CATÁLOGO TÉCNICO

CAPO



A MAIOR FABRICANTE DE SOLUÇÕES PARA REBOQUES E TRAILERS DO BRASIL

2026

EMPRESA	Página 3
CHASSI COM SUSPENSÃO OFF-ROAD	Página 4 - 5
CHASSI MINI TRAILER	Página 6 - 10
CHASSI COMPACT	Página 11 - 12
BARRA DE TRAÇÃO	Página 13 - 14
CHASSI PARA MOTOS	Página 15 - 16
EIXO DE TORÇÃO	Página 17 - 32
EIXO FIXO SEXTAVADO	Página 33 - 40
EIXO FIXO	Página 41 - 45
SUSPENSÃO OFF-ROAD	Página 46 - 47
ATUADOR DE FREIO HIDRÁULICO	Página 48 - 51
ATUADOR DE FREIO MECÂNICO	Página 52 - 56
TAMBOR DE FREIO HIDRÁULICO	Página 57 - 59
CONJUNTO DE FREIO A DISCO	Página 60 - 61
CUBOS DE RODA	Página 62 - 66
RODAS	Página 67 - 68
PONTAS DE EIXO	Página 69 - 72
ITENS DE SUSPENSÃO	Página 73 - 78
TRAVAS DE ENGATE	Página 79 - 80
PEDESTAIS	Página 81 - 88
PÉS DE APOIO	Página 89 - 90
PARA-LAMAS	Página 91 - 94
ACESSÓRIOS PARA REBOQUES E TRAILERS	Página 95 - 101
LINHA NÁUTICA	Página 102 - 105
LINHA MOTORHOME	Página 106 - 107
ELÉTRICA E SINALIZAÇÃO	Página 108 - 112
ACESSÓRIOS PARA ENGATE	Página 113 - 119



Situada em Flores da Cunha - RS, a CAPO conta com um parque fabril de 3.600m² e mais de 70 profissionais. Possuindo mais de 2.000 itens, a CAPO tem a maior gama de produtos próprios no setor de engates e reboques no Brasil. Nos últimos anos vem se destacando também nas soluções para implementos agrícolas, oferecendo uma ampla gama de pés de apoio.

MISSÃO

Fornecer a maior gama possível de produtos diferenciados e com preços competitivos para o mercado de engates, reboques, trailers e carretas agrícolas.

VISÃO

Crescer com sustentabilidade, se tornando o maior fabricante nacional de peças e acessórios para engates, reboques e trailers.

VALORES

Respeito ao ser humano, lucro como prosperidade, respeito ao meio ambiente, qualidade como obrigação.

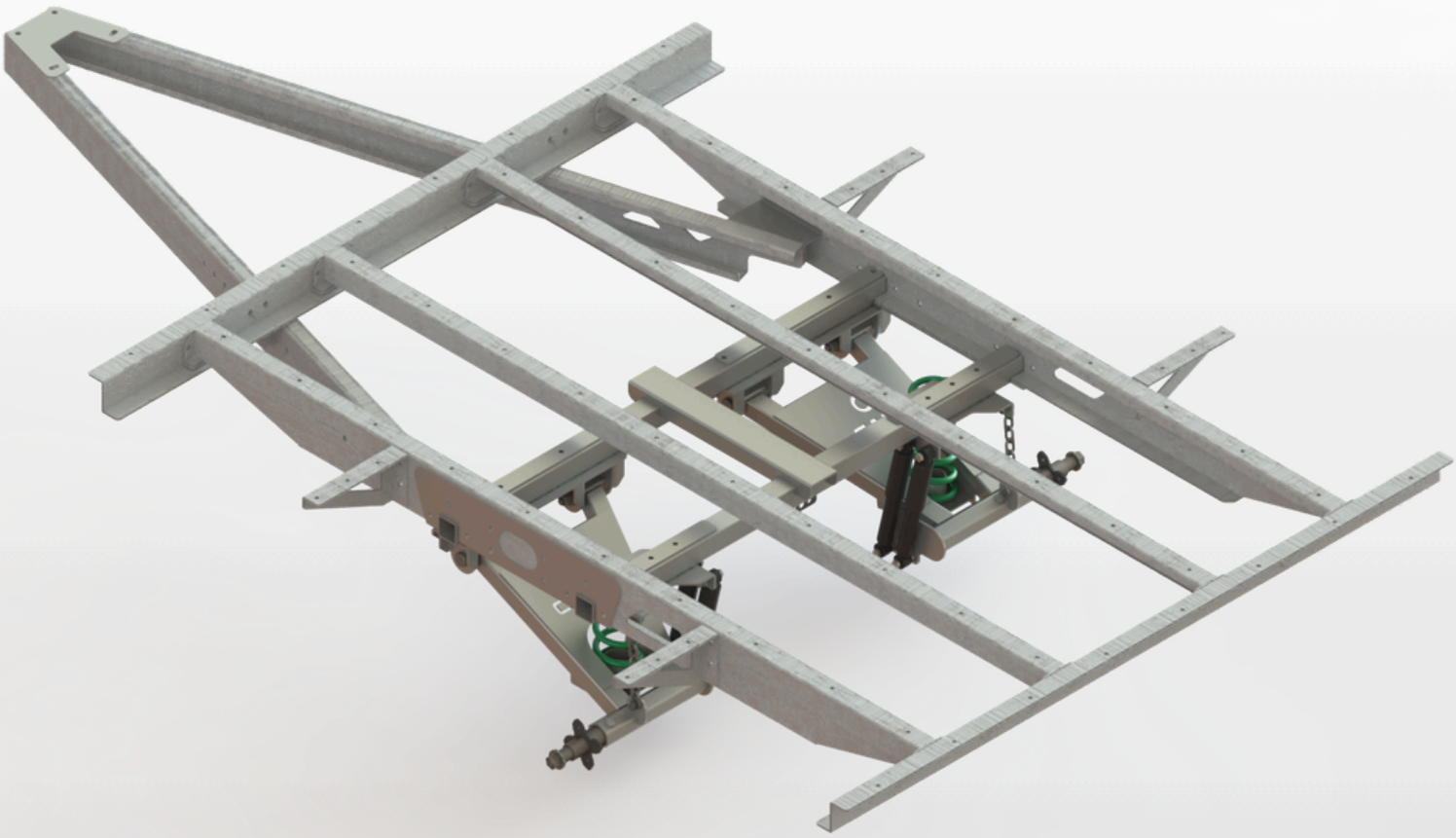



CHASSI COM SUSPENSÃO OFF-ROAD

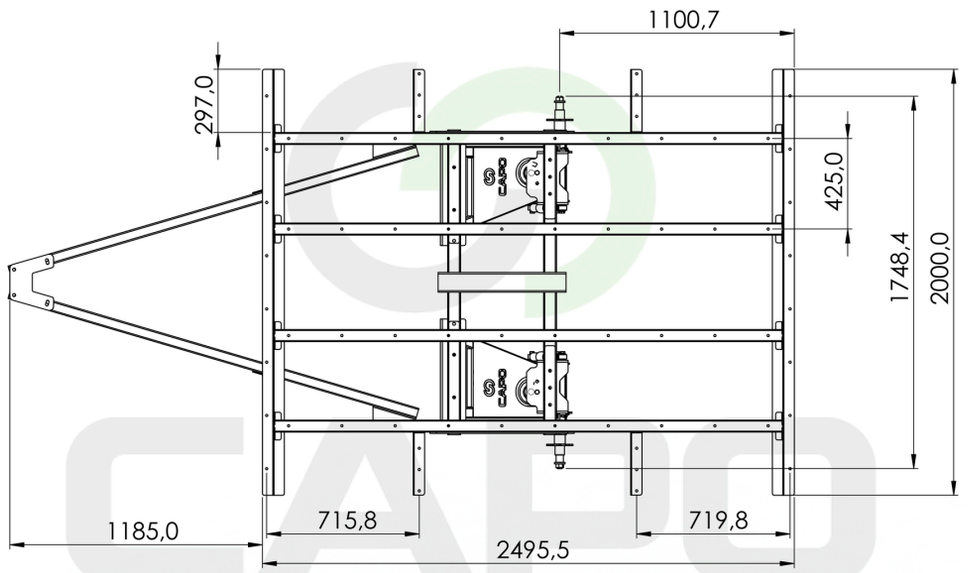

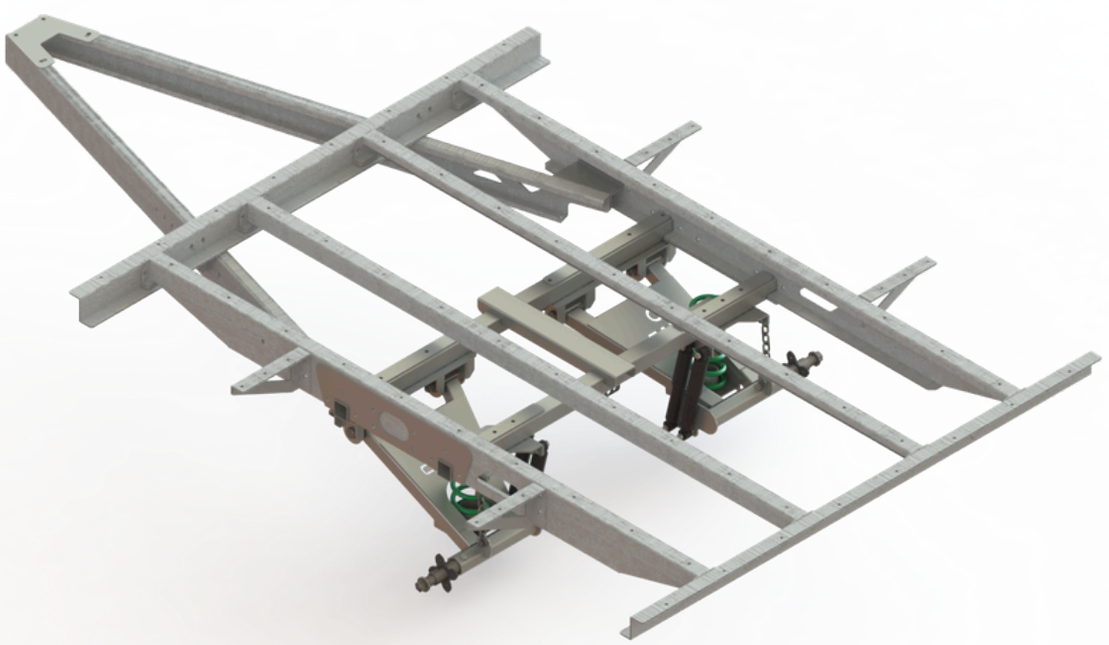

CÓDIGO	SISTEMAS DE FREIOS OPCIONAL	MEDIDA CAIXA (MM)	COMPRIMENTO TOTAL (MM)	CAP. MÁX.	FURAÇÃO DE RODA	SUSPENSÃO
291080+250108	Freio Hidráulico	2500MM X 2000MM	5030MM	1500KG	Consultar Furação	OFF-ROAD
291080+204214	Freio Mecânico	2500MM X 2000MM	5030MM	1500KG	Consultar Furação	OFF-ROAD

PERSONALIZAMOS TAMANHO DO CHASSI DE ACORDO COM AS NECESSIDADES DO CLIENTE

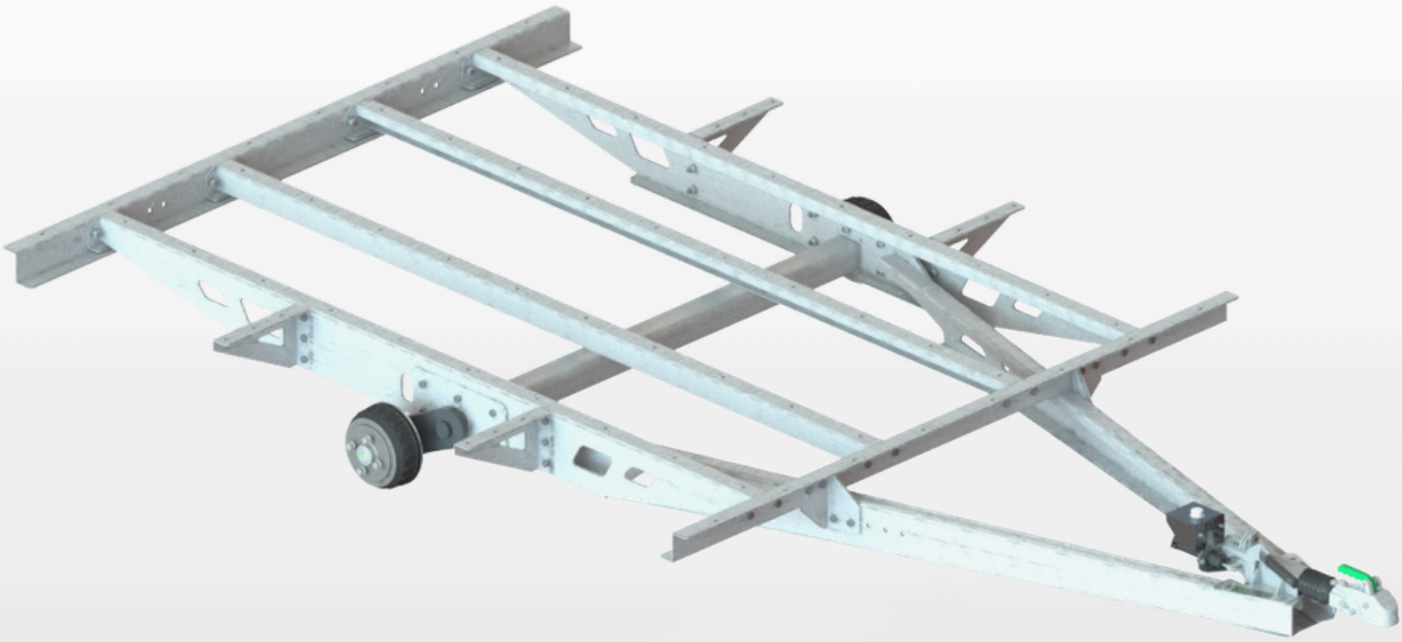



CHASSI
MINI TRAILER



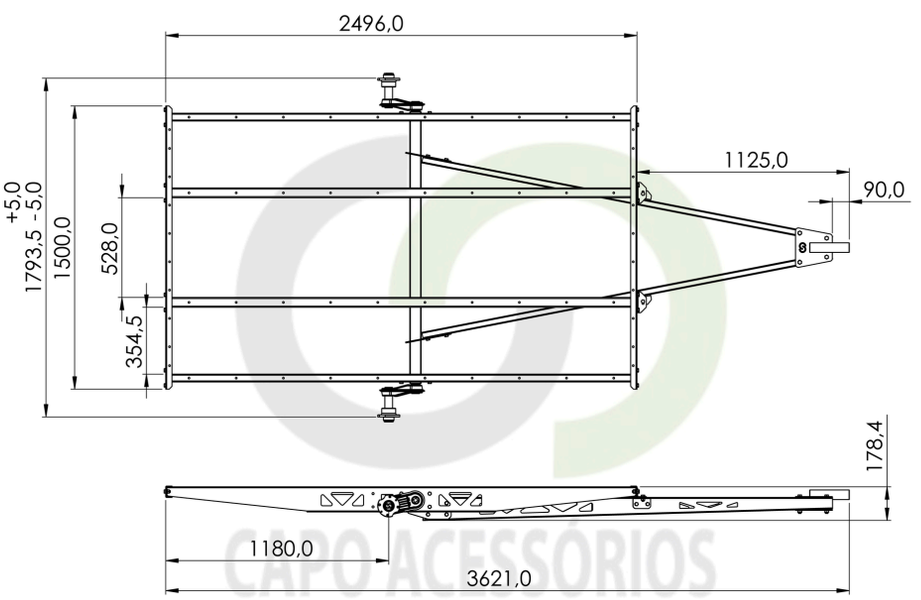



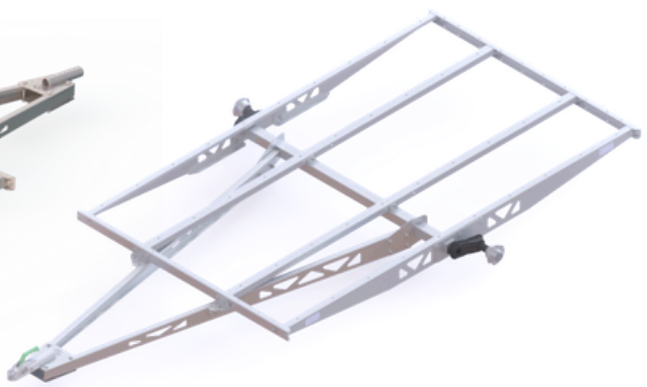

CÓDIGO	DESCRIÇÃO	MEDIDA CAIXA	COMPRIMENTO TOTAL	CAP. MÁX.	EIXO	CUBO DE RODA
291030	CHASSI PARA MINI TRAILER 1500X2500 C750KG	1500X2500 MM	3.621 MM	750KG	Torção	4X98
291031	CHASSI PARA MINI TRAILER 1500X2500 C750KG	1500X2500 MM	3.621 MM	750KG	Torção	4x100 / 4x108

A Capo, líder no mercado nacional em peças e soluções para reboques e trailers, apresenta seu chassi modular de alta performance, especialmente desenvolvido para fabricantes que buscam qualidade, segurança e eficiência nos seus projetos.

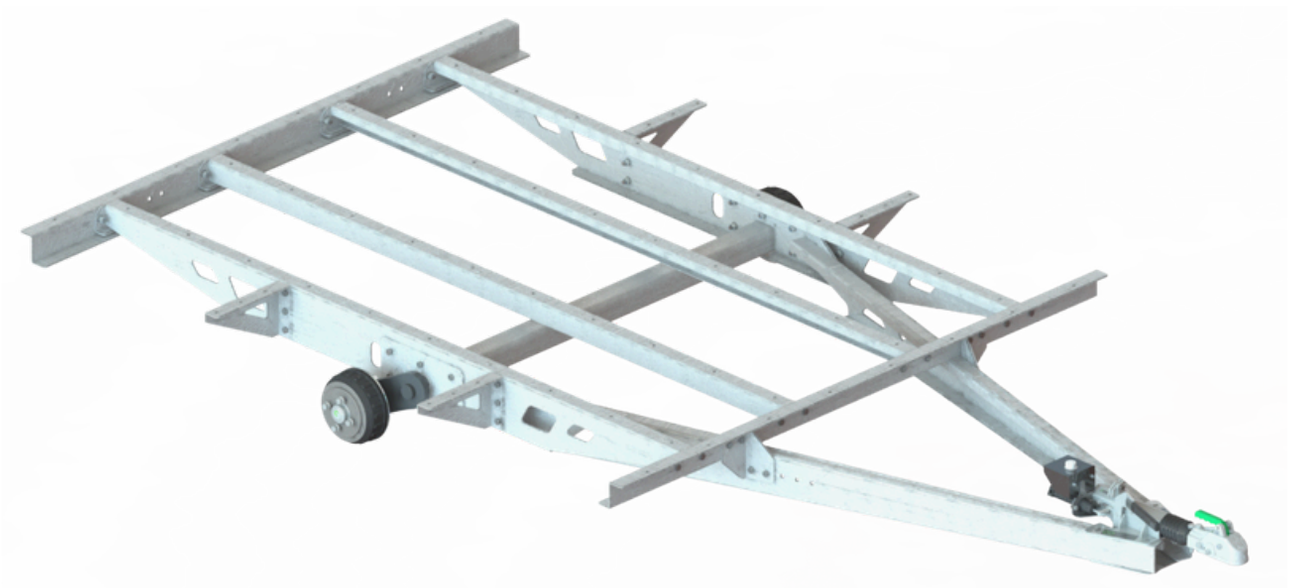



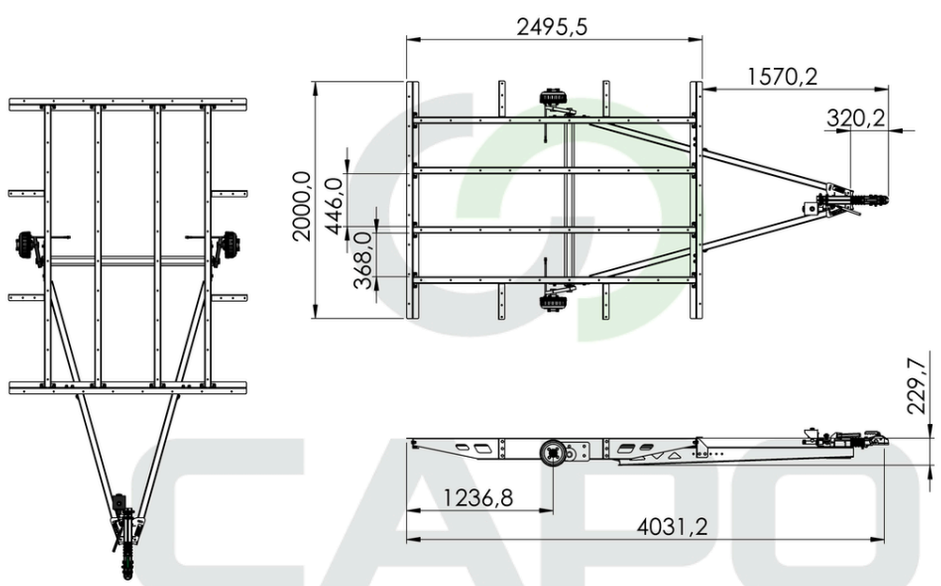

COMPOSIÇÃO:

(A) - Chassi para Mini Trailer 2.500x2.000MM;
(B) - Eixo de Torção;
(C) - Atuador de Freio Hidráulico;
(D) - Par de Tambor de Freio;
(E) - Parafusos para fixação.

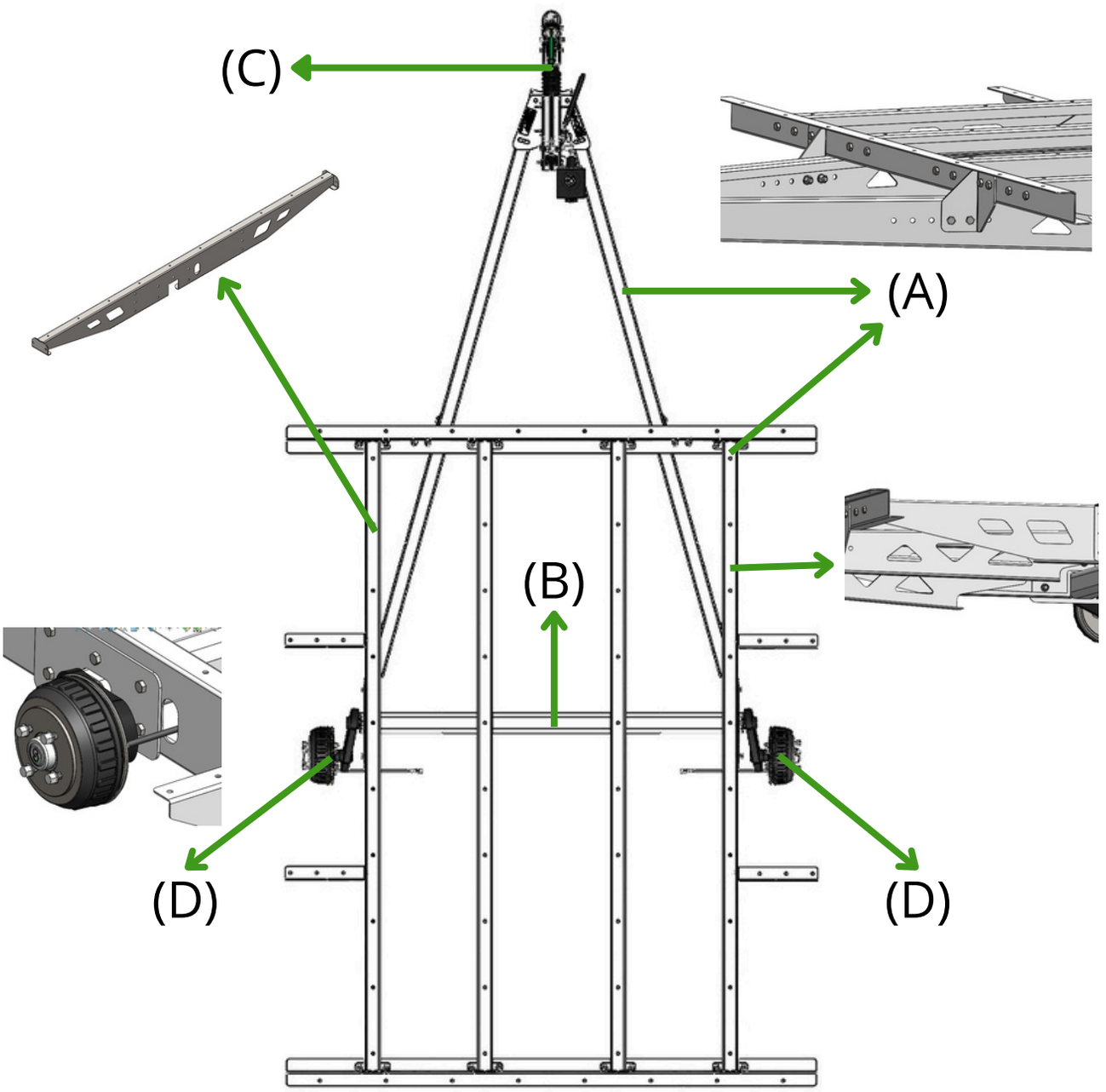

DIFERENCIAIS TÉCNICOS DO CHASSI CAPO:

- **MONTAGEM MODULAR POR PARAFUSOS:**
  - **Eliminação da Solda:** Utilizando parafusos no lugar de soldas, o chassi da Capo evita distorções estruturais comuns em processos de soldagem, resultando em um produto mais estável e seguro.
  - **Facilidade e Agilidade:** A montagem modular acelera os processos de fabricação e montagem, aumentando significativamente a produtividade dos fabricantes.
- **MATÉRIA-PRIMA DE ALTA RESISTÊNCIA:**
  - Fabricado em aço NBR 6656-LNE GRAU 380, o mesmo utilizado em carretas de caminhão, o chassi oferece excelente resistência mecânica à tração, ideal para suportar condições extremas de uso, proporcionando durabilidade e segurança superior.
- **TRATAMENTO SUPERFICIAL:**
  - A **galvanização a fogo** garante uma proteção extra contra corrosão e intempéries, prolongando a vida útil do chassi e reduzindo os custos de manutenção ao longo do tempo.
- **SUSPENSÃO AVANÇADA:**
  - O **Eixo de Torção C1.200 CAPO** elimina a necessidade de feixes de mola e amortecedores, garantindo uma suspensão mais estável e silenciosa, além de maior conforto ao usuário final em viagens longas.
- **SISTEMA DE FREIO INERCIAL:**
  - Equipado com um **atuador de freio hidráulico de até 1.500KG** e tambores de freio integrados ao eixo de torção, o sistema funciona de maneira precisa, garantindo total segurança durante a frenagem do veículo.

POR QUE ESCOLHER O CHASSI CAPO?

- **Maior Durabilidade e Resistência:** Fabricado com materiais de alta qualidade e passando por processos avançados de galvanização, o chassi da Capo foi projetado para durar e resistir aos desafios do uso diário.
- **Produtividade e Agilidade na Montagem:** A solução modular acelera a produção e facilita a logística, resultando em mais eficiência para os fabricantes.
- **Segurança em Primeiro Lugar:** Cada chassi é projetado com foco na segurança, com sistemas de freio e suspensão avançados que oferecem controle e conforto incomparáveis.

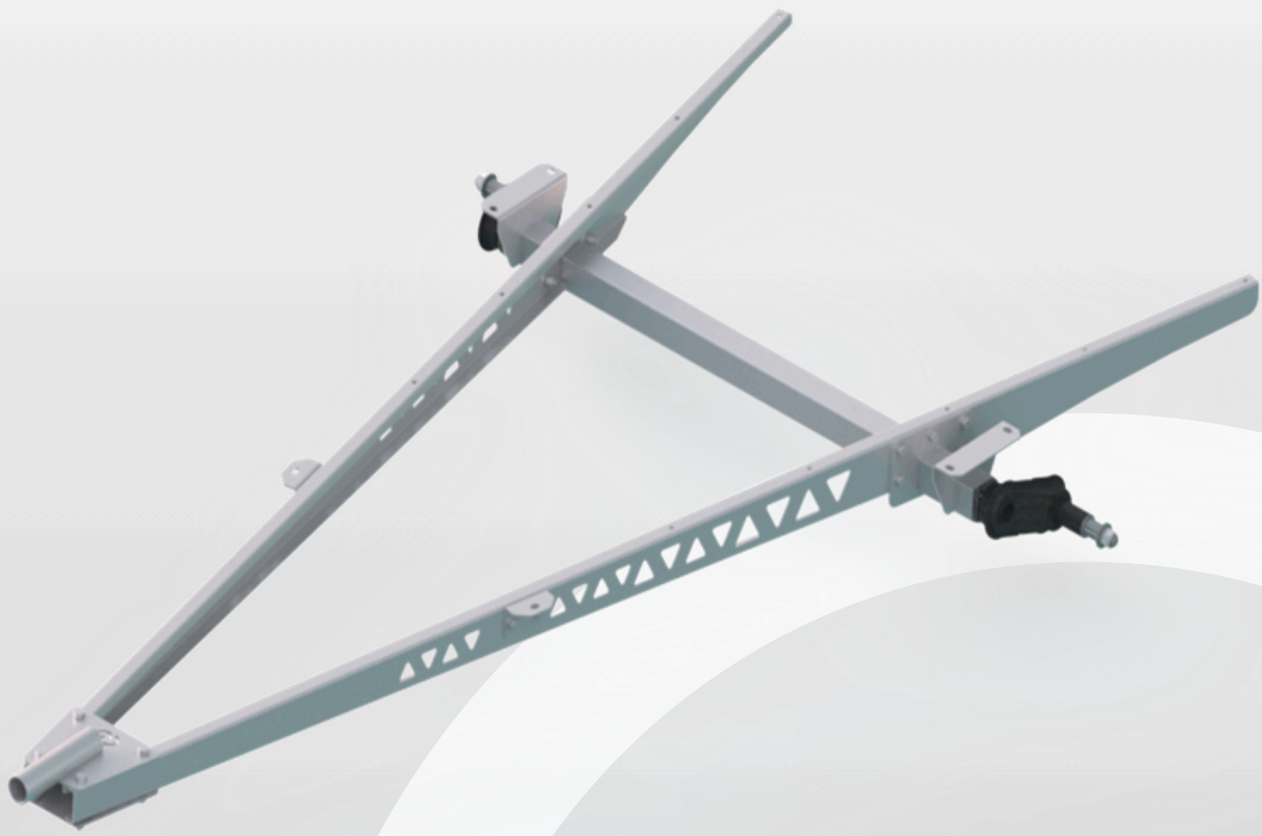

CHASSI COMPACT

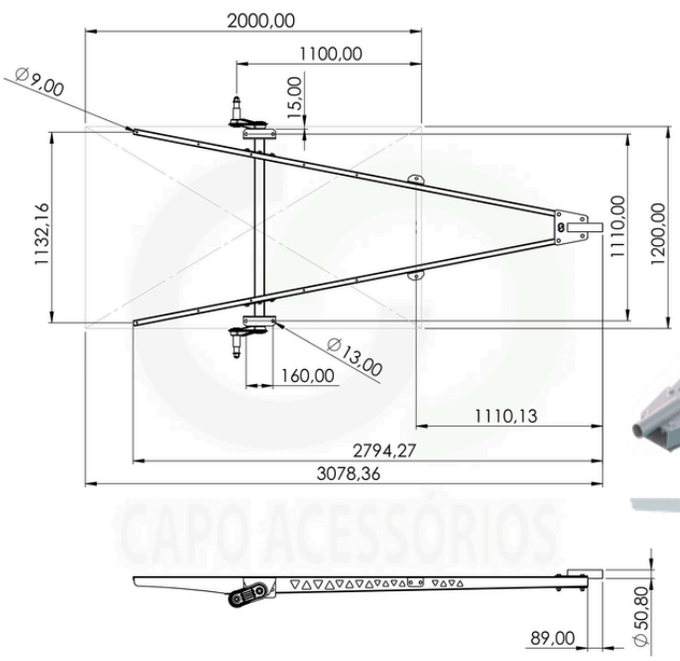



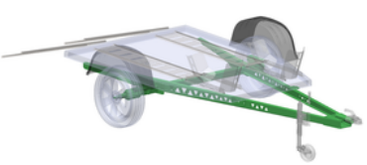

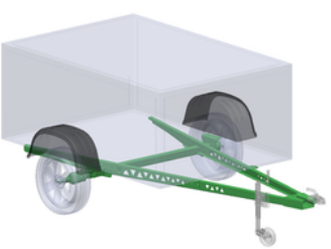

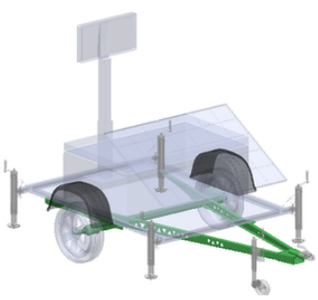

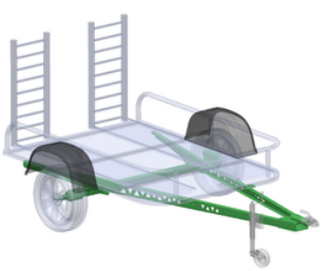

CÓDIGO	DESCRIÇÃO	MEDIDA CAIXA (MM)	COMPRIMENTO TOTAL (MM)	CAP. MÁX.	EIXO	CUBO DE RODA
291015	CHASSI COMPACT PARA REBOQUE 1200X2000	1200X2000	3.078,36	750KG	Torção	Sem cubo
291016	CHASSI COMPACT PARA REBOQUE 1200X2000	1200X2000	3.078,36	750KG	Torção	4x98
291017	CHASSI COMPACT PARA REBOQUE 1200X2000	1200X2000	3.078,36	750KG	Torção	4x100 / 4x108
291018	CHASSI COMPACT PARA REBOQUE 1400X2000	1400X2000	3.078,36	750KG	Torção	Sem cubo
291019	CHASSI COMPACT PARA REBOQUE 1400X2000	1400X2000	3.078,36	750KG	Torção	4x98
291022	CHASSI COMPACT PARA REBOQUE 1400X2000	1400X2000	3.078,36	750KG	Torção	4x100 / 4x108

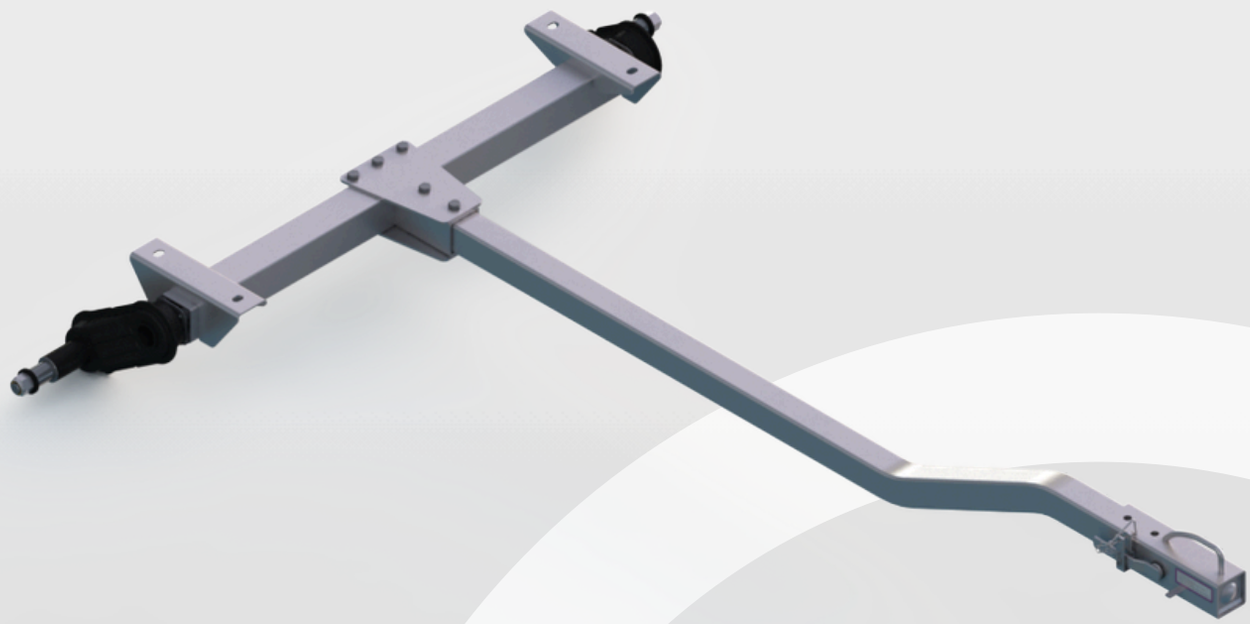

BARRA DE TRAÇÃO

BARRA DE TRAÇÃO CURVA

Desenvolvido de acordo com o projeto do cliente.

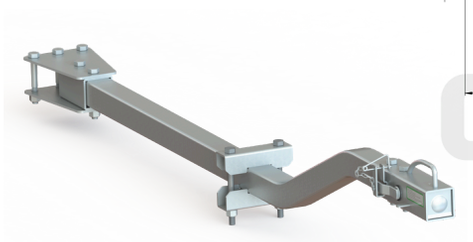

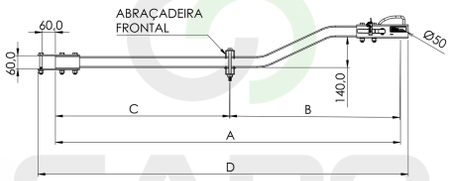

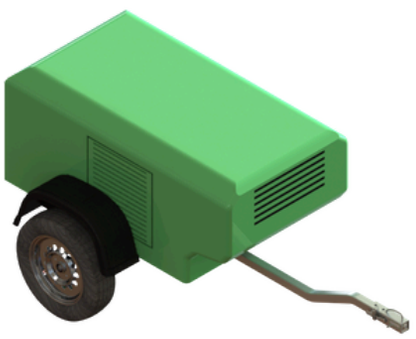

Não acompanha eixo de torção

CÓDIGO	DESCRIÇÃO	MEDIDA A	MEDIDA B	MEDIDA C	MEDIDA D	CAP. MÁX.	EIXO
241000	BARRA DE TRAÇÃO CURVA COMPLETA	1306MM	A-C	406MM a 456MM	1424MM	700KG	Torção
241001	BARRA DE TRAÇÃO CURVA COMPLETA	1606MM	A-C	506MM a 756MM	1724MM	700KG	Torção
241002	BARRA DE TRAÇÃO CURVA COMPLETA	1856MM	A-C	576MM a 1006MM	1974MM	700KG	Torção
241003	BARRA DE TRAÇÃO CURVA COMPLETA	2106MM	A-C	656MM a 1256MM	2224MM	800KG	Torção

BARRA DE TRAÇÃO RETA

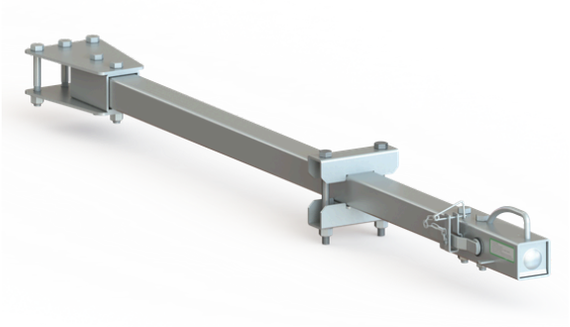

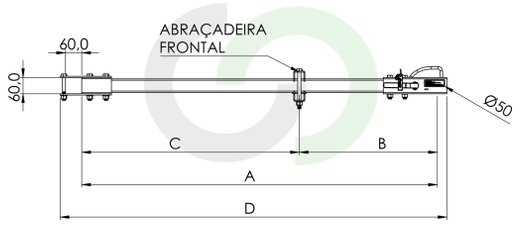

CÓDIGO	DESCRIÇÃO	MEDIDA A	MEDIDA B	MEDIDA C	MEDIDA D	CAP. MÁX.	EIXO
242000	BARRA DE TRAÇÃO RETA COMPLETA	1576MM	A-C	496MM a 726MM	1694MM	700KG	Torção
242001	BARRA DE TRAÇÃO RETA COMPLETA	1826MM	A-C	576MM a 976MM	1944MM	700KG	Torção
242002	BARRA DE TRAÇÃO RETA COMPLETA	2076MM	A-C	651MM a 1226MM	2194MM	700KG	Torção



CHASSI REBOQUE PARA MOTOS

CHASSI REBOQUE PARA MOTOS



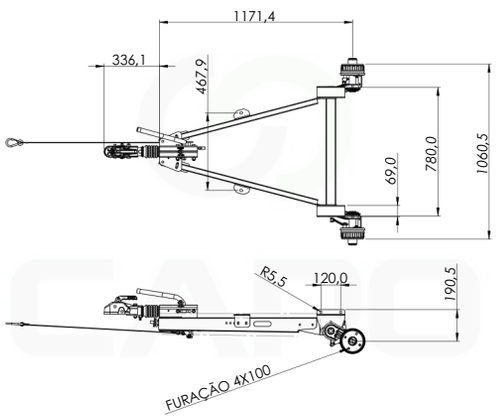

CÓDIGO	DESCRIÇÃO	MEDIDA CAIXA (MM)	COMPRIMENTO TOTAL (MM)	CAP. MÁX.	EIXO	CUBO DE RODA
291084	CHASSI DE REBOQUE PARA MOTO + KIT COMPONENTES	1200 X 780 MM	1507,50MM	300 KG	TORÇÃO	4x100

ATUADOR DE FREIO MECÂNICO

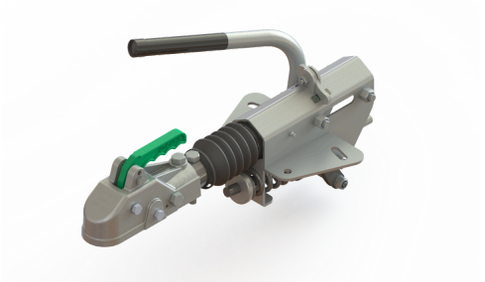

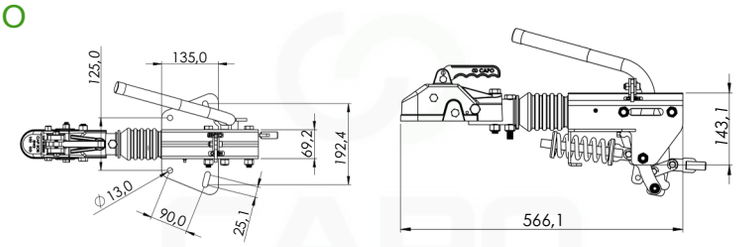

CÓDIGO	DESCRIÇÃO	CAP. TRAÇÃO	FIXAÇÃO
205517	ATUADOR DE FREIO MEC.C500KG C/TRAVA ESFERA 50MM - FIXACAO V	**500KG**	**V**

EIXO DE TORÇÃO



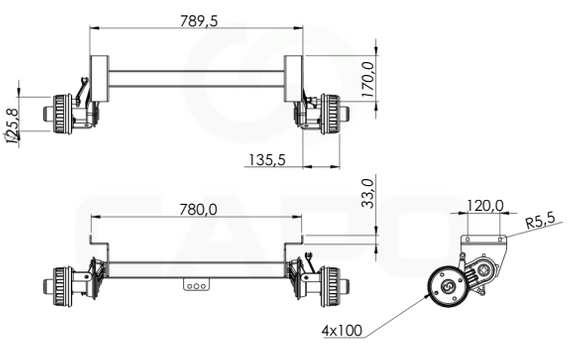

CÓDIGO	DESCRIÇÃO	MEDIDA TOTAL	BASE	CAP. MÁX.	FURAÇÃO RODA	Ø ENCAIXE RODA
250003	EIXO DE TORÇÃO C550KG TAMBOR DE MOTO	1060,5 MM	**780 MM**	300KG	4x100	54 MM

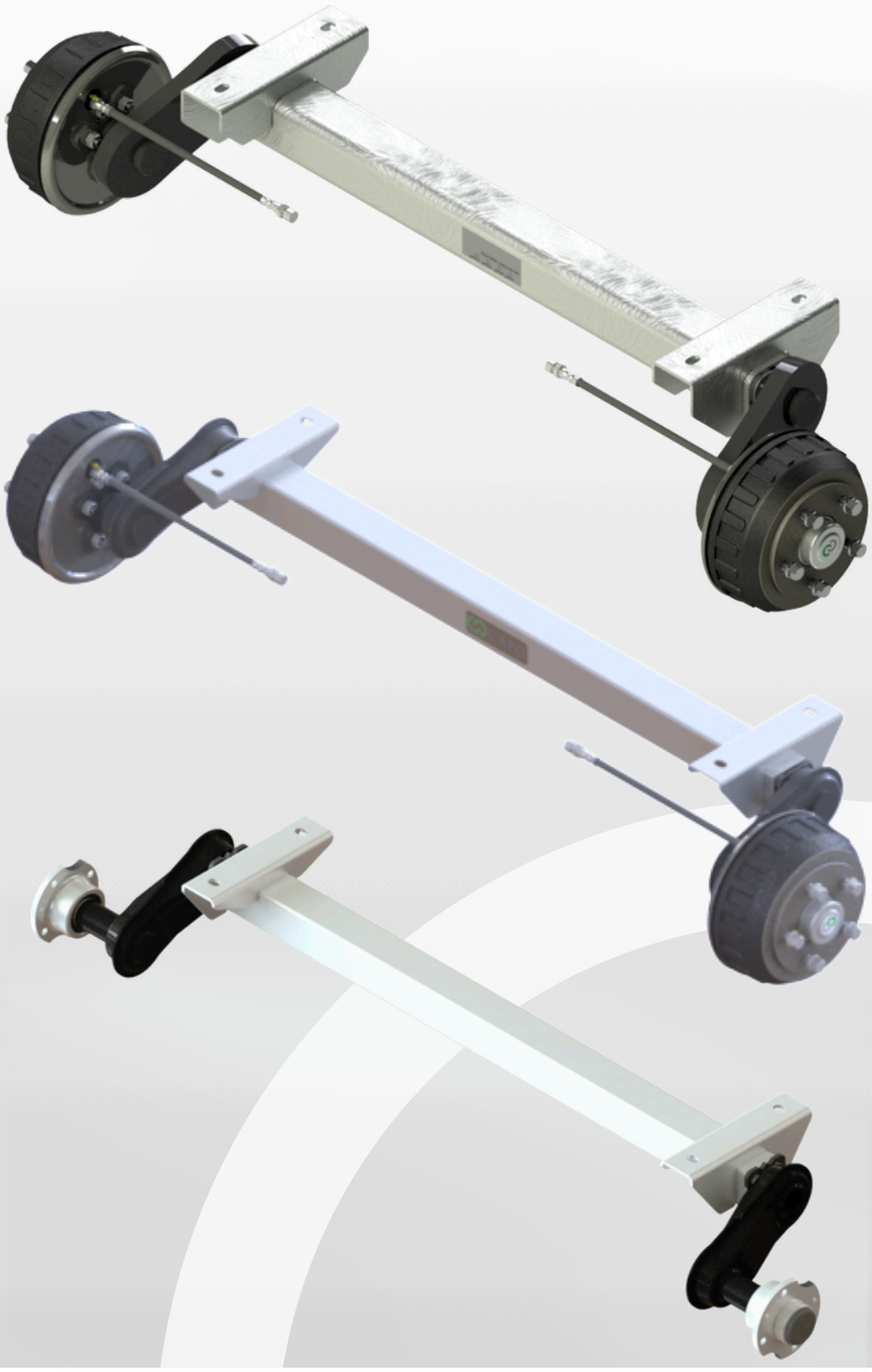

EIXOS
DE TORÇÃO



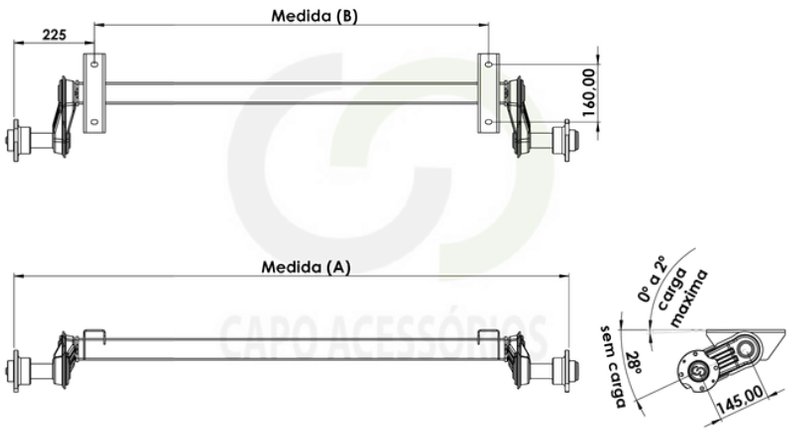

CÓDIGO	DESCRIÇÃO	MEDIDA (A) (MM)	MEDIDA (B) (MM)	CAP. MÁX.	FURAÇÃO RODA	Ø ENCAIXE RODA
250600	EIXO DE TORCAO C550KG BASE 600	1060	**600**	550KG	N/A	N/A
250600+250100	EIXO DE TORCAO C550KG BASE 600 4X98	1060	**600**	550KG	4X98	M12 P.1,25
250600+250101	EIXO DE TORCAO C550KG BASE 600 4X100-4X108	1060	**600**	550KG	4X100-4X108	M12 P.1,5
250650	EIXO DE TORCAO C550KG BASE 650	1110	**650**	550KG	N/A	N/A
250650+250100	EIXO DE TORCAO C550KG BASE 650 4X98	1110	**650**	550KG	4X98	M12 P.1,25
250650+250101	EIXO DE TORCAO C550KG BASE 650 4X100-4X108	1110	**650**	550KG	4X100-4X108	M12 P.1,5
250700	EIXO DE TORCAO C550KG BASE 700	1160	**700**	550KG	N/A	N/A
250700+250100	EIXO DE TORCAO C550KG BASE 700 4X98	1160	**700**	550KG	4X98	M12 P.1,25
250700+250101	EIXO DE TORCAO C550KG BASE 700 4X100-4X108	1160	**700**	550KG	4X100-4X108	M12 P.1,5
250750	EIXO DE TORCAO C550KG BASE 750	1210	**750**	550KG	N/A	N/A
250750+250100	EIXO DE TORCAO C550KG BASE 750 4X98	1210	**750**	550KG	4X98	M12 P.1,25
250750+250101	EIXO DE TORCAO C550KG BASE 750 4X100-4X108	1210	**750**	550KG	4X100-4X108	M12 P.1,5
250800	EIXO DE TORCAO C550KG BASE 800	1260	**800**	550KG	N/A	N/A
250800+250100	EIXO DE TORCAO C550KG BASE 800 4X98	1260	**800**	550KG	4X98	M12 P.1,25
250800+250101	EIXO DE TORCAO C550KG BASE 800 4X100-4X108	1260	**800**	550KG	4X100-4X108	M12 P.1,5
250850	EIXO DE TORCAO C550KG BASE 850	1310	**850**	550KG	N/A	N/A
250850+250100	EIXO DE TORCAO C550KG BASE 850 4X98	1310	**850**	550KG	4X98	M12 P.1,25
250850+250101	EIXO DE TORCAO C550KG BASE 850 4X100-4X108	1310	**850**	550KG	4X100-4X108	M12 P.1,5
250900	EIXO DE TORCAO C550KG BASE 900	1360	**900**	550KG	N/A	N/A
250900+250100	EIXO DE TORCAO C550KG BASE 900 4X98	1360	**900**	550KG	4X98	M12 P.1,25
250900+250101	EIXO DE TORCAO C550KG BASE 900 4X100-4X108	1360	**900**	550KG	4X100-4X108	M12 P.1,5
250950	EIXO DE TORCAO C550KG BASE 950	1410	**950**	550KG	N/A	N/A
250950+250100	EIXO DE TORCAO C550KG BASE 950 4X98	1410	**950**	550KG	4X98	M12 P.1,25
250950+250101	EIXO DE TORCAO C550KG BASE 950 4X100-4X108	1410	**950**	550KG	4X100-4X108	M12 P.1,5
251000	EIXO DE TORCAO C550KG BASE 1000	1460	**1000**	550KG	N/A	N/A
251000+250100	EIXO DE TORCAO C550KG BASE 1000 4X98	1460	**1000**	550KG	4X98	M12 P.1,25
251000+250101	EIXO DE TORCAO C550KG BASE 1000 4X100-4X108	1460	**1000**	550KG	4X100-4X108	M12 P.1,5
251050	EIXO DE TORCAO C550KG BASE 1050	1510	**1050**	550KG	N/A	N/A
251050+250100	EIXO DE TORCAO C550KG BASE 1050 4X98	1510	**1050**	550KG	4X98	M12 P.1,25
251050+250101	EIXO DE TORCAO C550KG BASE 1050 4X100-4X108	1510	**1050**	550KG	4X100-4X108	M12 P.1,5
251100	EIXO DE TORCAO C550KG BASE 1100	1560	**1100**	550KG	N/A	N/A
251100+250100	EIXO DE TORCAO C550KG BASE 1100 4X98	1560	**1100**	550KG	4X98	M12 P.1,25
251100+250101	EIXO DE TORCAO C550KG BASE 1100 4X100-4X108	1560	**1100**	550KG	4X100-4X108	M12 P.1,5

CÓDIGO	DESCRIÇÃO	MEDIDA (A) (MM)	MEDIDA (B) (MM)	CAP. MÁX.	FURAÇÃO RODA	Ø ENCAIXE RODA
251150	EIXO DE TORCAO C550KG BASE 1150	1610	**1150**	550KG	N/A	N/A
251150+250100	EIXO DE TORCAO C550KG BASE 1150 4X98	1610	**1150**	550KG	4X98	M12 P.1,25
251150+250101	EIXO DE TORCAO C550KG BASE 1150 4X100-4X108	1610	**1150**	550KG	4X100-4X108	M12 P.1,5
251200	EIXO DE TORCAO C550KG BASE 1200	1660	**1200**	550KG	N/A	N/A
251200+250100	EIXO DE TORCAO C550KG BASE 1200 4X98	1660	**1200**	550KG	4X98	M12 P.1,25
251200+250101	EIXO DE TORCAO C550KG BASE 1200 4X100-4X108	1660	**1200**	550KG	4X100-4X108	M12 P.1,5
251250	EIXO DE TORCAO C550KG BASE 1250	1710	**1250**	550KG	N/A	N/A
251250+250100	EIXO DE TORCAO C550KG BASE 1250 4X98	1710	**1250**	550KG	4X98	M12 P.1,25
251250+250101	EIXO DE TORCAO C550KG BASE 1250 4X100-4X108	1710	**1250**	550KG	4X100-4X108	M12 P.1,5
251300	EIXO DE TORCAO C550KG BASE 1300	1760	**1300**	550KG	N/A	N/A
251300+250100	EIXO DE TORCAO C550KG BASE 1300 4X98	1760	**1300**	550KG	4X98	M12 P.1,25
251300+250101	EIXO DE TORCAO C550KG BASE 1300 4X100-4X108	1760	**1300**	550KG	4X100-4X108	M12 P.1,5
251350	EIXO DE TORCAO C550KG BASE 1350	1810	**1350**	550KG	N/A	N/A
251350+250100	EIXO DE TORCAO C550KG BASE 1350 4X98	1810	**1350**	550KG	4X98	M12 P.1,25
251350+250101	EIXO DE TORCAO C550KG BASE 1350 4X100-4X108	1810	**1350**	550KG	4X100-4X108	M12 P.1,5
251400	EIXO DE TORCAO C550KG BASE 1400	1860	**1400**	550KG	N/A	N/A
251400+250100	EIXO DE TORCAO C550KG BASE 1400 4X98	1860	**1400**	550KG	4X98	M12 P.1,25
251400+250101	EIXO DE TORCAO C550KG BASE 1400 4X100-4X108	1860	**1400**	550KG	4X100-4X108	M12 P.1,5
251450	EIXO DE TORCAO C550KG BASE 1450	1910	**1450**	550KG	N/A	N/A
251450+250100	EIXO DE TORCAO C550KG BASE 1450 4X98	1910	**1450**	550KG	4X98	M12 P.1,25
251450+250101	EIXO DE TORCAO C550KG BASE 1450 4X100-4X108	1910	**1450**	550KG	4X100-4X108	M12 P.1,5
251500	EIXO DE TORCAO C550KG BASE 1500	1960	**1500**	550KG	N/A	N/A
251500+250100	EIXO DE TORCAO C550KG BASE 1500 4X98	1960	**1500**	550KG	4X98	M12 P.1,25
251500+250101	EIXO DE TORCAO C550KG BASE 1500 4X100-4X108	1960	**1500**	550KG	4X100-4X108	M12 P.1,5
251550	EIXO DE TORCAO C550KG BASE 1550	2010	**1550**	550KG	N/A	N/A
251550+250100	EIXO DE TORCAO C550KG BASE 1550 4X98	2010	**1550**	550KG	4X98	M12 P.1,25
251550+250101	EIXO DE TORCAO C550KG BASE 1550 4X100-4X108	2010	**1550**	550KG	4X100-4X108	M12 P.1,5
251600	EIXO DE TORCAO C550KG BASE 1600	2060	**1600**	550KG	N/A	N/A
251600+250100	EIXO DE TORCAO C550KG BASE 1600 4X98	2060	**1600**	550KG	4X98	M12 P.1,25
251600+250101	EIXO DE TORCAO C550KG BASE 1600 4X100-4X108	2060	**1600**	550KG	4X100-4X108	M12 P.1,5
251650	EIXO DE TORCAO C550KG BASE 1650	2110	**1650**	550KG	N/A	N/A
251650+250100	EIXO DE TORCAO C550KG BASE 1650 4X98	2110	**1650**	550KG	4X98	M12 P.1,25
251650+250101	EIXO DE TORCAO C550KG BASE 1650 4X100-4X108	2110	**1650**	550KG	4X100-4X108	M12 P.1,5
251700	EIXO DE TORCAO C550KG BASE 1700	2160	**1700**	550KG	N/A	N/A
251700+250100	EIXO DE TORCAO C550KG BASE 1700 4X98	2160	**1700**	550KG	4X98	M12 P.1,25
251700+250101	EIXO DE TORCAO C550KG BASE 1700 4X100-4X108	2160	**1700**	550KG	4X100-4X108	M12 P.1,5
251750	EIXO DE TORCAO C550KG BASE 1750	2210	**1750**	550KG	N/A	N/A
251750+250100	EIXO DE TORCAO C550KG BASE 1750 4X98	2210	**1750**	550KG	4X98	M12 P.1,25
251750+250101	EIXO DE TORCAO C550KG BASE 1750 4X100-4X108	2210	**1750**	550KG	4X100-4X108	M12 P.1,5
251800	EIXO DE TORCAO C550KG BASE 1800	2260	**1800**	550KG	N/A	N/A
251800+250100	EIXO DE TORCAO C550KG BASE 1800 4X98	2260	**1800**	550KG	4X98	M12 P.1,25
251800+250101	EIXO DE TORCAO C550KG BASE 1800 4X100-4X108	2260	**1800**	550KG	4X100-4X108	M12 P.1,5
251850	EIXO DE TORCAO C550KG BASE 1850	2310	**1850**	550KG	N/A	N/A
251850+250100	EIXO DE TORCAO C550KG BASE 1850 4X98	2310	**1850**	550KG	4X98	M12 P.1,25
251850+250101	EIXO DE TORCAO C550KG BASE 1850 4X100-4X108	2310	**1850**	550KG	4X100-4X108	M12 P.1,5

CÓDIGO	DESCRIÇÃO	MEDIDA (A) (MM)	MEDIDA (B) (MM)	CAP. MÁX.	FURAÇÃO RODA	Ø ENCAIXE RODA
251900	EIXO DE TORCAO C550KG BASE 1900	2360	**1900**	550KG	N/A	N/A
251900+250100	EIXO DE TORCAO C550KG BASE 1900 4X98	2360	**1900**	550KG	4X98	M12 P.1,25
251900+250101	EIXO DE TORCAO C550KG BASE 1900 4X100-4X108	2360	**1900**	550KG	4X100-4X108	M12 P.1,5
251950	EIXO DE TORCAO C550KG BASE 1950	2410	**1950**	550KG	N/A	N/A
251950+250100	EIXO DE TORCAO C550KG BASE 1950 4X98	2410	**1950**	550KG	4X98	M12 P.1,25
251950+250101	EIXO DE TORCAO C550KG BASE 1950 4X100-4X108	2410	**1950**	550KG	4X100-4X108	M12 P.1,5
252000	EIXO DE TORCAO C550KG BASE 2000	2460	**2000**	550KG	N/A	N/A
252000+250100	EIXO DE TORCAO C550KG BASE 2000 4X98	2460	**2000**	550KG	4X98	M12 P.1,25
252000+250101	EIXO DE TORCAO C550KG BASE 2000 4X100-4X108	2460	**2000**	550KG	4X100-4X108	M12 P.1,5
252050	EIXO DE TORCAO C550KG BASE 2050	2510	**2050**	550KG	N/A	N/A
252050+250100	EIXO DE TORCAO C550KG BASE 2050 4X98	2510	**2050**	550KG	4X98	M12 P.1,25
252050+250101	EIXO DE TORCAO C550KG BASE 2050 4X100-4X108	2510	**2050**	550KG	4X100-4X108	M12 P.1,5



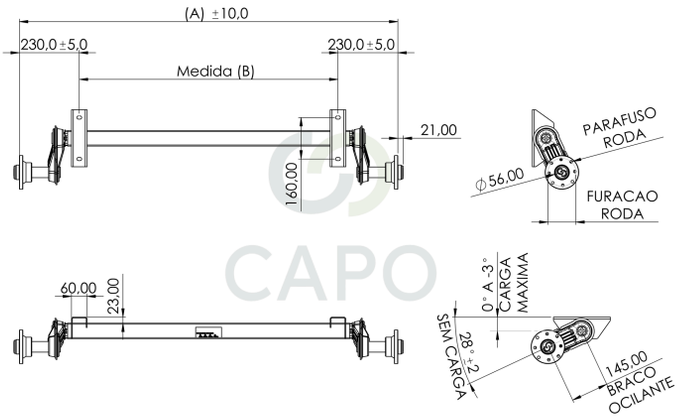

CÓDIGO	DESCRIÇÃO	MEDIDA (A) (MM)	MEDIDA (B) (MM)	CAP. MÁX.	FURAÇÃO RODA	Ø ENCAIXE RODA
250906	EIXO DE TORCAO C800KG Ø30 BASE 900	1360	**900**	800KG	N/A	N/A
250906+250100	EIXO DE TORCAO C800KG Ø30 BASE 900 4X98	1360	**900**	800KG	4X98	M12 P.1,25
250906+250101	EIXO DE TORCAO C800KG Ø30 BASE 900 4X100-4X108	1360	**900**	800KG	4X100-4X108	M12 P.1,5
250956	EIXO DE TORCAO C800KG Ø30 BASE 950	1410	**950**	800KG	N/A	N/A
250956+250100	EIXO DE TORCAO C800KG Ø30 BASE 950 4X98	1410	**950**	800KG	4X98	M12 P.1,25
250956+250101	EIXO DE TORCAO C800KG Ø30 BASE 950 4X100-4X108	1410	**950**	800KG	4X100-4X108	M12 P.1,5
251006	EIXO DE TORCAO C800KG Ø30 BASE 1000	1460	**1000**	800KG	N/A	N/A
251006+250100	EIXO DE TORCAO C800KG Ø30 BASE 1000 4X98	1460	**1000**	800KG	4X98	M12 P.1,25
251006+250101	EIXO DE TORCAO C800KG Ø30 BASE 1000 4X100-4X108	1460	**1000**	800KG	4X100-4X108	M12 P.1,5
251056	EIXO DE TORCAO C800KG Ø30 BASE 1050	1510	**1050**	800KG	N/A	N/A
251056+250100	EIXO DE TORCAO C800KG Ø30 BASE 1050 4X98	1510	**1050**	800KG	4X98	M12 P.1,25
251056+250101	EIXO DE TORCAO C800KG Ø30 BASE 1050 4X100-4X108	1510	**1050**	800KG	4X100-4X108	M12 P.1,5
251106	EIXO DE TORCAO C800KG Ø30 BASE 1100	1560	**1100**	800KG	N/A	N/A
251106+250100	EIXO DE TORCAO C800KG Ø30 BASE 1100 4X98	1560	**1100**	800KG	4X98	M12 P.1,25
251106+250101	EIXO DE TORCAO C800KG Ø30 BASE 1100 4X100-4X108	1560	**1100**	800KG	4X100-4X108	M12 P.1,5
251156	EIXO DE TORCAO C800KG Ø30 BASE 1150	1610	**1150**	800KG	N/A	N/A
251156+250100	EIXO DE TORCAO C800KG Ø30 BASE 1150 4X98	1610	**1150**	800KG	4X98	M12 P.1,25
251156+250101	EIXO DE TORCAO C800KG Ø30 BASE 1150 4X100-4X108	1610	**1150**	800KG	4X100-4X108	M12 P.1,5
251206	EIXO DE TORCAO C800KG Ø30 BASE 1200	1660	**1200**	800KG	N/A	N/A
251206+250100	EIXO DE TORCAO C800KG Ø30 BASE 1200 4X98	1660	**1200**	800KG	4X98	M12 P.1,25
251206+250101	EIXO DE TORCAO C800KG Ø30 BASE 1200 4X100-4X108	1660	**1200**	800KG	4X100-4X108	M12 P.1,5
251256	EIXO DE TORCAO C800KG Ø30 BASE 1250	1710	**1250**	800KG	N/A	N/A
251256+250100	EIXO DE TORCAO C800KG Ø30 BASE 1250 4X98	1710	**1250**	800KG	4X98	M12 P.1,25
251256+250101	EIXO DE TORCAO C800KG Ø30 BASE 1250 4X100-4X108	1710	**1250**	800KG	4X100-4X108	M12 P.1,5
251306	EIXO DE TORCAO C800KG Ø30 BASE 1300	1760	**1300**	800KG	N/A	N/A
251306+250100	EIXO DE TORCAO C800KG Ø30 BASE 1300 4X98	1760	**1300**	800KG	4X98	M12 P.1,25
251306+250101	EIXO DE TORCAO C800KG Ø30 BASE 1300 4X100-4X108	1760	**1300**	800KG	4X100-4X108	M12 P.1,5
251356	EIXO DE TORCAO C800KG Ø30 BASE 1350	1810	**1350**	800KG	N/A	N/A
251356+250100	EIXO DE TORCAO C800KG Ø30 BASE 1350 4X98	1810	**1350**	800KG	4X98	M12 P.1,25
251356+250101	EIXO DE TORCAO C800KG Ø30 BASE 1350 4X100-4X108	1810	**1350**	800KG	4X100-4X108	M12 P.1,5

CÓDIGO	DESCRIÇÃO	MEDIDA (A) (MM)	MEDIDA (B) (MM)	CAP. MÁX.	FURAÇÃO RODA	Ø ENCAIXE RODA
251406	EIXO DE TORCAO C800KG Ø30 BASE 1400	1860	**1400**	800KG	N/A	N/A
251406+250100	EIXO DE TORCAO C800KG Ø30 BASE 1400 4X98	1860	**1400**	800KG	4X98	M12 P.1,25
251406+250101	EIXO DE TORCAO C800KG Ø30 BASE 1400 4X100-4X108	1860	**1400**	800KG	4X100-4X108	M12 P.1,5
251456	EIXO DE TORCAO C800KG Ø30 BASE 1450	1910	**1450**	800KG	N/A	N/A
251456+250100	EIXO DE TORCAO C800KG Ø30 BASE 1450 4X98	1910	**1450**	800KG	4X98	M12 P.1,25
251456+250101	EIXO DE TORCAO C800KG Ø30 BASE 1450 4X100-4X108	1910	**1450**	800KG	4X100-4X108	M12 P.1,5
251506	EIXO DE TORCAO C800KG Ø30 BASE 1500	1960	**1500**	800KG	N/A	N/A
251506+250100	EIXO DE TORCAO C800KG Ø30 BASE 1500 4X98	1960	**1500**	800KG	4X98	M12 P.1,25
251506+250101	EIXO DE TORCAO C800KG Ø30 BASE 1500 4X100-4X108	1960	**1500**	800KG	4X100-4X108	M12 P.1,5
251556	EIXO DE TORCAO C800KG Ø30 BASE 1550	2010	**1550**	800KG	N/A	N/A
251556+250100	EIXO DE TORCAO C800KG Ø30 BASE 1550 4X98	2010	**1550**	800KG	4X98	M12 P.1,25
251556+250101	EIXO DE TORCAO C800KG Ø30 BASE 1550 4X100-4X108	2010	**1550**	800KG	4X100-4X108	M12 P.1,5
251606	EIXO DE TORCAO C800KG Ø30 BASE 1600	2060	**1600**	800KG	N/A	N/A
251606+250100	EIXO DE TORCAO C800KG Ø30 BASE 1600 4X98	2060	**1600**	800KG	4X98	M12 P.1,25
251606+250101	EIXO DE TORCAO C800KG Ø30 BASE 1600 4X100-4X108	2060	**1600**	800KG	4X100-4X108	M12 P.1,5
251656	EIXO DE TORCAO C800KG Ø30 BASE 1650	2110	**1650**	800KG	N/A	N/A
251656+250100	EIXO DE TORCAO C800KG Ø30 BASE 1650 4X98	2110	**1650**	800KG	4X98	M12 P.1,25
251656+250101	EIXO DE TORCAO C800KG Ø30 BASE 1650 4X100-4X108	2110	**1650**	800KG	4X100-4X108	M12 P.1,5
251706	EIXO DE TORCAO C800KG Ø30 BASE 1700	2160	**1700**	800KG	N/A	N/A
251706+250100	EIXO DE TORCAO C800KG Ø30 BASE 1700 4X98	2160	**1700**	800KG	4X98	M12 P.1,25
251706+250101	EIXO DE TORCAO C800KG Ø30 BASE 1700 4X100-4X108	2160	**1700**	800KG	4X100-4X108	M12 P.1,5
251756	EIXO DE TORCAO C800KG Ø30 BASE 1750	2210	**1750**	800KG	N/A	N/A
251756+250100	EIXO DE TORCAO C800KG Ø30 BASE 1750 4X98	2210	**1750**	800KG	4X98	M12 P.1,25
251756+250101	EIXO DE TORCAO C800KG Ø30 BASE 1750 4X100-4X108	2210	**1750**	800KG	4X100-4X108	M12 P.1,5
251806	EIXO DE TORCAO C800KG Ø30 BASE 1800	2260	**1800**	800KG	N/A	N/A
251806+250100	EIXO DE TORCAO C800KG Ø30 BASE 1800 4X98	2260	**1800**	800KG	4X98	M12 P.1,25
251806+250101	EIXO DE TORCAO C800KG Ø30 BASE 1800 4X100-4X108	2260	**1800**	800KG	4X100-4X108	M12 P.1,5
251856	EIXO DE TORCAO C800KG Ø30 BASE 1850	2310	**1850**	800KG	N/A	N/A
251856+250100	EIXO DE TORCAO C800KG Ø30 BASE 1850 4X98	2310	**1850**	800KG	4X98	M12 P.1,25
251856+250101	EIXO DE TORCAO C800KG Ø30 BASE 1850 4X100-4X108	2310	**1850**	800KG	4X100-4X108	M12 P.1,5
251906	EIXO DE TORCAO C800KG Ø30 BASE 1900	2360	**1900**	800KG	N/A	N/A
251906+250100	EIXO DE TORCAO C800KG Ø30 BASE 1900 4X98	2360	**1900**	800KG	4X98	M12 P.1,25
251906+250101	EIXO DE TORCAO C800KG Ø30 BASE 1900 4X100-4X108	2360	**1900**	800KG	4X100-4X108	M12 P.1,5
251956	EIXO DE TORCAO C800KG Ø30 BASE 1950	2410	**1950**	800KG	N/A	N/A
251956+250100	EIXO DE TORCAO C800KG Ø30 BASE 1950 4X98	2410	**1950**	800KG	4X98	M12 P.1,25
251956+250101	EIXO DE TORCAO C800KG Ø30 BASE 1950 4X100-4X108	2410	**1950**	800KG	4X100-4X108	M12 P.1,5
252006	EIXO DE TORCAO C800KG Ø30 BASE 2000	2460	**2000**	800KG	N/A	N/A
252006+250100	EIXO DE TORCAO C800KG Ø30 BASE 2000 4X98	2460	**2000**	800KG	4X98	M12 P.1,25
252006+250101	EIXO DE TORCAO C800KG Ø30 BASE 2000 4X100-4X108	2460	**2000**	800KG	4X100-4X108	M12 P.1,5
252056	EIXO DE TORCAO C800KG Ø30 BASE 2050	2510	**2050**	800KG	N/A	N/A
252056+250100	EIXO DE TORCAO C800KG Ø30 BASE 2050 4X98	2510	**2050**	800KG	4X98	M12 P.1,25
252056+250101	EIXO DE TORCAO C800KG Ø30 BASE 2050 4X100-4X108	2510	**2050**	800KG	4X100-4X108	M12 P.1,5



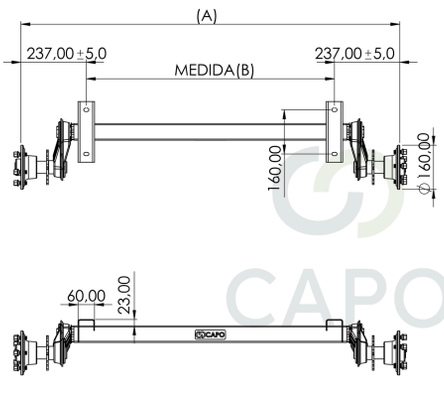

CÓDIGO	DESCRIÇÃO	MEDIDA (A) (MM)	MEDIDA (B) (MM)	CAP. MÁX.	FURAÇÃO RODA	Ø ENCAIXE RODA
250905	EIXO DE TORCAO C800KG Ø34 BASE 900	1374	**900**	800KG	N/A	N/A
250905+250102	EIXO DE TORCAO C800KG Ø34 BASE 900 5X100	1374	**900**	800KG	5X100	Ø56
250905+250103	EIXO DE TORCAO C800KG Ø34 BASE 900 5X114,3	1374	**900**	800KG	5X114,3	Ø60
250905+250104	EIXO DE TORCAO C800KG Ø34 BASE 900 5X120,65	1374	**900**	800KG	5X120,65	Ø60
250955	EIXO DE TORCAO C800KG Ø34 BASE 950	1424	**950**	800KG	N/A	N/A
250955+250102	EIXO DE TORCAO C800KG Ø34 BASE 950 5X100	1424	**950**	800KG	5X100	Ø56
250955+250103	EIXO DE TORCAO C800KG Ø34 BASE 950 5X114,3	1424	**950**	800KG	5X114,3	Ø60
250955+250104	EIXO DE TORCAO C800KG Ø34 BASE 950 5X120,65	1424	**950**	800KG	5X120,65	Ø60
251005	EIXO DE TORCAO C800KG Ø34 BASE 1000	1474	**1000**	800KG	N/A	N/A
251005+250102	EIXO DE TORCAO C800KG Ø34 BASE 1000 5X100	1474	**1000**	800KG	5X100	Ø56
251005+250103	EIXO DE TORCAO C800KG Ø34 BASE 1000 5X114,3	1474	**1000**	800KG	5X114,3	Ø60
251005+250104	EIXO DE TORCAO C800KG Ø34 BASE 1000 5X120,65	1474	**1000**	800KG	5X120,65	Ø60
251055	EIXO DE TORCAO C800KG Ø34 BASE 1050	1524	**1050**	800KG	N/A	N/A
251055+250102	EIXO DE TORCAO C800KG Ø34 BASE 1050 5X100	1524	**1050**	800KG	5X100	Ø56
251055+250103	EIXO DE TORCAO C800KG Ø34 BASE 1050 5X114,3	1524	**1050**	800KG	5X114,3	Ø60
251055+250104	EIXO DE TORCAO C800KG Ø34 BASE 1050 5X120,65	1524	**1050**	800KG	5X120,65	Ø60
251105	EIXO DE TORCAO C800KG Ø34 BASE 1100	1574	**1100**	800KG	N/A	N/A
251105+250102	EIXO DE TORCAO C800KG Ø34 BASE 1100 5X100	1574	**1100**	800KG	5X100	Ø56
251105+250103	EIXO DE TORCAO C800KG Ø34 BASE 1100 5X114,3	1574	**1100**	800KG	5X114,3	Ø60
251105+250104	EIXO DE TORCAO C800KG Ø34 BASE 1100 5X120,65	1574	**1100**	800KG	5X120,65	Ø60
251155	EIXO DE TORCAO C800KG Ø34 BASE 1150	1624	**1150**	800KG	N/A	N/A
251155+250102	EIXO DE TORCAO C800KG Ø34 BASE 1150 5X100	1624	**1150**	800KG	5X100	Ø56
251155+250103	EIXO DE TORCAO C800KG Ø34 BASE 1150 5X114,3	1624	**1150**	800KG	5X114,3	Ø60
251155+250104	EIXO DE TORCAO C800KG Ø34 BASE 1150 5X120,65	1624	**1150**	800KG	5X120,65	Ø60
251205	EIXO DE TORCAO C800KG Ø34 BASE 1200	1674	**1200**	800KG	N/A	N/A
251205+250102	EIXO DE TORCAO C800KG Ø34 BASE 1200 5X100	1674	**1200**	800KG	5X100	Ø56
251205+250103	EIXO DE TORCAO C800KG Ø34 BASE 1200 5X114,3	1674	**1200**	800KG	5X114,3	Ø60
251205+250104	EIXO DE TORCAO C800KG Ø34 BASE 1200 5X120,65	1674	**1200**	800KG	5X120,65	Ø60
251255	EIXO DE TORCAO C800KG Ø34 BASE 1250	1724	**1250**	800KG	N/A	N/A
251255+250102	EIXO DE TORCAO C800KG Ø34 BASE 1250 5X100	1724	**1250**	800KG	5X100	Ø56
251255+250103	EIXO DE TORCAO C800KG Ø34 BASE 1250 5X114,3	1724	**1250**	800KG	5X114,3	Ø60
251255+250104	EIXO DE TORCAO C800KG Ø34 BASE 1250 5X120,65	1724	**1250**	800KG	5X120,65	Ø60

CÓDIGO	DESCRIÇÃO	MEDIDA (A) (MM)	MEDIDA (B) (MM)	CAP. MÁX.	FURAÇÃO RODA	Ø ENCAIXE RODA
251305	EIXO DE TORCAO C800KG Ø34 BASE 1300	1774	**1300**	800KG	N/A	N/A
251305+250102	EIXO DE TORCAO C800KG Ø34 BASE 1300 5X100	1774	**1300**	800KG	5X100	Ø56
251305+250103	EIXO DE TORCAO C800KG Ø34 BASE 1300 5X114,3	1774	**1300**	800KG	5X114,3	Ø60
251305+250104	EIXO DE TORCAO C800KG Ø34 BASE 1300 5X120,65	1774	**1300**	800KG	5X120,65	Ø60
251355	EIXO DE TORCAO C800KG Ø34 BASE 1350	1824	**1350**	800KG	N/A	N/A
251355+250102	EIXO DE TORCAO C800KG Ø34 BASE 1350 5X100	1824	**1350**	800KG	5X100	Ø56
251355+250103	EIXO DE TORCAO C800KG Ø34 BASE 1350 5X114,3	1824	**1350**	800KG	5X114,3	Ø60
251355+250104	EIXO DE TORCAO C800KG Ø34 BASE 1350 5X120,65	1824	**1350**	800KG	5X120,65	Ø60
251405	EIXO DE TORCAO C800KG Ø34 BASE 1400	1874	**1400**	800KG	N/A	N/A
251405+250102	EIXO DE TORCAO C800KG Ø34 BASE 1400 5X100	1874	**1400**	800KG	5X100	Ø56
251405+250103	EIXO DE TORCAO C800KG Ø34 BASE 1400 5X114,3	1874	**1400**	800KG	5X114,3	Ø60
251405+250104	EIXO DE TORCAO C800KG Ø34 BASE 1400 5X120,65	1874	**1400**	800KG	5X120,65	Ø60
251455	EIXO DE TORCAO C800KG Ø34 BASE 1450	1924	**1450**	800KG	N/A	N/A
251455+250102	EIXO DE TORCAO C800KG Ø34 BASE 1450 5X100	1924	**1450**	800KG	5X100	Ø56
251455+250103	EIXO DE TORCAO C800KG Ø34 BASE 1450 5X114,3	1924	**1450**	800KG	5X114,3	Ø60
251455+250104	EIXO DE TORCAO C800KG Ø34 BASE 1450 5X120,65	1924	**1450**	800KG	5X120,65	Ø60
251505	EIXO DE TORCAO C800KG Ø34 BASE 1500	1974	**1500**	800KG	N/A	N/A
251505+250102	EIXO DE TORCAO C800KG Ø34 BASE 1500 5X100	1974	**1500**	800KG	5X100	Ø56
251505+250103	EIXO DE TORCAO C800KG Ø34 BASE 1500 5X114,3	1974	**1500**	800KG	5X114,3	Ø60
251505+250104	EIXO DE TORCAO C800KG Ø34 BASE 1500 5X120,65	1974	**1500**	800KG	5X120,65	Ø60
251555	EIXO DE TORCAO C800KG Ø34 BASE 1550	2024	**1550**	800KG	N/A	N/A
251555+250102	EIXO DE TORCAO C800KG Ø34 BASE 1550 5X100	2024	**1550**	800KG	5X100	Ø56
251555+250103	EIXO DE TORCAO C800KG Ø34 BASE 1550 5X114,3	2024	**1550**	800KG	5X114,3	Ø60
251555+250104	EIXO DE TORCAO C800KG Ø34 BASE 1550 5X120,65	2024	**1550**	800KG	5X120,65	Ø60
251605	EIXO DE TORCAO C800KG Ø34 BASE 1600	2074	**1600**	800KG	N/A	N/A
251605+250102	EIXO DE TORCAO C800KG Ø34 BASE 1600 5X100	2074	**1600**	800KG	5X100	Ø56
251605+250103	EIXO DE TORCAO C800KG Ø34 BASE 1600 5X114,3	2074	**1600**	800KG	5X114,3	Ø60
251605+250104	EIXO DE TORCAO C800KG Ø34 BASE 1600 5X120,65	2074	**1600**	800KG	5X120,65	Ø60
251655	EIXO DE TORCAO C800KG Ø34 BASE 1650	2124	**1650**	800KG	N/A	N/A
251655+250102	EIXO DE TORCAO C800KG Ø34 BASE 1650 5X100	2124	**1650**	800KG	5X100	Ø56
251655+250103	EIXO DE TORCAO C800KG Ø34 BASE 1650 5X114,3	2124	**1650**	800KG	5X114,3	Ø60
251655+250104	EIXO DE TORCAO C800KG Ø34 BASE 1650 5X120,65	2124	**1650**	800KG	5X120,65	Ø60
251705	EIXO DE TORCAO C800KG Ø34 BASE 1700	2174	**1700**	800KG	N/A	N/A
251705+250102	EIXO DE TORCAO C800KG Ø34 BASE 1700 5X100	2174	**1700**	800KG	5X100	Ø56
251705+250103	EIXO DE TORCAO C800KG Ø34 BASE 1700 5X114,3	2174	**1700**	800KG	5X114,3	Ø60
251705+250104	EIXO DE TORCAO C800KG Ø34 BASE 1700 5X120,65	2174	**1700**	800KG	5X120,65	Ø60
251755	EIXO DE TORCAO C800KG Ø34 BASE 1750	2224	**1750**	800KG	N/A	N/A
251755+250102	EIXO DE TORCAO C800KG Ø34 BASE 1750 5X100	2224	**1750**	800KG	5X100	Ø56
251755+250103	EIXO DE TORCAO C800KG Ø34 BASE 1750 5X114,3	2224	**1750**	800KG	5X114,3	Ø60
251755+250104	EIXO DE TORCAO C800KG Ø34 BASE 1750 5X120,65	2224	**1750**	800KG	5X120,65	Ø60
251805	EIXO DE TORCAO C800KG Ø34 BASE 1800	2274	**1800**	800KG	N/A	N/A
251805+250102	EIXO DE TORCAO C800KG Ø34 BASE 1800 5X100	2274	**1800**	800KG	5X100	Ø56
251805+250103	EIXO DE TORCAO C800KG Ø34 BASE 1800 5X114,3	2274	**1800**	800KG	5X114,3	Ø60
251805+250104	EIXO DE TORCAO C800KG Ø34 BASE 1800 5X120,65	2274	**1800**	800KG	5X120,65	Ø60

CÓDIGO	DESCRIÇÃO	MEDIDA (A) (MM)	MEDIDA (B) (MM)	CAP. MÁX.	FURAÇÃO RODA	Ø ENCAIXE RODA
251855	EIXO DE TORCAO C800KG Ø34 BASE 1850	2324	**1850**	800KG	N/A	N/A
251855+250102	EIXO DE TORCAO C800KG Ø34 BASE 1850 5X100	2324	**1850**	800KG	5X100	Ø56
251855+250103	EIXO DE TORCAO C800KG Ø34 BASE 1850 5X114,3	2324	**1850**	800KG	5X114,3	Ø60
251855+250104	EIXO DE TORCAO C800KG Ø34 BASE 1850 5X120,65	2324	**1850**	800KG	5X120,65	Ø60
251905	EIXO DE TORCAO C800KG Ø34 BASE 1900	2374	**1900**	800KG	N/A	N/A
251905+250102	EIXO DE TORCAO C800KG Ø34 BASE 1900 5X100	2374	**1900**	800KG	5X100	Ø56
251905+250103	EIXO DE TORCAO C800KG Ø34 BASE 1900 5X114,3	2374	**1900**	800KG	5X114,3	Ø60
251905+250104	EIXO DE TORCAO C800KG Ø34 BASE 1900 5X120,65	2374	**1900**	800KG	5X120,65	Ø60
251955	EIXO DE TORCAO C800KG Ø34 BASE 1950	2424	**1950**	800KG	N/A	N/A
251955+250102	EIXO DE TORCAO C800KG Ø34 BASE 1950 5X100	2424	**1950**	800KG	5X100	Ø56
251955+250103	EIXO DE TORCAO C800KG Ø34 BASE 1950 5X114,3	2424	**1950**	800KG	5X114,3	Ø60
251955+250104	EIXO DE TORCAO C800KG Ø34 BASE 1950 5X120,65	2424	**1950**	800KG	5X120,65	Ø60
252005	EIXO DE TORCAO C800KG Ø34 BASE 2000	2474	**2000**	800KG	N/A	N/A
252005+250102	EIXO DE TORCAO C800KG Ø34 BASE 2000 5X100	2474	**2000**	800KG	5X100	Ø56
252005+250103	EIXO DE TORCAO C800KG Ø34 BASE 2000 5X114,3	2474	**2000**	800KG	5X114,3	Ø60
252005+250104	EIXO DE TORCAO C800KG Ø34 BASE 2000 5X120,65	2474	**2000**	800KG	5X120,65	Ø60
252055	EIXO DE TORCAO C800KG Ø34 BASE 2050	2524	**2050**	800KG	N/A	N/A
252055+250102	EIXO DE TORCAO C800KG Ø34 BASE 2050 5X100	2524	**2050**	800KG	5X100	Ø56
252055+250103	EIXO DE TORCAO C800KG Ø34 BASE 2050 5X114,3	2524	**2050**	800KG	5X114,3	Ø60
252055+250104	EIXO DE TORCAO C800KG Ø34 BASE 2050 5X120,65	2524	**2050**	800KG	5X120,65	Ø60
252105	EIXO DE TORCAO C800KG Ø34 BASE 2100	2574	**2100**	800KG	N/A	N/A
252105+250102	EIXO DE TORCAO C800KG Ø34 BASE 2100 5X100	2574	**2100**	800KG	5X100	Ø56
252105+250103	EIXO DE TORCAO C800KG Ø34 BASE 2100 5X114,3	2574	**2100**	800KG	5X114,3	Ø60
252105+250104	EIXO DE TORCAO C800KG Ø34 BASE 2100 5X120,65	2574	**2100**	800KG	5X120,65	Ø60



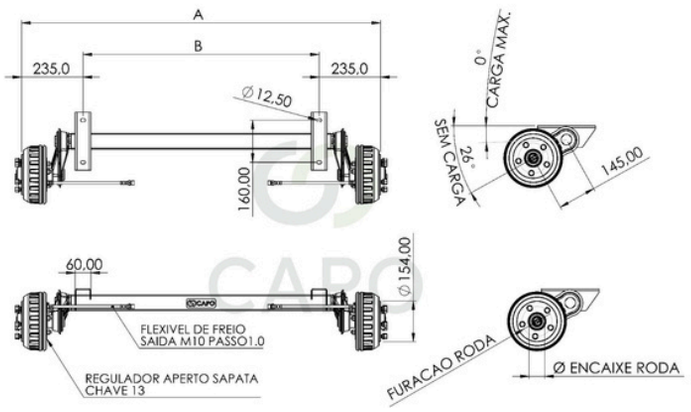

CÓDIGO	DESCRIÇÃO	MEDIDA (A) (MM)	MEDIDA (B) (MM)	CAP. MÁX.	FURAÇÃO RODA	Ø ENCAIXE RODA
250905+250105	EIXO DE TORCAO C800KG Ø34 BASE 900 4X98 C.F.	1370	**900**	800KG	4X98	Ø57
250905+250106	EIXO DE TORCAO C800KG Ø34 BASE 900 4X100 - 4X108 C.F.	1370	**900**	800KG	4X100-4X108	Ø57
250905+250107	EIXO DE TORCAO C800KG Ø34 BASE 900 5X100 C.F.	1370	**900**	800KG	5X100	Ø56
250905+250108	EIXO DE TORCAO C800KG Ø34 BASE 900 5X114,3 C.F	1370	**900**	800KG	5X114,3	Ø60
250905+250109	EIXO DE TORCAO C800KG Ø34 BASE 900 5X120,65 C.F	1370	**900**	800KG	5X120,65	Ø60
250955+250105	EIXO DE TORCAO C800KG Ø34 BASE 950 4X98 C.F.	1420	**950**	800KG	4X98	Ø57
250955+250106	EIXO DE TORCAO C800KG Ø34 BASE 950 4X100 - 4X108 C.F.	1420	**950**	800KG	4X100-4X108	Ø57
250955+250107	EIXO DE TORCAO C800KG Ø34 BASE 950 5X100 C.F	1420	**950**	800KG	5X100	Ø56
250955+250108	EIXO DE TORCAO C800KG Ø34 BASE 950 5X114,3 C.F	1420	**950**	800KG	5X114,3	Ø60
250955+250109	EIXO DE TORCAO C800KG Ø34 BASE 950 5X120,65 C.F	1420	**950**	800KG	5X120,65	Ø60
251005+250105	EIXO DE TORCAO C800KG Ø34 BASE 1000 4X98 C.F.	1470	**1000**	800KG	4X98	Ø57
251005+250106	EIXO DE TORCAO C800KG Ø34 BASE 1000 4X100 - 4X108 C.F.	1470	**1000**	800KG	4X100-4X108	Ø57
251005+250107	EIXO DE TORCAO C800KG Ø34 BASE 1000 5X100 C.F	1470	**1000**	800KG	5X100	Ø56
251005+250108	EIXO DE TORCAO C800KG Ø34 BASE 1000 5X114,3 C.F	1470	**1000**	800KG	5X114,3	Ø60
251005+250109	EIXO DE TORCAO C800KG Ø34 BASE 1000 5X120,65 C.F	1470	**1000**	800KG	5X120,65	Ø60
251055+250105	EIXO DE TORCAO C800KG Ø34 BASE 1050 4X98 C.F.	1520	**1050**	800KG	4X98	Ø57
251055+250106	EIXO DE TORCAO C800KG Ø34 BASE 1050 4X100 - 4X108 C.F.	1520	**1050**	800KG	4X100-4X108	Ø57
251055+250107	EIXO DE TORCAO C800KG Ø34 BASE 1050 5X100 C.F	1520	**1050**	800KG	5X100	Ø56
251055+250108	EIXO DE TORCAO C800KG Ø34 BASE 1050 5X114,3 C.F	1520	**1050**	800KG	5X114,3	Ø60
251055+250109	EIXO DE TORCAO C800KG Ø34 BASE 1050 5X120,65 C.F	1520	**1050**	800KG	5X120,65	Ø60
251105+250105	EIXO DE TORCAO C800KG Ø34 BASE 1100 4X98 C.F.	1570	**1100**	800KG	4X98	Ø57
251105+250106	EIXO DE TORCAO C800KG Ø34 BASE 1100 4X100 - 4X108 C.F.	1570	**1100**	800KG	4X100-4X108	Ø57
251105+250107	EIXO DE TORCAO C800KG Ø34 BASE 1100 5X100 C.F	1570	**1100**	800KG	5X100	Ø56
251105+250108	EIXO DE TORCAO C800KG Ø34 BASE 1100 5X114,3 C.F	1570	**1100**	800KG	5X114,3	Ø60
251105+250109	EIXO DE TORCAO C800KG Ø34 BASE 1100 5X120,65 C.F	1570	**1100**	800KG	5X120,65	Ø60
251155+250105	EIXO DE TORCAO C800KG Ø34 BASE 1150 4X98 C.F.	1620	**1150**	800KG	4X98	Ø57
251155+250106	EIXO DE TORCAO C800KG Ø34 BASE 1150 4X100 - 4X108 C.F.	1620	**1150**	800KG	4X100-4X108	Ø57
251155+250107	EIXO DE TORCAO C800KG Ø34 BASE 1150 5X100 C.F	1620	**1150**	800KG	5X100	Ø56
251155+250108	EIXO DE TORCAO C800KG Ø34 BASE 1150 5X114,3 C.F	1620	**1150**	800KG	5X114,3	Ø60
251155+250109	EIXO DE TORCAO C800KG Ø34 BASE 1150 5X120,65 C.F	1620	**1150**	800KG	5X120,65	Ø60

CÓDIGO	DESCRIÇÃO	MEDIDA (A) (MM)	MEDIDA (B) (MM)	CAP. MÁX.	FURAÇÃO RODA	Ø ENCAIXE RODA
251205+250105	EIXO DE TORCAO C800KG Ø34 BASE 1200 4X98 C.F.	1670	**1200**	800KG	4X98	Ø57
251205+250106	EIXO DE TORCAO C800KG Ø34 BASE 1200 4X100 - 4X108 C.F.	1670	**1200**	800KG	4X100-4X108	Ø57
251205+250107	EIXO DE TORCAO C800KG Ø34 BASE 1200 5X100 C.F	1670	**1200**	800KG	5X100	Ø56
251205+250108	EIXO DE TORCAO C800KG Ø34 BASE 1200 5X114,3 C.F	1670	**1200**	800KG	5X114,3	Ø60
251205+250109	EIXO DE TORCAO C800KG Ø34 BASE 1200 5X120,65 C.F	1670	**1200**	800KG	5X120,65	Ø60
251255+250105	EIXO DE TORCAO C800KG Ø34 BASE 1250 4X98 C.F.	1720	**1250**	800KG	4X98	Ø57
251255+250106	EIXO DE TORCAO C800KG Ø34 BASE 1250 4X100 - 4X108 C.F.	1720	**1250**	800KG	4X100-4X108	Ø57
251255+250107	EIXO DE TORCAO C800KG Ø34 BASE 1250 5X100 C.F	1720	**1250**	800KG	5X100	Ø56
251255+250108	EIXO DE TORCAO C800KG Ø34 BASE 1250 5X114,3 C.F	1720	**1250**	800KG	5X114,3	Ø60
251255+250109	EIXO DE TORCAO C800KG Ø34 BASE 1250 5X120,65 C.F	1720	**1250**	800KG	5X120,65	Ø60
251305+250105	EIXO DE TORCAO C800KG Ø34 BASE 1300 4X98 C.F.	1770	**1300**	800KG	4X98	Ø57
251305+250106	EIXO DE TORCAO C800KG Ø34 BASE 1300 4X100 - 4X108 C.F.	1770	**1300**	800KG	4X100-4X108	Ø57
251305+250107	EIXO DE TORCAO C800KG Ø34 BASE 1300 5X100 C.F	1770	**1300**	800KG	5X100	Ø56
251305+250108	EIXO DE TORCAO C800KG Ø34 BASE 1300 5X114,3 C.F	1770	**1300**	800KG	5X114,3	Ø60
251305+250109	EIXO DE TORCAO C800KG Ø34 BASE 1300 5X120,65 C.F	1770	**1300**	800KG	5X120,65	Ø60
251355+250105	EIXO DE TORCAO C800KG Ø34 BASE 1350 4X98 C.F.	1820	**1350**	800KG	4X98	Ø57
251355+250106	EIXO DE TORCAO C800KG Ø34 BASE 1350 4X100 - 4X108 C.F.	1820	**1350**	800KG	4X100-4X108	Ø57
251355+250107	EIXO DE TORCAO C800KG Ø34 BASE 1350 5X100 C.F	1820	**1350**	800KG	5X100	Ø56
251355+250108	EIXO DE TORCAO C800KG Ø34 BASE 1350 5X114,3 C.F	1820	**1350**	800KG	5X114,3	Ø60
251355+250109	EIXO DE TORCAO C800KG Ø34 BASE 1350 5X120,65 C.F	1820	**1350**	800KG	5X120,65	Ø60
251405+250105	EIXO DE TORCAO C800KG Ø34 BASE 1400 4X98 C.F.	1870	**1400**	800KG	4X98	Ø57
251405+250106	EIXO DE TORCAO C800KG Ø34 BASE 1400 4X100 - 4X108 C.F.	1870	**1400**	800KG	4X100-4X108	Ø57
251405+250107	EIXO DE TORCAO C800KG Ø34 BASE 1400 5X100 C.F	1870	**1400**	800KG	5X100	Ø56
251405+250108	EIXO DE TORCAO C800KG Ø34 BASE 1400 5X114,3 C.F	1870	**1400**	800KG	5X114,3	Ø60
251405+250109	EIXO DE TORCAO C800KG Ø34 BASE 1400 5X120,65 C.F	1870	**1400**	800KG	5X120,65	Ø60
251455+250105	EIXO DE TORCAO C800KG Ø34 BASE 1450 4X98 C.F.	1920	**1450**	800KG	4X98	Ø57
251455+250106	EIXO DE TORCAO C800KG Ø34 BASE 1450 4X100 - 4X108 C.F.	1920	**1450**	800KG	4X100-4X108	Ø57
251455+250107	EIXO DE TORCAO C800KG Ø34 BASE 1450 5X100 C.F	1920	**1450**	800KG	5X100	Ø56
251455+250108	EIXO DE TORCAO C800KG Ø34 BASE 1450 5X114,3 C.F	1920	**1450**	800KG	5X114,3	Ø60
251455+250109	EIXO DE TORCAO C800KG Ø34 BASE 1450 5X120,65 C.F	1920	**1450**	800KG	5X120,65	Ø60
251505+250105	EIXO DE TORCAO C800KG Ø34 BASE 1500 4X98 C.F.	1970	**1500**	800KG	4X98	Ø57
251505+250106	EIXO DE TORCAO C800KG Ø34 BASE 1500 4X100 - 4X108 C.F.	1970	**1500**	800KG	4X100-4X108	Ø57
251505+250107	EIXO DE TORCAO C800KG Ø34 BASE 1500 5X100 C.F	1970	**1500**	800KG	5X100	Ø56
251505+250108	EIXO DE TORCAO C800KG Ø34 BASE 1500 5X114,3 C.F	1970	**1500**	800KG	5X114,3	Ø60
251505+250109	EIXO DE TORCAO C800KG Ø34 BASE 1500 5X120,65 C.F	1970	**1500**	800KG	5X120,65	Ø60
251555+250105	EIXO DE TORCAO C800KG Ø34 BASE 1550 4X98 C.F.	2020	**1550**	800KG	4X98	Ø57
251555+250106	EIXO DE TORCAO C800KG Ø34 BASE 1550 4X100 - 4X108 C.F.	2020	**1550**	800KG	4X100-4X108	Ø57
251555+250107	EIXO DE TORCAO C800KG Ø34 BASE 1550 5X100 C.F	2020	**1550**	800KG	5X100	Ø56
251555+250108	EIXO DE TORCAO C800KG Ø34 BASE 1550 5X114,3 C.F	2020	**1550**	800KG	5X114,3	Ø60
251555+250109	EIXO DE TORCAO C800KG Ø34 BASE 1550 5X120,65 C.F	2020	**1550**	800KG	5X120,65	Ø60
251605+250105	EIXO DE TORCAO C800KG Ø34 BASE 1600 4X98 C.F.	2070	**1600**	800KG	4X98	Ø57
251605+250106	EIXO DE TORCAO C800KG Ø34 BASE 1600 4X100 - 4X108 C.F.	2070	**1600**	800KG	4X100-4X108	Ø57
251605+250107	EIXO DE TORCAO C800KG Ø34 BASE 1600 5X100 C.F	2070	**1600**	800KG	5X100	Ø56
251605+250108	EIXO DE TORCAO C800KG Ø34 BASE 1600 5X114,3 C.F	2070	**1600**	800KG	5X114,3	Ø60
251605+250109	EIXO DE TORCAO C800KG Ø34 BASE 1600 5X120,65 C.F	2070	**1600**	800KG	5X120,65	Ø60

CÓDIGO	DESCRIÇÃO	MEDIDA (A) (MM)	MEDIDA (B) (MM)	CAP. MÁX.	FURAÇÃO RODA	Ø ENCAIXE RODA
251655+250105	EIXO DE TORCAO C800KG Ø34 BASE 1650 4X98 C.F.	2120	**1650**	800KG	4X98	Ø57
251655+250106	EIXO DE TORCAO C800KG Ø34 BASE 1650 4X100 - 4X108 C.F.	2120	**1650**	800KG	4X100-4X108	Ø57
251655+250107	EIXO DE TORCAO C800KG Ø34 BASE 1650 5X100 C.F	2120	**1650**	800KG	5X100	Ø56
251655+250108	EIXO DE TORCAO C800KG Ø34 BASE 1650 5X114,3 C.F	2120	**1650**	800KG	5X114,3	Ø60
251655+250109	EIXO DE TORCAO C800KG Ø34 BASE 1650 5X120,65 C.F	2120	**1650**	800KG	5X120,65	Ø60
251705+250105	EIXO DE TORCAO C800KG Ø34 BASE 1700 4X98 C.F.	2170	**1700**	800KG	4X98	Ø57
251705+250106	EIXO DE TORCAO C800KG Ø34 BASE 1700 4X100 - 4X108 C.F.	2170	**1700**	800KG	4X100-4X108	Ø57
251705+250107	EIXO DE TORCAO C800KG Ø34 BASE 1700 5X100 C.F	2170	**1700**	800KG	5X100	Ø56
251705+250108	EIXO DE TORCAO C800KG Ø34 BASE 1700 5X114,3 C.F	2170	**1700**	800KG	5X114,3	Ø60
251705+250109	EIXO DE TORCAO C800KG Ø34 BASE 1700 5X120,65 C.F	2170	**1700**	800KG	5X120,65	Ø60
251755+250105	EIXO DE TORCAO C800KG Ø34 BASE 1750 4X98 C.F.	2220	**1750**	800KG	4X98	Ø57
251755+250106	EIXO DE TORCAO C800KG Ø34 BASE 1750 4X100 - 4X108 C.F.	2220	**1750**	800KG	4X100-4X108	Ø57
251755+250107	EIXO DE TORCAO C800KG Ø34 BASE 1750 5X100 C.F	2220	**1750**	800KG	5X100	Ø56
251755+250108	EIXO DE TORCAO C800KG Ø34 BASE 1750 5X114,3 C.F	2220	**1750**	800KG	5X114,3	Ø60
251755+250109	EIXO DE TORCAO C800KG Ø34 BASE 1750 5X120,65 C.F	2220	**1750**	800KG	5X120,65	Ø60
251805+250105	EIXO DE TORCAO C800KG Ø34 BASE 1800 4X98 C.F.	2270	**1800**	800KG	4X98	Ø57
251805+250106	EIXO DE TORCAO C800KG Ø34 BASE 1800 4X100 - 4X108 C.F.	2270	**1800**	800KG	4X100-4X108	Ø57
251805+250107	EIXO DE TORCAO C800KG Ø34 BASE 1800 5X100 C.F	2270	**1800**	800KG	5X100	Ø56
251805+250108	EIXO DE TORCAO C800KG Ø34 BASE 1800 5X114,3 C.F	2270	**1800**	800KG	5X114,3	Ø60
251805+250109	EIXO DE TORCAO C800KG Ø34 BASE 1800 5X120,65 C.F	2270	**1800**	800KG	5X120,65	Ø60
251855+250105	EIXO DE TORCAO C800KG Ø34 BASE 1850 4X98 C.F.	2320	**1850**	800KG	4X98	Ø57
251855+250106	EIXO DE TORCAO C800KG Ø34 BASE 1850 4X100 - 4X108 C.F.	2320	**1850**	800KG	4X100-4X108	Ø57
251855+250107	EIXO DE TORCAO C800KG Ø34 BASE 1850 5X100 C.F	2320	**1850**	800KG	5X100	Ø56
251855+250108	EIXO DE TORCAO C800KG Ø34 BASE 1850 5X114,3 C.F	2320	**1850**	800KG	5X114,3	Ø60
251855+250109	EIXO DE TORCAO C800KG Ø34 BASE 1850 5X120,65 C.F	2320	**1850**	800KG	5X120,65	Ø60
251905+250105	EIXO DE TORCAO C800KG Ø34 BASE 1900 4X98 C.F.	2370	**1900**	800KG	4X98	Ø57
251905+250106	EIXO DE TORCAO C800KG Ø34 BASE 1900 4X100 - 4X108 C.F.	2370	**1900**	800KG	4X100-4X108	Ø57
251905+250107	EIXO DE TORCAO C800KG Ø34 BASE 1900 5X100 C.F	2370	**1900**	800KG	5X100	Ø56
251905+250108	EIXO DE TORCAO C800KG Ø34 BASE 1900 5X114,3 C.F	2370	**1900**	800KG	5X114,3	Ø60
251905+250109	EIXO DE TORCAO C800KG Ø34 BASE 1900 5X120,65 C.F	2370	**1900**	800KG	5X120,65	Ø60
251955+250105	EIXO DE TORCAO C800KG Ø34 BASE 1950 4X98 C.F.	2420	**1950**	800KG	4X98	Ø57
251955+250106	EIXO DE TORCAO C800KG Ø34 BASE 1950 4X100 - 4X108 C.F.	2420	**1950**	800KG	4X100-4X108	Ø57
251955+250107	EIXO DE TORCAO C800KG Ø34 BASE 1950 5X100 C.F	2420	**1950**	800KG	5X100	Ø56
251955+250108	EIXO DE TORCAO C800KG Ø34 BASE 1950 5X114,3 C.F	2420	**1950**	800KG	5X114,3	Ø60
251955+250109	EIXO DE TORCAO C800KG Ø34 BASE 1950 5X120,65 C.F	2420	**1950**	800KG	5X120,65	Ø60
252005+250105	EIXO DE TORCAO C800KG Ø34 BASE 2000 4X98 C.F.	2470	**2000**	800KG	4X98	Ø57
252005+250106	EIXO DE TORCAO C800KG Ø34 BASE 2000 4X100 - 4X108 C.F.	2470	**2000**	800KG	4X100-4X108	Ø57
252005+250107	EIXO DE TORCAO C800KG Ø34 BASE 2000 5X100 C.F	2470	**2000**	800KG	5X100	Ø56
252005+250108	EIXO DE TORCAO C800KG Ø34 BASE 2000 5X114,3 C.F	2470	**2000**	800KG	5X114,3	Ø60
252005+250109	EIXO DE TORCAO C800KG Ø34 BASE 2000 5X120,65 C.F	2470	**2000**	800KG	5X120,65	Ø60
252055+250105	EIXO DE TORCAO C800KG Ø34 BASE 2050 4X98 C.F.	2520	**2050**	800KG	4X98	Ø57
252055+250106	EIXO DE TORCAO C800KG Ø34 BASE 2050 4X100 - 4X108 C.F.	2520	**2050**	800KG	4X100-4X108	Ø57
252055+250107	EIXO DE TORCAO C800KG Ø34 BASE 2050 5X100 C.F	2520	**2050**	800KG	5X100	Ø56
252055+250108	EIXO DE TORCAO C800KG Ø34 BASE 2050 5X114,3 C.F	2520	**2050**	800KG	5X114,3	Ø60
252055+250109	EIXO DE TORCAO C800KG Ø34 BASE 2050 5X120,65 C.F	2520	**2050**	800KG	5X120,65	Ø60

EIXO DE TORÇÃO 1.200KG Ø34 C/ FREIO

SOLUÇÕES PARA REBOQUES E TRAILERS

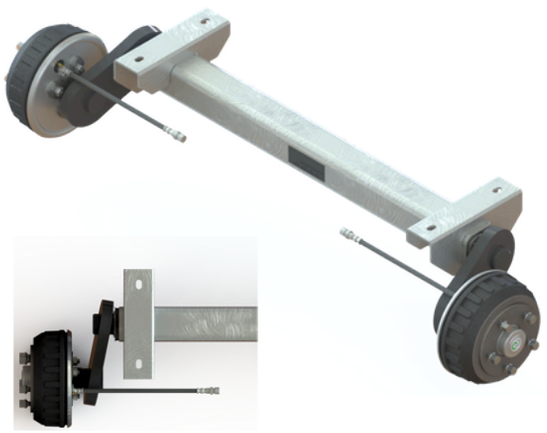

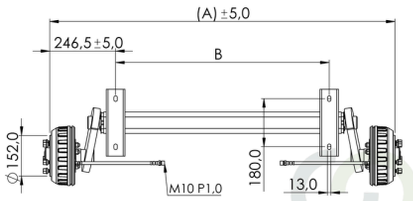

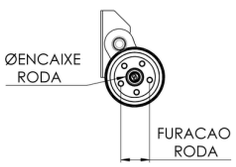

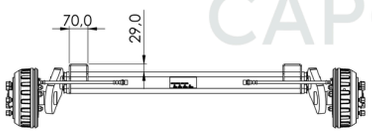

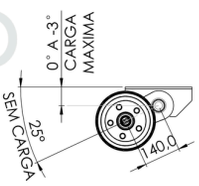

CÓDIGO	DESCRIÇÃO	MEDIDA (A) (MM)	MEDIDA (B) (MM)	CAP. MÁX.	FURAÇÃO RODA	Ø ENCAIXE RODA
251007+250107	EIXO DE TORCAO C1200KG - ROL.Ø34 - BASE 1000MM - 5X100	1493	**1000**	1200KG	5X100	Ø56
251007+250108	EIXO DE TORCAO C1200KG - ROL.Ø34 - BASE 1000MM - 5X114,3	1493	**1000**	1200KG	5X114,3	Ø60
251007+250109	EIXO DE TORCAO C1200KG - ROL.Ø34 - BASE 1000MM - 5X120,65	1493	**1000**	1200KG	5X120,65	Ø60
251057+250107	EIXO DE TORCAO C1200KG - ROL.Ø34 - BASE 1050MM - 5X100	1543	**1050**	1200KG	5X100	Ø56
251057+250108	EIXO DE TORCAO C1200KG - ROL.Ø34 - BASE 1050MM - 5X114,3	1543	**1050**	1200KG	5X114,3	Ø60
251057+250109	EIXO DE TORCAO C1200KG - ROL.Ø34 - BASE 1050MM - 5X120,65	1543	**1050**	1200KG	5X120,65	Ø60
251107+250107	EIXO DE TORCAO C1200KG - ROL.Ø34 - BASE 1100MM - 5X100	1593	**1100**	1200KG	5X100	Ø56
251107+250108	EIXO DE TORCAO C1200KG - ROL.Ø34 - BASE 1100MM - 5X114,3	1593	**1100**	1200KG	5X114,3	Ø60
251107+250109	EIXO DE TORCAO C1200KG - ROL.Ø34 - BASE 1100MM - 5X120,65	1593	**1100**	1200KG	5X120,65	Ø60
251157+250107	EIXO DE TORCAO C1200KG - ROL.Ø34 - BASE 1150MM - 5X100	1643	**1150**	1200KG	5X100	Ø56
251157+250108	EIXO DE TORCAO C1200KG - ROL.Ø34 - BASE 1150MM - 5X114,3	1643	**1150**	1200KG	5X114,3	Ø60
251157+250109	EIXO DE TORCAO C1200KG - ROL.Ø34 - BASE 1150MM - 5X120,65	1643	**1150**	1200KG	5X120,65	Ø60
251207+250107	EIXO DE TORCAO C1200KG - ROL.Ø34 - BASE 1200MM - 5X100	1693	**1200**	1200KG	5X100	Ø56
251207+250108	EIXO DE TORCAO C1200KG - ROL.Ø34 - BASE 1200MM - 5X114,3	1693	**1200**	1200KG	5X114,3	Ø60
251207+250109	EIXO DE TORCAO C1200KG - ROL.Ø34 - BASE 1200MM - 5X120,65	1693	**1200**	1200KG	5X120,65	Ø60
251257+250107	EIXO DE TORCAO C1200KG - ROL.Ø34 - BASE 1250MM - 5X100	1743	**1250**	1200KG	5X100	Ø56
251257+250108	EIXO DE TORCAO C1200KG - ROL.Ø34 - BASE 1250MM - 5X114,3	1743	**1250**	1200KG	5X114,3	Ø60
251257+250109	EIXO DE TORCAO C1200KG - ROL.Ø34 - BASE 1250MM - 5X120,65	1743	**1250**	1200KG	5X120,65	Ø60
251307+250107	EIXO DE TORCAO C1200KG - ROL.Ø34 - BASE 1300MM - 5X100	1793	**1300**	1200KG	5X100	Ø56
251307+250108	EIXO DE TORCAO C1200KG - ROL.Ø34 - BASE 1300MM - 5X114,3	1793	**1300**	1200KG	5X114,3	Ø60
251307+250109	EIXO DE TORCAO C1200KG - ROL.Ø34 - BASE 1300MM - 5X120,65	1793	**1300**	1200KG	5X120,65	Ø60
251357+250107	EIXO DE TORCAO C1200KG - ROL.Ø34 - BASE 1350MM - 5X100	1843	**1350**	1200KG	5X100	Ø56
251357+250108	EIXO DE TORCAO C1200KG - ROL.Ø34 - BASE 1350MM - 5X114,3	1843	**1350**	1200KG	5X114,3	Ø60
251357+250109	EIXO DE TORCAO C1200KG - ROL.Ø34 - BASE 1350MM - 5X120,65	1843	**1350**	1200KG	5X120,65	Ø60
251407+250107	EIXO DE TORCAO C1200KG - ROL.Ø34 - BASE 1400MM - 5X100	1893	**1400**	1200KG	5X100	Ø56
251407+250108	EIXO DE TORCAO C1200KG - ROL.Ø34 - BASE 1400MM - 5X114,3	1893	**1400**	1200KG	5X114,3	Ø60
251407+250109	EIXO DE TORCAO C1200KG - ROL.Ø34 - BASE 1400MM - 5X120,65	1893	**1400**	1200KG	5X120,65	Ø60
251457+250107	EIXO DE TORCAO C1200KG - ROL.Ø34 - BASE 1450MM - 5X100	1943	**1450**	1200KG	5X100	Ø56
251457+250108	EIXO DE TORCAO C1200KG - ROL.Ø34 - BASE 1450MM - 5X114,3	1943	**1450**	1200KG	5X114,3	Ø60
251457+250109	EIXO DE TORCAO C1200KG - ROL.Ø34 - BASE 1450MM - 5X120,65	1943	**1450**	1200KG	5X120,65	Ø60

CÓDIGO	DESCRIÇÃO	MEDIDA (A) (MM)	MEDIDA (B) (MM)	CAP. MÁX.	FURAÇÃO RODA	Ø ENCAIXE RODA
251507+250107	EIXO DE TORCAO C1200KG - ROL.Ø34 - BASE 1500MM - 5X100	1993	**1500**	1200KG	5X100	Ø56
251507+250108	EIXO DE TORCAO C1200KG - ROL.Ø34 - BASE 1500MM - 5X114,3	1993	**1500**	1200KG	5X114,3	Ø60
251507+250109	EIXO DE TORCAO C1200KG - ROL.Ø34 - BASE 1500MM - 5X120,65	1993	**1500**	1200KG	5X120,65	Ø60
251557+250107	EIXO DE TORCAO C1200KG - ROL.Ø34 - BASE 1550MM - 5X100	2043	**1550**	1200KG	5X100	Ø56
251557+250108	EIXO DE TORCAO C1200KG - ROL.Ø34 - BASE 1550MM - 5X114,3	2043	**1550**	1200KG	5X114,3	Ø60
251557+250109	EIXO DE TORCAO C1200KG - ROL.Ø34 - BASE 1550MM - 5X120,65	2043	**1550**	1200KG	5X120,65	Ø60
251607+250107	EIXO DE TORCAO C1200KG - ROL.Ø34 - BASE 1600MM - 5X100	2093	**1600**	1200KG	5X100	Ø56
251607+250108	EIXO DE TORCAO C1200KG - ROL.Ø34 - BASE 1600MM - 5X114,3	2093	**1600**	1200KG	5X114,3	Ø60
251607+250109	EIXO DE TORCAO C1200KG - ROL.Ø34 - BASE 1600MM - 5X120,65	2093	**1600**	1200KG	5X120,65	Ø60
251657+250107	EIXO DE TORCAO C1200KG - ROL.Ø34 - BASE 1650MM - 5X100	2143	**1650**	1200KG	5X100	Ø56
251657+250108	EIXO DE TORCAO C1200KG - ROL.Ø34 - BASE 1650MM - 5X114,3	2143	**1650**	1200KG	5X114,3	Ø60
251657+250109	EIXO DE TORCAO C1200KG - ROL.Ø34 - BASE 1650MM - 5X120,65	2143	**1650**	1200KG	5X120,65	Ø60
251707+250107	EIXO DE TORCAO C1200KG - ROL.Ø34 - BASE 1700MM - 5X100	2193	**1700**	1200KG	5X100	Ø56
251707+250108	EIXO DE TORCAO C1200KG - ROL.Ø34 - BASE 1700MM - 5X114,3	2193	**1700**	1200KG	5X114,3	Ø60
251707+250109	EIXO DE TORCAO C1200KG - ROL.Ø34 - BASE 1700MM - 5X120,65	2193	**1700**	1200KG	5X120,65	Ø60
251757+250107	EIXO DE TORCAO C1200KG - ROL.Ø34 - BASE 1750MM - 5X100	2243	**1750**	1200KG	5X100	Ø56
251757+250108	EIXO DE TORCAO C1200KG - ROL.Ø34 - BASE 1750MM - 5X114,3	2243	**1750**	1200KG	5X114,3	Ø60
251757+250109	EIXO DE TORCAO C1200KG - ROL.Ø34 - BASE 1750MM - 5X120,65	2243	**1750**	1200KG	5X120,65	Ø60
251807+250107	EIXO DE TORCAO C1200KG - ROL.Ø34 - BASE 1800MM - 5X100	2293	**1800**	1200KG	5X100	Ø56
251807+250108	EIXO DE TORCAO C1200KG - ROL.Ø34 - BASE 1800MM - 5X114,3	2293	**1800**	1200KG	5X114,3	Ø60
251807+250109	EIXO DE TORCAO C1200KG - ROL.Ø34 - BASE 1800MM - 5X120,65	2293	**1800**	1200KG	5X120,65	Ø60
251857+250107	EIXO DE TORCAO C1200KG - ROL.Ø34 - BASE 1850MM - 5X100	2343	**1850**	1200KG	5X100	Ø56
251857+250108	EIXO DE TORCAO C1200KG - ROL.Ø34 - BASE 1850MM - 5X114,3	2343	**1850**	1200KG	5X114,3	Ø60
251857+250109	EIXO DE TORCAO C1200KG - ROL.Ø34 - BASE 1850MM - 5X120,65	2343	**1850**	1200KG	5X120,65	Ø60
251907+250107	EIXO DE TORCAO C1200KG - ROL.Ø34 - BASE 1900MM - 5X100	2393	**1900**	1200KG	5X100	Ø56
251907+250108	EIXO DE TORCAO C1200KG - ROL.Ø34 - BASE 1900MM - 5X114,3	2393	**1900**	1200KG	5X114,3	Ø60
251907+250109	EIXO DE TORCAO C1200KG - ROL.Ø34 - BASE 1900MM - 5X120,65	2393	**1900**	1200KG	5X120,65	Ø60
251957+250107	EIXO DE TORCAO C1200KG - ROL.Ø34 - BASE 1950MM - 5X100	2443	**1950**	1200KG	5X100	Ø56
251957+250108	EIXO DE TORCAO C1200KG - ROL.Ø34 - BASE 1950MM - 5X114,3	2443	**1950**	1200KG	5X114,3	Ø60
251957+250109	EIXO DE TORCAO C1200KG - ROL.Ø34 - BASE 1950MM - 5X120,65	2443	**1950**	1200KG	5X120,65	Ø60
252007+250107	EIXO DE TORCAO C1200KG - ROL.Ø34 - BASE 2000MM - 5X100	2493	**2000**	1200KG	5X100	Ø56
252007+250108	EIXO DE TORCAO C1200KG - ROL.Ø34 - BASE 2000MM - 5X114,3	2493	**2000**	1200KG	5X114,3	Ø60
252007+250109	EIXO DE TORCAO C1200KG - ROL.Ø34 - BASE 2000MM - 5X120,65	2493	**2000**	1200KG	5X120,65	Ø60

EIXO DE TORÇÃO 1.500KG Ø34 C/ FREIO

SOLUÇÕES PARA REBOQUES E TRAILERS

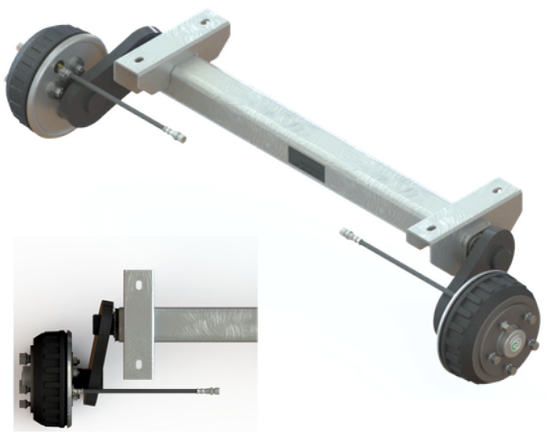

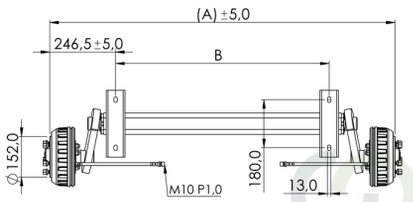

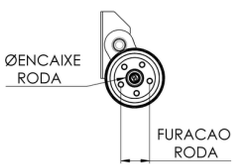

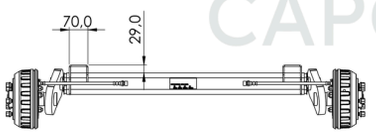

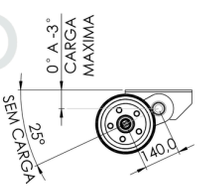

CÓDIGO	DESCRIÇÃO	MEDIDA (A) (MM)	MEDIDA (B) (MM)	CAP. MÁX.	FURAÇÃO RODA	Ø ENCAIXE RODA
251008+250107	EIXO DE TORCAO C1500KG - ROL.Ø34 - BASE 1000MM - 5X100	1493	**1000**	1500KG	5X100	56
251008+250108	EIXO DE TORCAO C1500KG - ROL.Ø34 - BASE 1000MM - 5X114,3	1493	**1000**	1500KG	5X114,3	60
251008+250109	EIXO DE TORCAO C1500KG - ROL.Ø34 - BASE 1000MM - 5X120,65	1493	**1000**	1500KG	5X120,65	60
251058+250107	EIXO DE TORCAO C1500KG - ROL.Ø34 - BASE 1050MM - 5X100	1543	**1050**	1500KG	5X100	56
251058+250108	EIXO DE TORCAO C1500KG - ROL.Ø34 - BASE 1050MM - 5X114,3	1543	**1050**	1500KG	5X114,3	60
251058+250109	EIXO DE TORCAO C1500KG - ROL.Ø34 - BASE 1050MM - 5X120,65	1543	**1050**	1500KG	5X120,65	60
251108+250107	EIXO DE TORCAO C1500KG - ROL.Ø34 - BASE 1100MM - 5X100	1593	**1100**	1500KG	5X100	56
251108+250108	EIXO DE TORCAO C1500KG - ROL.Ø34 - BASE 1100MM - 5X114,3	1593	**1100**	1500KG	5X114,3	60
251108+250109	EIXO DE TORCAO C1500KG - ROL.Ø34 - BASE 1100MM - 5X120,65	1593	**1100**	1500KG	5X120,65	60
251158+250107	EIXO DE TORCAO C1500KG - ROL.Ø34 - BASE 1150MM - 5X100	1643	**1150**	1500KG	5X100	56
251158+250108	EIXO DE TORCAO C1500KG - ROL.Ø34 - BASE 1150MM - 5X114,3	1643	**1150**	1500KG	5X114,3	60
251158+250109	EIXO DE TORCAO C1500KG - ROL.Ø34 - BASE 1150MM - 5X120,65	1643	**1150**	1500KG	5X120,65	60
251208+250107	EIXO DE TORCAO C1500KG - ROL.Ø34 - BASE 1200MM - 5X100	1693	**1200**	1500KG	5X100	56
251208+250108	EIXO DE TORCAO C1500KG - ROL.Ø34 - BASE 1200MM - 5X114,3	1693	**1200**	1500KG	5X114,3	60
251208+250109	EIXO DE TORCAO C1500KG - ROL.Ø34 - BASE 1200MM - 5X120,65	1693	**1200**	1500KG	5X120,65	60
251258+250107	EIXO DE TORCAO C1500KG - ROL.Ø34 - BASE 1250MM - 5X100	1743	**1250**	1500KG	5X100	56
251258+250108	EIXO DE TORCAO C1500KG - ROL.Ø34 - BASE 1250MM - 5X114,3	1743	**1250**	1500KG	5X114,3	60
251258+250109	EIXO DE TORCAO C1500KG - ROL.Ø34 - BASE 1250MM - 5X120,65	1743	**1250**	1500KG	5X120,65	60
251308+250107	EIXO DE TORCAO C1500KG - ROL.Ø34 - BASE 1300MM - 5X100	1793	**1300**	1500KG	5X100	56
251308+250108	EIXO DE TORCAO C1500KG - ROL.Ø34 - BASE 1300MM - 5X114,3	1793	**1300**	1500KG	5X114,3	60
251308+250109	EIXO DE TORCAO C1500KG - ROL.Ø34 - BASE 1300MM - 5X120,65	1793	**1300**	1500KG	5X120,65	60
251358+250107	EIXO DE TORCAO C1500KG - ROL.Ø34 - BASE 1350MM - 5X100	1843	**1350**	1500KG	5X100	56
251358+250108	EIXO DE TORCAO C1500KG - ROL.Ø34 - BASE 1350MM - 5X114,3	1843	**1350**	1500KG	5X114,3	60
251358+250109	EIXO DE TORCAO C1500KG - ROL.Ø34 - BASE 1350MM - 5X120,65	1843	**1350**	1500KG	5X120,65	60
251408+250107	EIXO DE TORCAO C1500KG - ROL.Ø34 - BASE 1400MM - 5X100	1893	**1400**	1500KG	5X100	56
251408+250108	EIXO DE TORCAO C1500KG - ROL.Ø34 - BASE 1400MM - 5X114,3	1893	**1400**	1500KG	5X114,3	60
251408+250109	EIXO DE TORCAO C1500KG - ROL.Ø34 - BASE 1400MM - 5X120,65	1893	**1400**	1500KG	5X120,65	60
251458+250107	EIXO DE TORCAO C1500KG - ROL.Ø34 - BASE 1450MM - 5X100	1943	**1450**	1500KG	5X100	56
251458+250108	EIXO DE TORCAO C1500KG - ROL.Ø34 - BASE 1450MM - 5X114,3	1943	**1450**	1500KG	5X114,3	60
251458+250109	EIXO DE TORCAO C1500KG - ROL.Ø34 - BASE 1450MM - 5X120,65	1943	**1450**	1500KG	5X120,65	60

CÓDIGO	DESCRIÇÃO	MEDIDA (A) (MM)	MEDIDA (B) (MM)	CAP. MÁX.	FURAÇÃO RODA	Ø ENCAIXE RODA
251508+250107	EIXO DE TORCAO C1500KG - ROL.Ø34 - BASE 1500MM - 5X100	1993	**1500**	1500KG	5X100	56
251508+250108	EIXO DE TORCAO C1500KG - ROL.Ø34 - BASE 1500MM - 5X114,3	1993	**1500**	1500KG	5X114,3	60
251508+250109	EIXO DE TORCAO C1500KG - ROL.Ø34 - BASE 1500MM - 5X120,65	1993	**1500**	1500KG	5X120,65	60
251558+250107	EIXO DE TORCAO C1500KG - ROL.Ø34 - BASE 1550MM - 5X100	2043	**1550**	1500KG	5X100	56
251558+250108	EIXO DE TORCAO C1500KG - ROL.Ø34 - BASE 1550MM - 5X114,3	2043	**1550**	1500KG	5X114,3	60
251558+250109	EIXO DE TORCAO C1500KG - ROL.Ø34 - BASE 1550MM - 5X120,65	2043	**1550**	1500KG	5X120,65	60
251608+250107	EIXO DE TORCAO C1500KG - ROL.Ø34 - BASE 1600MM - 5X100	2093	**1600**	1500KG	5X100	56
251608+250108	EIXO DE TORCAO C1500KG - ROL.Ø34 - BASE 1600MM - 5X114,3	2093	**1600**	1500KG	5X114,3	60
251608+250109	EIXO DE TORCAO C1500KG - ROL.Ø34 - BASE 1600MM - 5X120,65	2093	**1600**	1500KG	5X120,65	60
251658+250107	EIXO DE TORCAO C1500KG - ROL.Ø34 - BASE 1650MM - 5X100	2143	**1650**	1500KG	5X100	56
251658+250108	EIXO DE TORCAO C1500KG - ROL.Ø34 - BASE 1650MM - 5X114,3	2143	**1650**	1500KG	5X114,3	60
251658+250109	EIXO DE TORCAO C1500KG - ROL.Ø34 - BASE 1650MM - 5X120,65	2143	**1650**	1500KG	5X120,65	60
251708+250107	EIXO DE TORCAO C1500KG - ROL.Ø34 - BASE 1700MM - 5X100	2193	**1700**	1500KG	5X100	56
251708+250108	EIXO DE TORCAO C1500KG - ROL.Ø34 - BASE 1700MM - 5X114,3	2193	**1700**	1500KG	5X114,3	60
251708+250109	EIXO DE TORCAO C1500KG - ROL.Ø34 - BASE 1700MM - 5X120,65	2193	**1700**	1500KG	5X120,65	60
251758+250107	EIXO DE TORCAO C1500KG - ROL.Ø34 - BASE 1750MM - 5X100	2243	**1750**	1500KG	5X100	56
251758+250108	EIXO DE TORCAO C1500KG - ROL.Ø34 - BASE 1750MM - 5X114,3	2243	**1750**	1500KG	5X114,3	60
251758+250109	EIXO DE TORCAO C1500KG - ROL.Ø34 - BASE 1750MM - 5X120,65	2243	**1750**	1500KG	5X120,65	60
251808+250107	EIXO DE TORCAO C1500KG - ROL.Ø34 - BASE 1800MM - 5X100	2293	**1800**	1500KG	5X100	56
251808+250108	EIXO DE TORCAO C1500KG - ROL.Ø34 - BASE 1800MM - 5X114,3	2293	**1800**	1500KG	5X114,3	60
251808+250109	EIXO DE TORCAO C1500KG - ROL.Ø34 - BASE 1800MM - 5X120,65	2293	**1800**	1500KG	5X120,65	60
251858+250107	EIXO DE TORCAO C1500KG - ROL.Ø34 - BASE 1850MM - 5X100	2343	**1850**	1500KG	5X100	56
251858+250108	EIXO DE TORCAO C1500KG - ROL.Ø34 - BASE 1850MM - 5X114,3	2343	**1850**	1500KG	5X114,3	60
251858+250109	EIXO DE TORCAO C1500KG - ROL.Ø34 - BASE 1850MM - 5X120,65	2343	**1850**	1500KG	5X120,65	60
251908+250107	EIXO DE TORCAO C1500KG - ROL.Ø34 - BASE 1900MM - 5X100	2393	**1900**	1500KG	5X100	56
251908+250108	EIXO DE TORCAO C1500KG - ROL.Ø34 - BASE 1900MM - 5X114,3	2393	**1900**	1500KG	5X114,3	60
251908+250109	EIXO DE TORCAO C1500KG - ROL.Ø34 - BASE 1900MM - 5X120,65	2393	**1900**	1500KG	5X120,65	60
251958+250107	EIXO DE TORCAO C1500KG - ROL.Ø34 - BASE 1950MM - 5X100	2443	**1950**	1500KG	5X100	56
251958+250108	EIXO DE TORCAO C1500KG - ROL.Ø34 - BASE 1950MM - 5X114,3	2443	**1950**	1500KG	5X114,3	60
251958+250109	EIXO DE TORCAO C1500KG - ROL.Ø34 - BASE 1950MM - 5X120,65	2443	**1950**	1500KG	5X120,65	60
252008+250107	EIXO DE TORCAO C1500KG - ROL.Ø34 - BASE 2000MM - 5X100	2493	**2000**	1500KG	5X100	56
252008+250108	EIXO DE TORCAO C1500KG - ROL.Ø34 - BASE 2000MM - 5X114,3	2493	**2000**	1500KG	5X114,3	60
252008+250109	EIXO DE TORCAO C1500KG - ROL.Ø34 - BASE 2000MM - 5X120,65	2493	**2000**	1500KG	5X120,65	60





EIXO FIXO SEXTAVADO

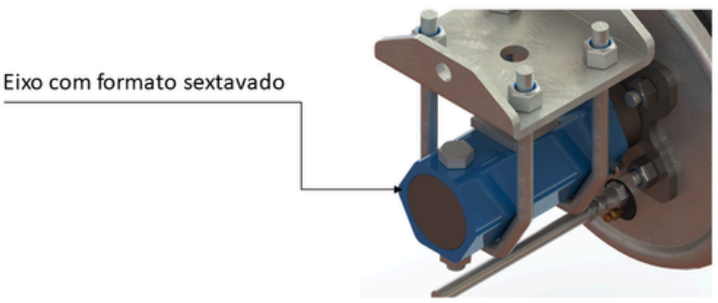

27% + RESISTÊNCIA!

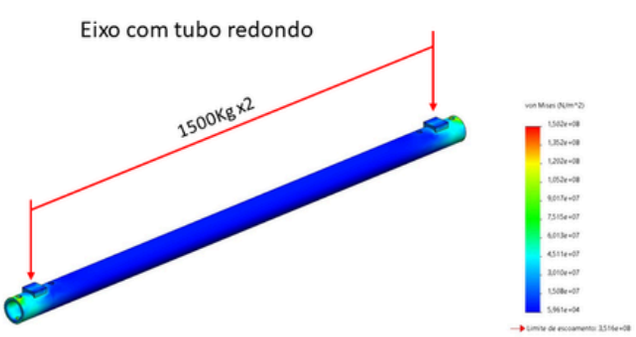

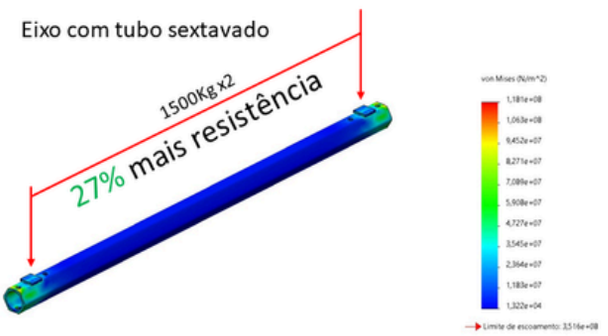

NOVA TECNOLOGIA

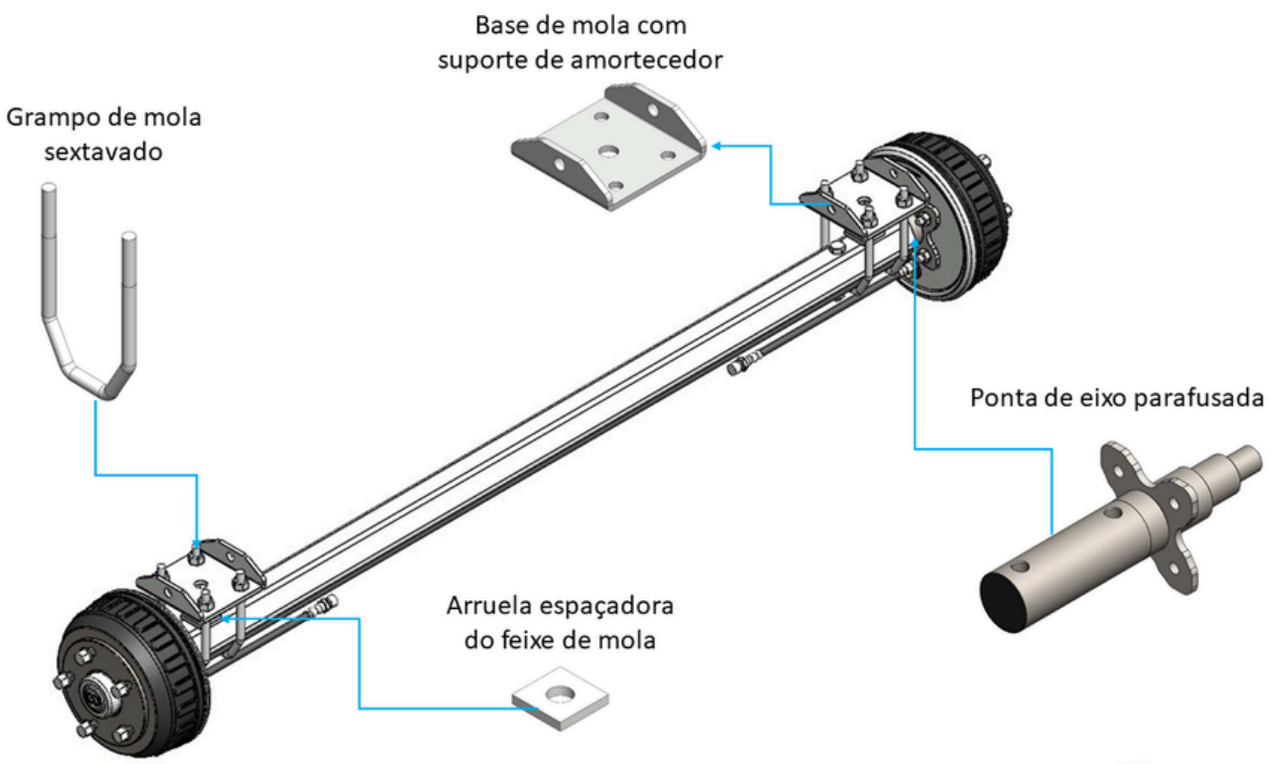

Acompanha todos os parafusos e porcas de fixação do conjunto



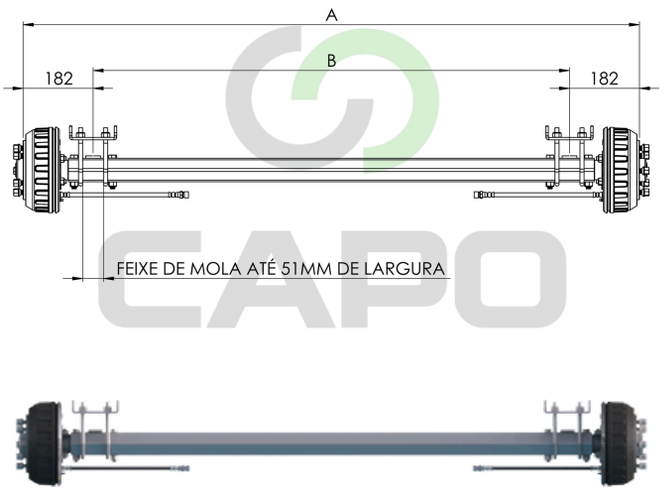

CÓDIGO	DESCRIÇÃO	MEDIDA (A) (MM)	MEDIDA (B) (MM)	CUBO -TAMBOR	FURAÇÃO	CAPACIDADE MÁX.
259200+250102	EIXO FIXO SEXTAVADO C1500KG A-1200 B-840MM + KIT (PAR) CUBO P-EIXO Ø34 - 5 X 100 +Ø56	1200	**840**	CUBO	5X100	1500KG
259200+250105	EIXO FIXO SEXTAVADO C1500KG A-1200 B-840MM+KIT (PAR)TAMBOR FREIO HID.P-EIXO Ø34-4X98 +Ø56	1200	**840**	TAMBOR	4X98	1000KG
259200+250106	EIXO FIXO SEXTAVADO C1500KG A-1200 B 840MM+KIT(PAR)TAMBOR FREIO HID.P-EIXO Ø34-4X100-4X108+Ø56	1200	**840**	TAMBOR	4X100/108	1000KG
259200+250107	EIXO FIXO SEXTAVADO C1500KG A-1200 B-840MM+KIT (PAR) TAMBOR FREIO HID.P-EIXO Ø34-5X100+Ø56	1200	**840**	TAMBOR	5X100	1500KG
259200+250108	EIXO FIXO SEXTAVADO C1500KG A-1200 B-840MM+KIT(PAR) TAMBOR FREIO HID.P-EIXOØ34-5X114,3+Ø60	1200	**840**	TAMBOR	5X114	1500KG
259200+250109	EIXO FIXO SEXTAVADO C1500KG A-1200 B 840MM+KIT(PAR)TAMBOR FREIO HID.P-EIXOØ34-5X120,65+Ø60	1200	**840**	TAMBOR	5X120	1500KG
259201+250105	EIXO FIXO SEXTAVADO C1500KG A-1250 B-890MM+KIT (PAR)TAMBOR FREIO HID.P-EIXO Ø34-4X98 +Ø56	1250	**890**	TAMBOR	4X98	1000KG
259201+250106	EIXO FIXO SEXTAVADO C1500KG A-1250 B-890MM+KIT(PAR)TAMBOR FREIO HID.P-EIXO Ø34-4X100-4X108+Ø56	1250	**890**	TAMBOR	4X100/108	1000KG
259201+250107	EIXO FIXO SEXTAVADO C1500KG A-1250 B-890MM+KIT (PAR) TAMBOR FREIO HID.P-EIXO Ø34-5X100+Ø56	1250	**890**	TAMBOR	5X100	1500KG
259201+250108	EIXO FIXO SEXTAVADO C1500KG A-1250 B-890MM+KIT(PAR) TAMBOR FREIO HID.P-EIXOØ34-5X114,3+Ø60	1250	**890**	TAMBOR	5X114	1500KG
259201+250109	EIXO FIXO SEXTAVADO C1500KG A-1250 B-890MM+KIT(PAR)TAMBOR FREIO HID.P-EIXOØ34-5X120,65+Ø60	1250	**890**	TAMBOR	5X120	1500KG
259202+250105	EIXO FIXO SEXTAVADO C1500KG A-1300 B-940MM+KIT (PAR)TAMBOR FREIO HID.P-EIXO Ø34-4X98+Ø56	1300	**940**	TAMBOR	4X98	1000KG
259202+250106	EIXO FIXO SEXTAVADO C1500KG A-1300 B-940MM+KIT(PAR)TAMBOR FREIO HID.P-EIXO Ø34-4X100-4X108+Ø56	1300	**940**	TAMBOR	4X100/108	1000KG
259202+250107	EIXO FIXO SEXTAVADO C1500KG A-1300 B-940MM+KIT (PAR) TAMBOR FREIO HID.P EIXO Ø34-5X100+Ø56	1300	**940**	TAMBOR	5X100	1500KG
259202+250108	EIXO FIXO SEXTAVADO C1500KG A-1300 B-940MM+KIT(PAR) TAMBOR FREIO HID.P-EIXOØ34-5X114,3+Ø60	1300	**940**	TAMBOR	5X114	1500KG
259202+250109	EIXO FIXO SEXTAVADO C1500KG A-1300 B-940MM+KIT(PAR)TAMBOR FREIO HID.P-EIXOØ34-5X120,65+Ø60	1300	**940**	TAMBOR	5X120	1500KG
259203+250105	EIXO FIXO SEXTAVADO C1500KG A-1350 B-990MM+KIT (PAR)TAMBOR FREIO HID.P-EIXO Ø34-4X98 +Ø56	1350	**990**	TAMBOR	4X98	1000KG
259203+250106	EIXO FIXO SEXTAVADO C1500KG A-1350 B-990MM+KIT(PAR)TAMBOR FREIO HID.P-EIXO Ø34-4X100-4X108+Ø56	1350	**990**	TAMBOR	4X100/108	1000KG
259203+250107	EIXO FIXO SEXTAVADO C1500KG A-1350 B-990MM+KIT (PAR) TAMBOR FREIO HID.P-EIXO Ø34-5X100+Ø56	1350	**990**	TAMBOR	5X100	1500KG
259203+250108	EIXO FIXO SEXTAVADO C1500KG A-1350 B-990MM+KIT(PAR) TAMBOR FREIO HID.P-EIXOØ34-5X114,3+Ø60	1350	**990**	TAMBOR	5X114	1500KG



CÓDIGO	DESCRIÇÃO	MEDIDA (A) (MM)	MEDIDA (B) (MM)	CUBO -TAMBOR	FURAÇÃO	CAPACIDA-DE MÁX.
259203+250109	EIXO FIXO SEXTAVADO C1500KG A-1350 B-990MM+KIT(PAR)TAMBOR FREIO HID.P-EIXOØ34-5X120,65+Ø60	1350	**990**	TAMBOR	5X120	1500KG
259204+250105	EIXO FIXO SEXTAVADO C1500KG A-1400 B-1040MM+KIT (PAR)TAMBOR FREIO HID.P-EIXO Ø34-4X98+Ø56	1400	**1040**	TAMBOR	4X98	1000KG
259204+250106	EIXO FIXO SEXTAVADO C1500KG A-1400 B 1040MM+KIT(PAR)TAMBOR FREIO HID.P-EIXOØ34-4X100-4X108+Ø56	1400	**1040**	TAMBOR	4X100/108	1000KG
259204+250107	EIXO FIXO SEXTAVADO C1500KG A-1400 B-1040MM+KIT (PAR) TAMBOR FREIO HID.P-EIXO Ø34-5X100+Ø56	1400	**1040**	TAMBOR	5X100	1500KG
259204+250108	EIXO FIXO SEXTAVADO C1500KG A-1400 B-1040MM+KIT(PAR)TAMBOR FREIO HID.P-EIXOØ34-5X114,3+Ø60	1400	**1040**	TAMBOR	5X114	1500KG
259204+250109	EIXO FIXO SEXTAVADO C1500KG A-1400 B 1040MM+KIT(PAR)TAMBOR FREIO HID.P-EIXOØ34-5X120,65+Ø60	1400	**1040**	TAMBOR	5X120	1500KG
259205+250105	EIXO FIXO SEXTAVADO C1500KG A-1450 B-1090MM+KIT (PAR)TAMBOR FREIO HID.P-EIXO Ø34-4X98 +Ø56	1450	**1090**	TAMBOR	4X98	1000KG
259205+250106	EIXO FIXO SEXTAVADO C1500KG A-1450 B-1090MM+KIT(PAR)TAMBOR FREIO HID.P-EIXOØ34-4X100-4X108+Ø56	1450	**1090**	TAMBOR	4X100/108	1000KG
259205+250107	EIXO FIXO SEXTAVADO C1500KG A-1450 B-1090MM+KIT (PAR) TAMBOR FREIO HID.P-EIXOØ34-5X100+Ø56	1450	**1090**	TAMBOR	5X100	1500KG
259205+250108	EIXO FIXO SEXTAVADO C1500KG A-1450 B-1090MM+KIT(PAR)TAMBOR FREIO HID.P-EIXOØ34-5X114,3+Ø60	1450	**1090**	TAMBOR	5X114	1500KG
259205+250109	EIXO FIXO SEXTAVADO C1500KG A-1450 B-1090MM+KIT(PAR)TAMBOR FREIO HID.P-EIXOØ34-5X120,65+Ø60	1450	**1090**	TAMBOR	5X120	1500KG
259206+250105	EIXO FIXO SEXTAVADO C1500KG A-1500 B-1140MM+KIT (PAR)TAMBOR FREIO HID.P-EIXO Ø34-4X98+Ø56	1500	**1140**	TAMBOR	4X98	1000KG
259206+250106	EIXO FIXO SEXTAVADO C1500KG A-1500 B-1140MM+KIT(PAR)TAMBOR FREIO HID.P-EIXOØ34-4X100 4X108+Ø56	1500	**1140**	TAMBOR	4X100/108	1000KG
259206+250107	EIXO FIXO SEXTAVADO C1500KG A-1500 B-1140MM+KIT (PAR) TAMBOR FREIO HID.P-EIXOØ34-5X100+Ø56	1500	**1140**	TAMBOR	5X100	1500KG
259206+250108	EIXO FIXO SEXTAVADO C1500KG A-1500 B-1140MM+KIT(PAR)TAMBOR FREIO HID.P-EIXOØ34-5X114,3+Ø60	1500	**1140**	TAMBOR	5X114	1500KG
259206+250109	EIXO FIXO SEXTAVADO C1500KG A-1500 B-1140MM+KIT(PAR)TAMBOR FREIO HID.P-EIXOØ34-5X120,65+Ø60	1500	**1140**	TAMBOR	5X120	1500KG
259207+250102	EIXO FIXO SEXTAVADO C1500KG A-1550 B-1190MM + KIT (PAR) CUBO P-EIXO Ø34 - 5 X 100 +Ø56	1550	**1190**	CUBO	5X100	1500KG
259207+250105	EIXO FIXO SEXTAVADO C1500KG A-1550 B-1190MM+KIT (PAR)TAMBOR FREIO HID.P-EIXO Ø34-4X98+Ø56	1550	**1190**	TAMBOR	4X98	1000KG
259207+250106	EIXO FIXO SEXTAVADO C1500KG A-1550 B-1190MM+KIT(PAR)TAMBOR FREIO HID.P-EIXOØ34-4X100-4X108+Ø56	1550	**1190**	TAMBOR	4X100/108	1000KG
259207+250107	EIXO FIXO SEXTAVADO C1500KG A-1550 B-1190MM+KIT (PAR) TAMBOR FREIO HID.P-EIXOØ34-5X100+Ø56	1550	**1190**	TAMBOR	5X100	1500KG
259207+250108	EIXO FIXO SEXTAVADO C1500KG A-1550 B-1190MM+KIT(PAR)TAMBOR FREIO HID.P-EIXOØ34-5X114,3+Ø60	1550	**1190**	TAMBOR	5X114	1500KG
259207+250109	EIXO FIXO SEXTAVADO C1500KG A-1550 B-1190MM+KIT(PAR)TAMBOR FREIO HID.P-EIXOØ34-5X120,65+Ø60	1550	**1190**	TAMBOR	5X120	1500KG
259208+250105	EIXO FIXO SEXTAVADO C1500KG A-1600 B-1240MM+KIT (PAR)TAMBOR FREIO HID.P-EIXO Ø34-4X98 +Ø56	1600	**1240**	TAMBOR	4X98	1000KG



CÓDIGO	DESCRIÇÃO	MEDIDA (A) (MM)	MEDIDA (B) (MM)	CUBO -TAMBOR	FURAÇÃO	CAPACIDA-DE MÁX.
259208+250106	EIXO FIXO SEXTAVADO C1500KG A-1600 B1240MM+KIT(PAR)TAMBOR FREIO HID.P-EIXOØ34-4X100-4X108+Ø56	1600	**1240**	TAMBOR	4X100/108	1000KG
259208+250107	EIXO FIXO SEXTAVADO C1500KG A-1600 B-1240MM+KIT (PAR) TAMBOR FREIO HID.P-EIXOØ34-5X100+Ø56	1600	**1240**	TAMBOR	5X100	1500KG
259208+250108	EIXO FIXO SEXTAVADO C1500KG A-1600 B-1240MM+KIT(PAR)TAMBOR FREIO HID.P-EIXOØ34-5X114,3+Ø60	1600	**1240**	TAMBOR	5X114	1500KG
259208+250109	EIXO FIXO SEXTAVADO C1500KG A-1600 B-1240MM+KIT(PAR)TAMBOR FREIO HID.P-EIXOØ34-5X120,65+Ø60	1600	**1240**	TAMBOR	5X120	1500KG
259209+250102	EIXO FIXO SEXTAVADO C1500KG A-1650 B-1290MM + KIT (PAR) CUBO P-EIXO Ø34 - 5 X 100 +Ø56	1650	**1290**	CUBO	5X100	1500KG
259209+250105	EIXO FIXO SEXTAVADO C1500KG A-1650 B-1290MM+KIT (PAR)TAMBOR FREIO HID.P-EIXO Ø34-4X98 +Ø56	1650	**1290**	TAMBOR	4X98	1000KG
259209+250106	EIXO FIXO SEXTAVADO C1500KG A-1650 B-1290MM+KIT(PAR)TAMBOR FREIO HID.P-EIXOØ34-4X100-4X108+Ø56	1650	**1290**	TAMBOR	4X100/108	1000KG
259209+250107	EIXO FIXO SEXTAVADO C1500KG A-1650 B-1290MM+KIT (PAR) TAMBOR FREIO HID.P-EIXOØ34-5X100+Ø56	1650	**1290**	TAMBOR	5X100	1500KG
259209+250108	EIXO FIXO SEXTAVADO C1500KG A-1650 B-1290MM+KIT(PAR)TAMBOR FREIO HID.P-EIXOØ34-5X114,3+Ø60	1650	**1290**	TAMBOR	5X114	1500KG
259209+250109	EIXO FIXO SEXTAVADO C1500KG A-1650 B-1290MM+KIT(PAR)TAMBOR FREIO HID.P-EIXOØ34-5X120,65+Ø60	1650	**1290**	TAMBOR	5X120	1500KG
259210+250105	EIXO FIXO SEXTAVADO C1500KG A-1700 B-1340MM+KIT (PAR)TAMBOR FREIO HID.P-EIXO Ø34-4X98+Ø56	1700	**1340**	TAMBOR	4X98	1000KG
259210+250106	EIXO FIXO SEXTAVADO C1500KG A-1700 B-1340MM+KIT(PAR)TAMBOR FREIO HID.P-EIXOØ34-4X100-4X108+Ø56	1700	**1340**	TAMBOR	4X100/108	1000KG
259210+250107	EIXO FIXO SEXTAVADO C1500KG A-1700 B-1340MM+KIT (PAR) TAMBOR FREIO HID.P-EIXOØ34-5X100+Ø56	1700	**1340**	TAMBOR	5X100	1500KG
259210+250108	EIXO FIXO SEXTAVADO C1500KG A-1700 B-1340MM+KIT(PAR)TAMBOR FREIO HID.P-EIXOØ34-5X114,3+Ø60	1700	**1340**	TAMBOR	5X114	1500KG
259210+250109	EIXO FIXO SEXTAVADO C1500KG A-1700 B-1340MM+KIT(PAR)TAMBOR FREIO HID.P-EIXOØ34-5X120,65+Ø60	1700	**1340**	TAMBOR	5X120	1500KG
259211+250102	EIXO FIXO SEXTAVADO C1500KG A-1750 B-1390MM + KIT (PAR) CUBO P-EIXO Ø34 - 5 X 100 +Ø56	1750	**1390**	CUBO	5X100	1500KG
259211+250105	EIXO FIXO SEXTAVADO C1500KG A-1750 B-1390MM+KIT (PAR)TAMBOR FREIO HID.P-EIXO Ø34-4X98+Ø56	1750	**1390**	TAMBOR	4X98	1000KG
259211+250106	EIXO FIXO SEXTAVADO C1500KG A-1750 B-1390MM+KIT(PAR)TAMBOR FREIO HID.P-EIXOØ34-4X100-4X108+Ø56	1750	**1390**	TAMBOR	4X100/108	1000KG
259211+250107	EIXO FIXO SEXTAVADO C1500KG A-1750 B-1390MM+KIT (PAR) TAMBOR FREIO HID.P-EIXOØ34-5X100+Ø56	1750	**1390**	TAMBOR	5X100	1500KG
259211+250108	EIXO FIXO SEXTAVADO C1500KG A-1750 B-1390MM+KIT(PAR)TAMBOR FREIO HID.P-EIXOØ34-5X114,3+Ø60	1750	**1390**	TAMBOR	5X114	1500KG
259211+250109	EIXO FIXO SEXTAVADO C1500KG A-1750 B-1390MM+KIT(PAR)TAMBOR FREIO HID.P-EIXOØ34-5X120,65+Ø60	1750	**1390**	TAMBOR	5X120	1500KG
259212+250105	EIXO FIXO SEXTAVADO C1500KG A-1800 B-1440MM+KIT (PAR)TAMBOR FREIO HID.P-EIXO Ø34-4X98 +Ø56	1800	**1440**	TAMBOR	4X98	1000KG
259212+250106	EIXO FIXO SEXTAVADO C1500KG A-1800 B-1440MM+KIT(PAR)TAMBOR FREIO HID.P-EIXOØ34-4X100-4X108+Ø56	1800	**1440**	TAMBOR	4X100/108	1000KG



CÓDIGO	DESCRIÇÃO	MEDIDA (A) (MM)	MEDIDA (B) (MM)	CUBO -TAMBOR	FURAÇÃO	CAPACIDA-DE MÁX.
259212+250107	EIXO FIXO SEXTAVADO C1500KG A-1800 B-1440MM+KIT (PAR) TAMBOR FREIO HID.P-EIXOØ34-5X100+Ø56	1800	**1440**	TAMBOR	5X100	1500KG
259212+250108	EIXO FIXO SEXTAVADO C1500KG A-1800 B-1440MM+KIT(PAR)TAMBOR FREIO HID.P-EIXOØ34-5X114,3+Ø60	1800	**1440**	TAMBOR	5X114	1500KG
259212+250109	EIXO FIXO SEXTAVADO C1500KG A-1800 B-1440MM+KIT(PAR)TAMBOR FREIO HID.P-EIXOØ34-5X120,65+Ø60	1800	**1440**	TAMBOR	5X120	1500KG
259213+250105	EIXO FIXO SEXTAVADO C1500KG A-1850 B-1490MM+KIT (PAR)TAMBOR FREIO HID.P-EIXO Ø34-4X98+Ø56	1850	**1490**	TAMBOR	4X98	1000KG
259213+250106	EIXO FIXO SEXTAVADO C1500KG A-1850 B-1490MM+KIT(PAR)TAMBOR FREIO HID.P-EIXOØ34-4X100 4X108+Ø56	1850	**1490**	TAMBOR	4X100/108	1000KG
259213+250107	EIXO FIXO SEXTAVADO C1500KG A-1850 B-1490MM+KIT (PAR) TAMBOR FREIO HID.P-EIXOØ34-5X100+Ø56	1850	**1490**	TAMBOR	5X100	1500KG
259213+250108	EIXO FIXO SEXTAVADO C1500KG A-1850 B-1490MM+KIT(PAR)TAMBOR FREIO HID.P-EIXOØ34-5X114,3+Ø60	1850	**1490**	TAMBOR	5X114	1500KG
259213+250109	EIXO FIXO SEXTAVADO C1500KG A-1850 B-1490MM+KIT(PAR)TAMBOR FREIO HID.P-EIXOØ34-5X120,65+Ø60	1850	**1490**	TAMBOR	5X120	1500KG
259214+250105	EIXO FIXO SEXTAVADO C1500KG A-1900 B-1540MM+KIT (PAR)TAMBOR FREIO HID.P-EIXO Ø34-4X98 +Ø56	1900	**1540**	TAMBOR	4X98	1000KG
259214+250106	EIXO FIXO SEXTAVADO C1500KG A-1900 B-1540MM+KIT(PAR)TAMBOR FREIO HID.P-EIXOØ34-4X100-4X108+Ø56	1900	**1540**	TAMBOR	4X100/108	1000KG
259214+250107	EIXO FIXO SEXTAVADO C1500KG A-1900 B-1540MM+KIT (PAR) TAMBOR FREIO HID.P-EIXOØ34-5X100+Ø56	1900	**1540**	TAMBOR	5X100	1500KG
259214+250108	EIXO FIXO SEXTAVADO C1500KG A-1900 B-1540MM+KIT(PAR)TAMBOR FREIO HID.P-EIXOØ34-5X114,3+Ø60	1900	**1540**	TAMBOR	5X114	1500KG
259214+250109	EIXO FIXO SEXTAVADO C1500KG A-1900 B-1540MM+KIT(PAR)TAMBOR FREIO HID.P-EIXOØ34-5X120,65+Ø60	1900	**1540**	TAMBOR	5X120	1500KG
259215+250102	EIXO FIXO SEXTAVADO C1500KG A-1950 B-1590MM + KIT (PAR) CUBO P-EIXO Ø34 - 5 X 100 +Ø56	1950	**1590**	CUBO	5X100	1500KG
259215+250105	EIXO FIXO SEXTAVADO C1500KG A-1950 B-1590MM+KIT (PAR)TAMBOR FREIO HID.P-EIXO Ø34-4X98 +Ø56	1950	**1590**	TAMBOR	4X98	1000KG
259215+250106	EIXO FIXO SEXTAVADO C1500KG A-1950 B-1590MM+KIT(PAR)TAMBOR FREIO HID.P-EIXOØ34-4X100-4X108+Ø56	1950	**1590**	TAMBOR	4X100/108	1000KG
259215+250107	EIXO FIXO SEXTAVADO C1500KG A-1950 B-1590MM+KIT (PAR) TAMBOR FREIO HID.P-EIXOØ34-5X100+Ø56	1950	**1590**	TAMBOR	5X100	1500KG
259215+250108	EIXO FIXO SEXTAVADO C1500KG A-1950 B-1590MM+KIT(PAR)TAMBOR FREIO HID.P-EIXOØ34-5X114,3+Ø60	1950	**1590**	TAMBOR	5X114	1500KG
259215+250109	EIXO FIXO SEXTAVADO C1500KG A-1950 B-1590MM+KIT(PAR)TAMBOR FREIO HID.P-EIXOØ34-5X120,65+Ø60	1950	**1590**	TAMBOR	5X120	1500KG
259216+250105	EIXO FIXO SEXTAVADO C1500KG A-2000 B-1640MM+KIT (PAR)TAMBOR FREIO HID.P-EIXO Ø34-4X98+Ø56	2000	**1640**	TAMBOR	4X98	1000KG
259216+250106	EIXO FIXO SEXTAVADO C1500KG A-2000 B-1640MM+KIT(PAR)TAMBOR FREIO HID.P-EIXOØ34-4X100-4X108+Ø56	2000	**1640**	TAMBOR	4X100/108	1000KG
259216+250107	EIXO FIXO SEXTAVADO C1500KG A-2000 B-1640MM+KIT (PAR) TAMBOR FREIO HID.P-EIXOØ34-5X100+Ø56	2000	**1640**	TAMBOR	5X100	1500KG
259216+250108	EIXO FIXO SEXTAVADO C1500KG A-2000 B-1640MM+KIT(PAR)TAMBOR FREIO HID.P-EIXOØ34-5X114,3+Ø60	2000	**1640**	TAMBOR	5X114	1500KG



CÓDIGO	DESCRIÇÃO	MEDIDA (A) (MM)	MEDIDA (B) (MM)	CUBO -TAMBOR	FURAÇÃO	CAPACIDA-DE MÁX.
259216+250109	EIXO FIXO SEXTAVADO C1500KG A-2000 B-1640MM+KIT(PAR)TAMBOR FREIO HID.P-EIXOØ34-5X120,65+Ø60	2000	**1640**	TAMBOR	5X120	1500KG
259217+250105	EIXO FIXO SEXTAVADO C1500KG A-2050 B-1690MM+KIT (PAR)TAMBOR FREIO HID.P-EIXO Ø34-4X98 +Ø56	2050	**1690**	TAMBOR	4X98	1000KG
259217+250106	EIXO FIXO SEXTAVADO C1500KG A-2050 B-1690MM+KIT(PAR)TAMBOR FREIO HID.P-EIXOØ34-4X100-4X108+Ø56	2050	**1690**	TAMBOR	4X100/108	1000KG
259217+250107	EIXO FIXO SEXTAVADO C1500KG A-2050 B-1690MM+KIT (PAR) TAMBOR FREIO HID.P-EIXOØ34-5X100+Ø56	2050	**1690**	TAMBOR	5X100	1500KG
259217+250108	EIXO FIXO SEXTAVADO C1500KG A-2050 B-1690MM+KIT(PAR)TAMBOR FREIO HID.P-EIXOØ34-5X114,3+Ø60	2050	**1690**	TAMBOR	5X114	1500KG
259217+250109	EIXO FIXO SEXTAVADO C1500KG A-2050 B-1690MM+KIT(PAR)TAMBOR FREIO HID.P-EIXOØ34-5X120,65+Ø60	2050	**1690**	TAMBOR	5X120	1500KG
259218+250105	EIXO FIXO SEXTAVADO C1500KG A-2100 B-1740MM+KIT (PAR)TAMBOR FREIO HID.P-EIXO Ø34-4X98+Ø56	2100	**1740**	TAMBOR	4X98	1000KG
259218+250106	EIXO FIXO SEXTAVADO C1500KG A-2100 B-1740MM+KIT(PAR)TAMBOR FREIO HID.P-EIXOØ34-4X100-4X108+Ø56	2100	**1740**	TAMBOR	4X100/108	1000KG
259218+250107	EIXO FIXO SEXTAVADO C1500KG A-2100 B-1740MM+KIT (PAR) TAMBOR FREIO HID.P-EIXOØ34-5X100+Ø56	2100	**1740**	TAMBOR	5X100	1500KG
259218+250108	EIXO FIXO SEXTAVADO C1500KG A-2100 B-1740MM+KIT(PAR)TAMBOR FREIO HID.P-EIXOØ34-5X114,3+Ø60	2100	**1740**	TAMBOR	5X114	1500KG
259218+250109	EIXO FIXO SEXTAVADO C1500KG A-2100 B-1740MM+KIT(PAR)TAMBOR FREIO HID.P-EIXOØ34-5X120,65+Ø60	2100	**1740**	TAMBOR	5X120	1500KG
259219+250105	EIXO FIXO SEXTAVADO C1500KG A-2150 B-1790MM+KIT (PAR)TAMBOR FREIO HID.P-EIXO Ø34-4X98 +Ø56	2150	**1790**	TAMBOR	4X98	1000KG
259219+250106	EIXO FIXO SEXTAVADO C1500KG A-2150 B-1790MM+KIT(PAR)TAMBOR FREIO HID.P-EIXOØ34-4X100-4X108+Ø56	2150	**1790**	TAMBOR	4X100/108	1000KG
259219+250107	EIXO FIXO SEXTAVADO C1500KG A-2150 B-1790MM+KIT (PAR) TAMBOR FREIO HID.P-EIXOØ34-5X100+Ø56	2150	**1790**	TAMBOR	5X100	1500KG
259219+250108	EIXO FIXO SEXTAVADO C1500KG A-2150 B-1790MM+KIT(PAR)TAMBOR FREIO HID.P-EIXOØ34-5X114,3+Ø60	2150	**1790**	TAMBOR	5X114	1500KG
259219+250109	EIXO FIXO SEXTAVADO C1500KG A-2150 B-1790MM+KIT(PAR)TAMBOR FREIO HID.P-EIXOØ34-5X120,65+Ø60	2150	**1790**	TAMBOR	5X120	1500KG
259220+250105	EIXO FIXO SEXTAVADO C1500KG A-2200 B-1840MM+KIT (PAR)TAMBOR FREIO HID.P-EIXO Ø34-4X98+Ø56	2200	**1840**	TAMBOR	4X98	1000KG
259220+250106	EIXO FIXO SEXTAVADO C1500KG A-2200 B-1840MM+KIT(PAR)TAMBOR FREIO HID.P-EIXOØ34-4X100-4X108+Ø56	2200	**1840**	TAMBOR	4X100/108	1000KG
259220+250107	EIXO FIXO SEXTAVADO C1500KG A-2200 B-1840MM+KIT (PAR) TAMBOR FREIO HID.P-EIXOØ34-5X100+Ø56	2200	**1840**	TAMBOR	5X100	1500KG
259220+250108	EIXO FIXO SEXTAVADO C1500KG A-2200 B-1840MM+KIT(PAR)TAMBOR FREIO HID.P-EIXOØ34-5X114,3+Ø60	2200	**1840**	TAMBOR	5X114	1500KG
259220+250109	EIXO FIXO SEXTAVADO C1500KG A-2200 B-1840MM+KIT(PAR)TAMBOR FREIO HID.P-EIXOØ34-5X120,65+Ø60	2200	**1840**	TAMBOR	5X120	1500KG
259221+250105	EIXO FIXO SEXTAVADO C1500KG A-2250 B-1890MM+KIT (PAR)TAMBOR FREIO HID.P-EIXO Ø34-4X98 +Ø56	2250	**1890**	TAMBOR	4X98	1000KG
259221+250106	EIXO FIXO SEXTAVADO C1500KG A-2250 B-1890MM+KIT(PAR)TAMBOR FREIO HID.P-EIXOØ34-4X100-4X108+Ø56	2250	**1890**	TAMBOR	4X100/108	1000KG



CÓDIGO	DESCRIÇÃO	MEDIDA (A) (MM)	MEDIDA (B) (MM)	CUBO -TAMBOR	FURAÇÃO	CAPACIDA-DE MÁX.
259221+250107	EIXO FIXO SEXTAVADO C1500KG A-2250 B-1890MM+KIT (PAR) TAMBOR FREIO HID.P-EIXOØ34-5X100+Ø56	2250	**1890**	TAMBOR	5X100	1500KG
259221+250108	EIXO FIXO SEXTAVADO C1500KG A-2250 B-1890MM+KIT(PAR)TAMBOR FREIO HID.P-EIXOØ34-5X114,3+Ø60	2250	**1890**	TAMBOR	5X114	1500KG
259221+250109	EIXO FIXO SEXTAVADO C1500KG A-2250 B-1890MM+KIT(PAR)TAMBOR FREIO HID.P-EIXOØ34-5X120,65+Ø60	2250	**1890**	TAMBOR	5X120	1500KG
259222+250105	EIXO FIXO SEXTAVADO C1500KG A-2300 B-1940MM+KIT (PAR)TAMBOR FREIO HID.P-EIXO Ø34-4X98+Ø56	2300	**1940**	TAMBOR	4X98	1000KG
259222+250106	EIXO FIXO SEXTAVADO C1500KG A-2300 B-1940MM+KIT(PAR)TAMBOR FREIO HID.P-EIXOØ34-4X100-4X108+Ø56	2300	**1940**	TAMBOR	4X100/108	1000KG
259222+250107	EIXO FIXO SEXTAVADO C1500KG A-2300 B-1940MM+KIT (PAR) TAMBOR FREIO HID.P-EIXOØ34-5X100+Ø56	2300	**1940**	TAMBOR	5X100	1500KG
259222+250108	EIXO FIXO SEXTAVADO C1500KG A-2300 B-1940MM+KIT(PAR)TAMBOR FREIO HID.P-EIXOØ34-5X114,3+Ø60	2300	**1940**	TAMBOR	5X114	1500KG
259222+250109	EIXO FIXO SEXTAVADO C1500KG A-2300 B-1940MM+KIT(PAR)TAMBOR FREIO HID.P-EIXOØ34-5X120,65+Ø60	2300	**1940**	TAMBOR	5X120	1500KG
259223+250105	EIXO FIXO SEXTAVADO C1500KG A-2350 B-1990MM+KIT (PAR)TAMBOR FREIO HID.P-EIXO Ø34-4X98 +Ø56	2350	**1990**	TAMBOR	4X98	1000KG
259223+250106	EIXO FIXO SEXTAVADO C1500KG A-2350 B-1990MM+KIT(PAR)TAMBOR FREIO HID.P-EIXOØ34-4X100-4X108+Ø56	2350	**1990**	TAMBOR	4X100/108	1000KG
259223+250107	EIXO FIXO SEXTAVADO C1500KG A-2350 B-1990MM+KIT (PAR) TAMBOR FREIO HID.P-EIXOØ34-5X100+Ø56	2350	**1990**	TAMBOR	5X100	1500KG
259223+250108	EIXO FIXO SEXTAVADO C1500KG A-2350 B-1990MM+KIT(PAR)TAMBOR FREIO HID.P-EIXOØ34-5X114,3+Ø60	2350	**1990**	TAMBOR	5X114	1500KG
259223+250109	EIXO FIXO SEXTAVADO C1500KG A-2350 B-1990MM+KIT(PAR)TAMBOR FREIO HID.P-EIXOØ34-5X120,65+Ø60	2350	**1990**	TAMBOR	5X120	1500KG



EIXO FIXO

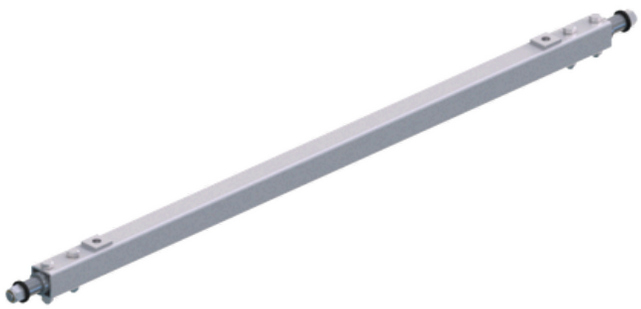

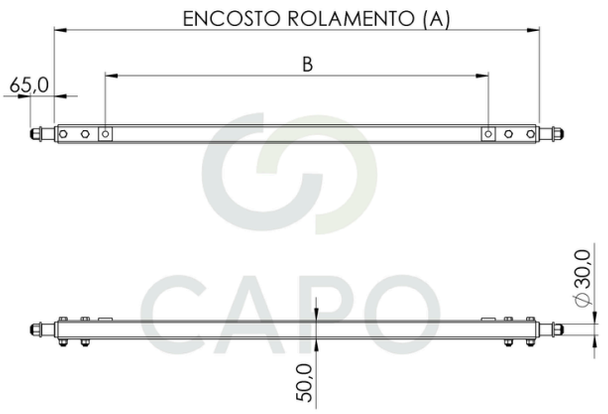

CÓDIGO	DESCRIÇÃO	MEDIDA (A) (MM)	MEDIDA (B) (MM)	CAP. MÁX.	TRATAMENTO	CUBO DE RODA
259100	EIXO FIXO QUADRADO C750KG A-1220 B-800-950	1.220	**800 - 950**	750KG	ZINCADO BRANCO	ROLAMENTO FIAT
259101	EIXO FIXO QUADRADO C750KG A-1270 B-850-1000	1.270	**850 - 1.000**	750KG	ZINCADO BRANCO	ROLAMENTO FIAT
259102	EIXO FIXO QUADRADO C750KG A-1320 B-900-1050	1.320	**900 - 1.050**	750KG	ZINCADO BRANCO	ROLAMENTO FIAT
259103	EIXO FIXO QUADRADO C750KG A-1370 B-950-1100	1.370	**950 - 1.100**	750KG	ZINCADO BRANCO	ROLAMENTO FIAT
259104	EIXO FIXO QUADRADO C750KG A-1420 B-1000-1150	1.420	**1.000 - 1.150**	750KG	ZINCADO BRANCO	ROLAMENTO FIAT
259105	EIXO FIXO QUADRADO C750KG A-1470 B-1050-1200	1.470	**1.050 - 1.200**	750KG	ZINCADO BRANCO	ROLAMENTO FIAT
259106	EIXO FIXO QUADRADO C750KG A-1520 B-1100-1250	1.520	**1.100 - 1.250**	750KG	ZINCADO BRANCO	ROLAMENTO FIAT
259107	EIXO FIXO QUADRADO C750KG A-1570 B-1150-1300	1.570	**1.150 - 1.300**	750KG	ZINCADO BRANCO	ROLAMENTO FIAT
259108	EIXO FIXO QUADRADO C750KG A-1620 B-1200-1350	1.620	**1.200 - 1.350**	750KG	ZINCADO BRANCO	ROLAMENTO FIAT
259109	EIXO FIXO QUADRADO C750KG A-1670 B-1250-1400	1.670	**1.250 - 1.400**	750KG	ZINCADO BRANCO	ROLAMENTO FIAT
259110	EIXO FIXO QUADRADO C750KG A-1720 B-1300-1450	1.720	**1.300 - 1.450**	750KG	ZINCADO BRANCO	ROLAMENTO FIAT
259111	EIXO FIXO QUADRADO C750KG A-1770 B-1350-1500	1.770	**1.350 - 1.500**	750KG	ZINCADO BRANCO	ROLAMENTO FIAT
259112	EIXO FIXO QUADRADO C750KG A-1820 B-1400-1550	1.820	**1.400 - 1.550**	750KG	ZINCADO BRANCO	ROLAMENTO FIAT
259113	EIXO FIXO QUADRADO C750KG A-1870 B-1450-1600	1.870	**1.450 - 1.600**	750KG	ZINCADO BRANCO	ROLAMENTO FIAT
259114	EIXO FIXO QUADRADO C750KG A-1920 B-1500-1650	1.920	**1.500 - 1.650**	750KG	ZINCADO BRANCO	ROLAMENTO FIAT
259115	EIXO FIXO QUADRADO C750KG A-1970 B-1550-1700	1.970	**1.550 - 1.700**	750KG	ZINCADO BRANCO	ROLAMENTO FIAT
259116	EIXO FIXO QUADRADO C750KG A-2020 B-1600-1750	2.020	**1.600 - 1.750**	750KG	ZINCADO BRANCO	ROLAMENTO FIAT
259117	EIXO FIXO QUADRADO C750KG A-2070 B-1650-1800	2.070	**1.650 - 1.800**	750KG	ZINCADO BRANCO	ROLAMENTO FIAT
259118	EIXO FIXO QUADRADO C750KG A-2120 B-1700-1850	2.120	**1.700 - 1.850**	750KG	ZINCADO BRANCO	ROLAMENTO FIAT
259119	EIXO FIXO QUADRADO C750KG A-2170 B-1750-1900	2.170	**1.750 - 1.900**	750KG	ZINCADO BRANCO	ROLAMENTO FIAT
259120	EIXO FIXO QUADRADO C750KG A-2220 B-1800-1950	2.220	**1.800 - 1.950**	750KG	ZINCADO BRANCO	ROLAMENTO FIAT
259121	EIXO FIXO QUADRADO C750KG A-2270 B-1850-2000	2.270	**1.850 - 2.000**	750KG	ZINCADO BRANCO	ROLAMENTO FIAT
259122	EIXO FIXO QUADRADO C750KG A-2320 B-1900-2050	2.320	**1.900 - 2.050**	750KG	ZINCADO BRANCO	ROLAMENTO FIAT
259123	EIXO FIXO QUADRADO C750KG A-2370 B-1950-2100	2.370	**1.950 - 2.100**	750KG	ZINCADO BRANCO	ROLAMENTO FIAT

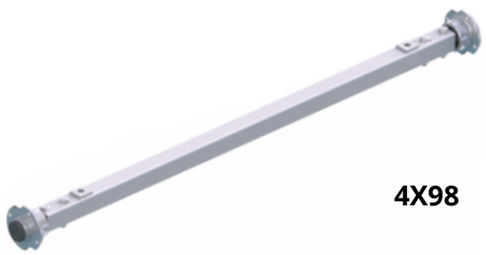

4X98

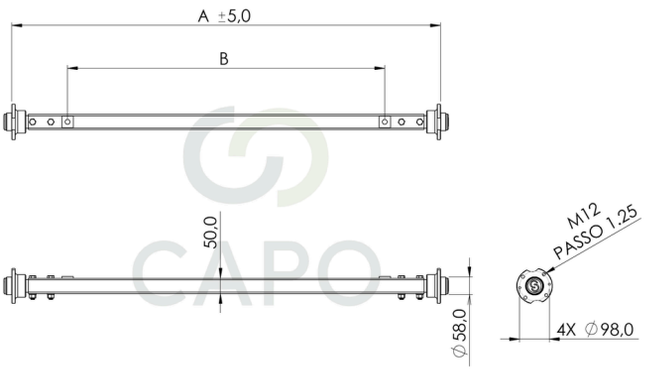

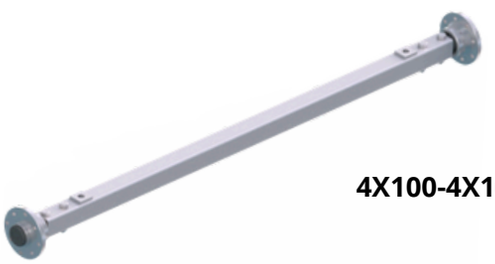

4X100-4X108

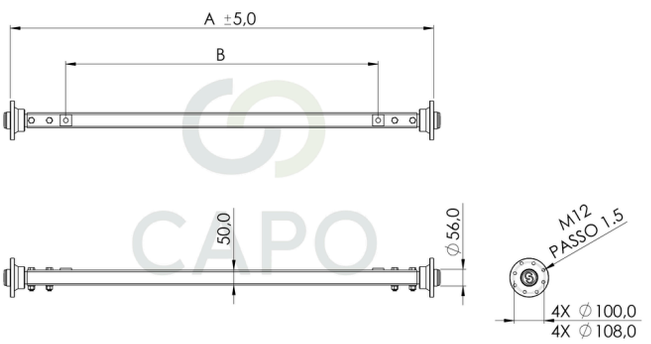

CÓDIGO	DESCRIÇÃO	MEDIDA (A) (MM)	MEDIDA (B) (MM)	CAP. MÁX.	TRATAMENTO	CUBO DE RODA
259100+250101	EIXO FIXO QUADRADO C750KG A-1312 B-800-950 + KIT (PAR) CUBO P-EIXO Ø30 - 4X100 - 4X108	1.312	**800 - 950**	750KG	ZINCADO BRANCO	4X100-4X108
259100+250100	EIXO FIXO QUADRADO C750KG A-1308 B-800-950 + KIT (PAR) CUBO P-EIXO Ø30 - 4X98	1.308	**800 - 950**	750KG	ZINCADO BRANCO	4X98
259101+250101	EIXO FIXO QUADRADO C750KG A-1362 B-850-1000 + KIT (PAR) CUBO P-EIXO Ø30 - 4X100 - 4X108	1.362	**850 - 1.000**	750KG	ZINCADO BRANCO	4X100-4X108
259101+250100	EIXO FIXO QUADRADO C750KG A-1358 B-850-1000 + KIT (PAR) CUBO P-EIXO Ø30 - 4X98	1.358	**850 - 1.000**	750KG	ZINCADO BRANCO	4X98
259102+250101	EIXO FIXO QUADRADO C750KG A-1412 B-900-1050 + KIT (PAR) CUBO P-EIXO Ø30 - 4X100 - 4X108	1.412	**900 - 1.050**	750KG	ZINCADO BRANCO	4X100-4X108
259102+250100	EIXO FIXO QUADRADO C750KG A-1408 B-900-1050 + KIT (PAR) CUBO P-EIXO Ø30 - 4X98	1.408	**900 - 1.050**	750KG	ZINCADO BRANCO	4X98
259103+250101	EIXO FIXO QUADRADO C750KG A-1462 B-950-1100 + KIT (PAR) CUBO P-EIXO Ø30 - 4X100 - 4X108	1.462	**950 - 1.100**	750KG	ZINCADO BRANCO	4X100-4X108
259103+250100	EIXO FIXO QUADRADO C750KG A-1458 B-950-1100 + KIT (PAR) CUBO P-EIXO Ø30 - 4X98	1.458	**950 - 1.100**	750KG	ZINCADO BRANCO	4X98
259104+250101	EIXO FIXO QUADRADO C750KG A-1512 B-1000-1150 + KIT (PAR) CUBO P-EIXO Ø30 - 4X100 - 4X108	1.512	**1.000 - 1.150**	750KG	ZINCADO BRANCO	4X100-4X108
259104+250100	EIXO FIXO QUADRADO C750KG A-1508 B-1000-1150 + KIT (PAR) CUBO P-EIXO Ø30 - 4X98	1.508	**1.000 - 1.150**	750KG	ZINCADO BRANCO	4X98
259105+250101	EIXO FIXO QUADRADO C750KG A-1562 B-1050-1200 + KIT (PAR) CUBO P-EIXO Ø30 - 4X100 - 4X108	1.562	**1.050-1.200**	750KG	ZINCADO BRANCO	4X100-4X108
259105+250100	EIXO FIXO QUADRADO C750KG A-1558 B-1050-1200 + KIT (PAR) CUBO P-EIXO Ø30 - 4X98	1.558	**1.050-1.200**	750KG	ZINCADO BRANCO	4X98
259106+250101	EIXO FIXO QUADRADO C750KG A-1612 B-1100-1250 + KIT (PAR) CUBO P-EIXO Ø30 - 4X100 - 4X108	1.612	**1.100 - 1.250**	750KG	ZINCADO BRANCO	4X100-4X108
259106+250100	EIXO FIXO QUADRADO C750KG A-1608 B-1100-1250 + KIT (PAR) CUBO P-EIXO Ø30 - 4X98	1.608	**1.100 - 1.250**	750KG	ZINCADO BRANCO	4X98

CÓDIGO	DESCRIÇÃO	MEDIDA (A) (MM)	MEDIDA (B) (MM)	CAP. MÁX.	TRATAMENTO	CUBO DE RODA
259107+250101	EIXO FIXO QUADRADO C750KG A-1662 B-1150-1300 + KIT (PAR) CUBO P-EIXO Ø30 - 4X100 - 4X108	1.662	**1.150 - 1.300**	750KG	ZINCADO BRANCO	4X100-4X108
259107+250100	EIXO FIXO QUADRADO C750KG A-1658 B-1150-1300 + KIT (PAR) CUBO P-EIXO Ø30 - 4X98	1.658	**1.150 - 1.300**	750KG	ZINCADO BRANCO	4X98
259108+250101	EIXO FIXO QUADRADO C750KG A-1712 B-1200-1350 + KIT (PAR) CUBO P-EIXO Ø30 - 4X100 - 4X108	1.712	**1.200 - 1.350**	750KG	ZINCADO BRANCO	4X100-4X108
259108+250100	EIXO FIXO QUADRADO C750KG A-1708 B-1200-1350 + KIT (PAR) CUBO P-EIXO Ø30 - 4X98	1.708	**1.200 - 1.350**	750KG	ZINCADO BRANCO	4X98
259109+250101	EIXO FIXO QUADRADO C750KG A-1762 B-1250-1400 + KIT (PAR) CUBO P-EIXO Ø30 - 4X100 - 4X108	1.762	**1.250 - 1.400**	750KG	ZINCADO BRANCO	4X100-4X108
259109+250100	EIXO FIXO QUADRADO C750KG A-1758 B-1250-1400 + KIT (PAR) CUBO P-EIXO Ø30 - 4X98	1.758	**1.250 - 1.400**	750KG	ZINCADO BRANCO	4X98
259110+250101	EIXO FIXO QUADRADO C750KG A-1812 B-1300-1450 + KIT (PAR) CUBO P-EIXO Ø30 - 4X100 - 4X108	1.812	**1.300 - 1.450**	750KG	ZINCADO BRANCO	4X100-4X108
259110+250100	EIXO FIXO QUADRADO C750KG A-1808 B-1300-1450 + KIT (PAR) CUBO P-EIXO Ø30 - 4X98	1.808	**1.300 - 1.450**	750KG	ZINCADO BRANCO	4X98
259111+250101	EIXO FIXO QUADRADO C750KG A-1862 B-1350-1500 + KIT (PAR) CUBO P-EIXO Ø30 - 4X100 - 4X108	1.862	**1.350 - 1.500**	750KG	ZINCADO BRANCO	4X100-4X108
259111+250100	EIXO FIXO QUADRADO C750KG A-1858 B-1350-1500 + KIT (PAR) CUBO P-EIXO Ø30 - 4X98	1.858	**1.350 - 1.500**	750KG	ZINCADO BRANCO	4X98
259112+250101	EIXO FIXO QUADRADO C750KG A-1912 B-1400-1550 + KIT (PAR) CUBO P-EIXO Ø30 - 4X100 - 4X108	1.912	**1.400 - 1.550**	750KG	ZINCADO BRANCO	4X100-4X108
259112+250100	EIXO FIXO QUADRADO C750KG A-1908 B-1400-1550 + KIT (PAR) CUBO P-EIXO Ø30 - 4X98	1.908	**1.400 - 1.550**	750KG	ZINCADO BRANCO	4X98
259113+250101	EIXO FIXO QUADRADO C750KG A-1962 B-1450-1600 + KIT (PAR) CUBO P-EIXO Ø30 - 4X100 - 4X108	1.962	**1.450 - 1.600**	750KG	ZINCADO BRANCO	4X100-4X108
259113+250100	EIXO FIXO QUADRADO C750KG A-1958 B-1450-1600 + KIT (PAR) CUBO P-EIXO Ø30 - 4X98	1.958	**1.450 - 1.600**	750KG	ZINCADO BRANCO	4X98
259114+250101	EIXO FIXO QUADRADO C750KG A-2012 B-1500-1650 + KIT (PAR) CUBO P-EIXO Ø30 - 4X100 - 4X108	2.012	**1.500 - 1.650**	750KG	ZINCADO BRANCO	4X100-4X108
259114+250100	EIXO FIXO QUADRADO C750KG A-2008 B-1500-1650 + KIT (PAR) CUBO P-EIXO Ø30 - 4X98	2.008	**1.500 - 1.650**	750KG	ZINCADO BRANCO	4X98
259115+250101	EIXO FIXO QUADRADO C750KG A-2062 B-1550-1700 + KIT (PAR) CUBO P-EIXO Ø30 - 4X100 - 4X108	2.062	**1.550 - 1.700**	750KG	ZINCADO BRANCO	4X100-4X108
259115+250100	EIXO FIXO QUADRADO C750KG A-2058 B-1550-1700 + KIT (PAR) CUBO P-EIXO Ø30 - 4X98	2.058	**1.550 - 1.700**	750KG	ZINCADO BRANCO	4X98
259116+250101	EIXO FIXO QUADRADO C750KG A-2112 B-1600-1750 + KIT (PAR) CUBO P-EIXO Ø30 - 4X100 - 4X108	2.112	**1.600 - 1.750**	750KG	ZINCADO BRANCO	4X100-4X108
259116+250100	EIXO FIXO QUADRADO C750KG A-2108 B-1600-1750 + KIT (PAR) CUBO P-EIXO Ø30 - 4X98,	2.108	**1.600 - 1.750**	750KG	ZINCADO BRANCO	4X98
259117+250101	EIXO FIXO QUADRADO C750KG A-2162 B-1650-1800 + KIT (PAR) CUBO P-EIXO Ø30 - 4X100 - 4X108	2.162	**1.650 - 1.800**	750KG	ZINCADO BRANCO	4X100-4X108
259117+250100	EIXO FIXO QUADRADO C750KG A-2158 B-1650-1800 + KIT (PAR) CUBO P-EIXO Ø30 - 4X98	2.158	**1.650 - 1.800**	750KG	ZINCADO BRANCO	4X98
259118+250101	EIXO FIXO QUADRADO C750KG A-2212 B-1700-1850 + KIT (PAR) CUBO P-EIXO Ø30 - 4X100 - 4X108	2.212	**1.700 - 1.850**	750KG	ZINCADO BRANCO	4X100-4X108
259118+250100	EIXO FIXO QUADRADO C750KG A-2208 B-1700-1850 + KIT (PAR) CUBO P-EIXO Ø30 - 4X98	2.208	**1.700 - 1.850**	750KG	ZINCADO BRANCO	4X98
259119+250101	EIXO FIXO QUADRADO C750KG A-2262 B-1750-1900 + KIT (PAR) CUBO P-EIXO Ø30 - 4X100 - 4X108	2.262	**1.750 - 1.900**	750KG	ZINCADO BRANCO	4X100-4X108
259119+250100	EIXO FIXO QUADRADO C750KG A-2258 B-1750-1900 + KIT (PAR) CUBO P-EIXO Ø30 - 4X98	2.258	**1.750 - 1.900**	750KG	ZINCADO BRANCO	4X98

CÓDIGO	DESCRIÇÃO	MEDIDA (A) (MM)	MEDIDA (B) (MM)	CAP. MÁX.	TRATAMENTO	CUBO DE RODA
259120+250101	EIXO FIXO QUADRADO C750KG A-2312 B-1800-1950 + KIT (PAR) CUBO P-EIXO Ø30 - 4X100 - 4X108	2.312	**1.800 - 1.950**	750KG	ZINCADO BRANCO	4X100-4X108
259120+250100	EIXO FIXO QUADRADO C750KG A-2308 B-1800-1950 + KIT (PAR) CUBO P-EIXO Ø30 - 4X98	2.308	**1.800 - 1.950**	750KG	ZINCADO BRANCO	4X98
259121+250101	EIXO FIXO QUADRADO C750KG A-2362 B-1850-2000 + KIT (PAR) CUBO P-EIXO Ø30 - 4X100 - 4X108	2.362	**1.850 - 2.000**	750KG	ZINCADO BRANCO	4X100-4X108
259121+250100	EIXO FIXO QUADRADO C750KG A-2358 B-1850-2000 + KIT (PAR) CUBO P-EIXO Ø30 - 4X98	2.358	**1.850 - 2.000**	750KG	ZINCADO BRANCO	4X98
259122+250101	EIXO FIXO QUADRADO C750KG A-2412 B-1900-2050 + KIT (PAR) CUBO P-EIXO Ø30 - 4X100 - 4X108	2.412	**1.900 - 2.050**	750KG	ZINCADO BRANCO	4X100-4X108
259122+250100	EIXO FIXO QUADRADO C750KG A-2408 B-1900-2050 + KIT (PAR) CUBO P-EIXO Ø30 - 4X98	2.408	**1.900 - 2.050**	750KG	ZINCADO BRANCO	4X98
259123+250101	EIXO FIXO QUADRADO C750KG A-2462 B-1950-2100 + KIT (PAR) CUBO P-EIXO Ø30 - 4X100 - 4X108	2.462	**1.950 - 2.100**	750KG	ZINCADO BRANCO	4X100-4X108
259123+250100	EIXO FIXO QUADRADO C750KG A-2458 B-1950-2100 + KIT (PAR) CUBO P-EIXO Ø30 - 4X98	2.458	**1.950 - 2.100**	750KG	ZINCADO BRANCO	4X98



SUSPENSÃO OFF-ROAD

SUSPENSÃO OFF-ROAD

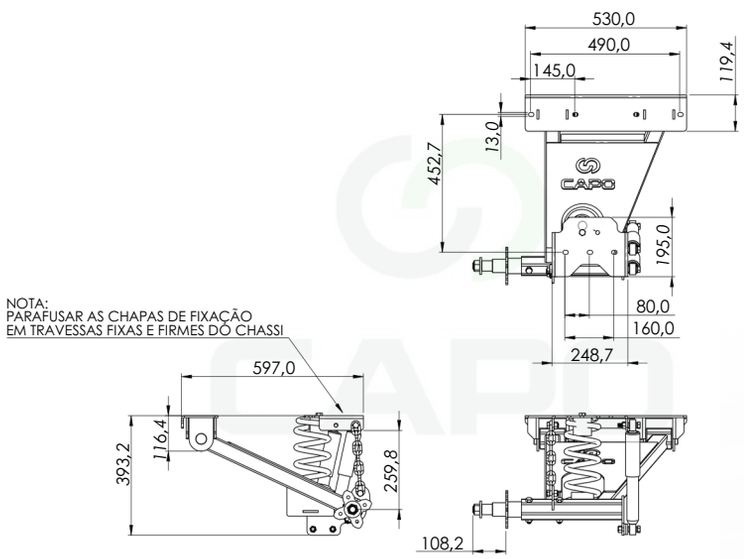

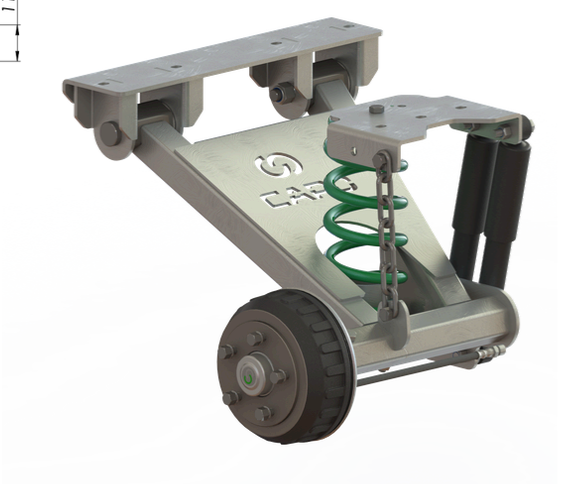

CÓDIGO	DESCRIÇÃO	CAP. MÁX.	TRATAMENTO	FURAÇÃO DE RODA	TIPO DE FREIO
280504+250106	SUSPENSAO OFF ROAD 1000KG MOD PADRAO+KIT (PAR) TAMBOR FREIO HID. P-EIXO Ø34	1000KG	Zincado	4x100	HIDRÁULICO
280504+250112	SUSPENSAO OFF ROAD 1000KG MOD PADRAO+KIT (PAR) KIT CUBO DE RODA C750KG	1000KG	Zincado	4x100 - 4x108	-
280500+250108	KIT SUSPENSAO OFF ROAD 1500KG + KIT (PAR) TAMBOR FREIO HID. P-EIXO Ø34	1500KG	Zincado	5x114,3	HIDRÁULICO
280500+250109	KIT SUSPENSAO OFF ROAD 1500KG + KIT (PAR) TAMBOR FREIO HID. P-EIXO Ø34	1500KG	Zincado	5x120,65	HIDRÁULICO
280500+204215	KIT SUSPENSAO OFF ROAD 1500KG+KIT (PAR) TAMBOR DE FREIO MEC. P-EIXO Ø34	1500KG	Zincado	5x120,65	MECÂNICO
280500+250115	KIT SUSPENSAO OFF ROAD 1500KG+KIT (PAR) CUBO DE RODA C750	1500KG	Zincado	6x139,7	-

Suspensão independente com sistema de mola, amortecedor duplo e acabamento zincado, feito para aguentar qualquer aventura.

Desenvolvida especialmente para terrenos irregulares e rochosos, nossa **Suspensão Off-road** garante confiança, qualidade e robustez em cada trilha. Estabilidade e resistência que acompanham você onde o asfalto termina.

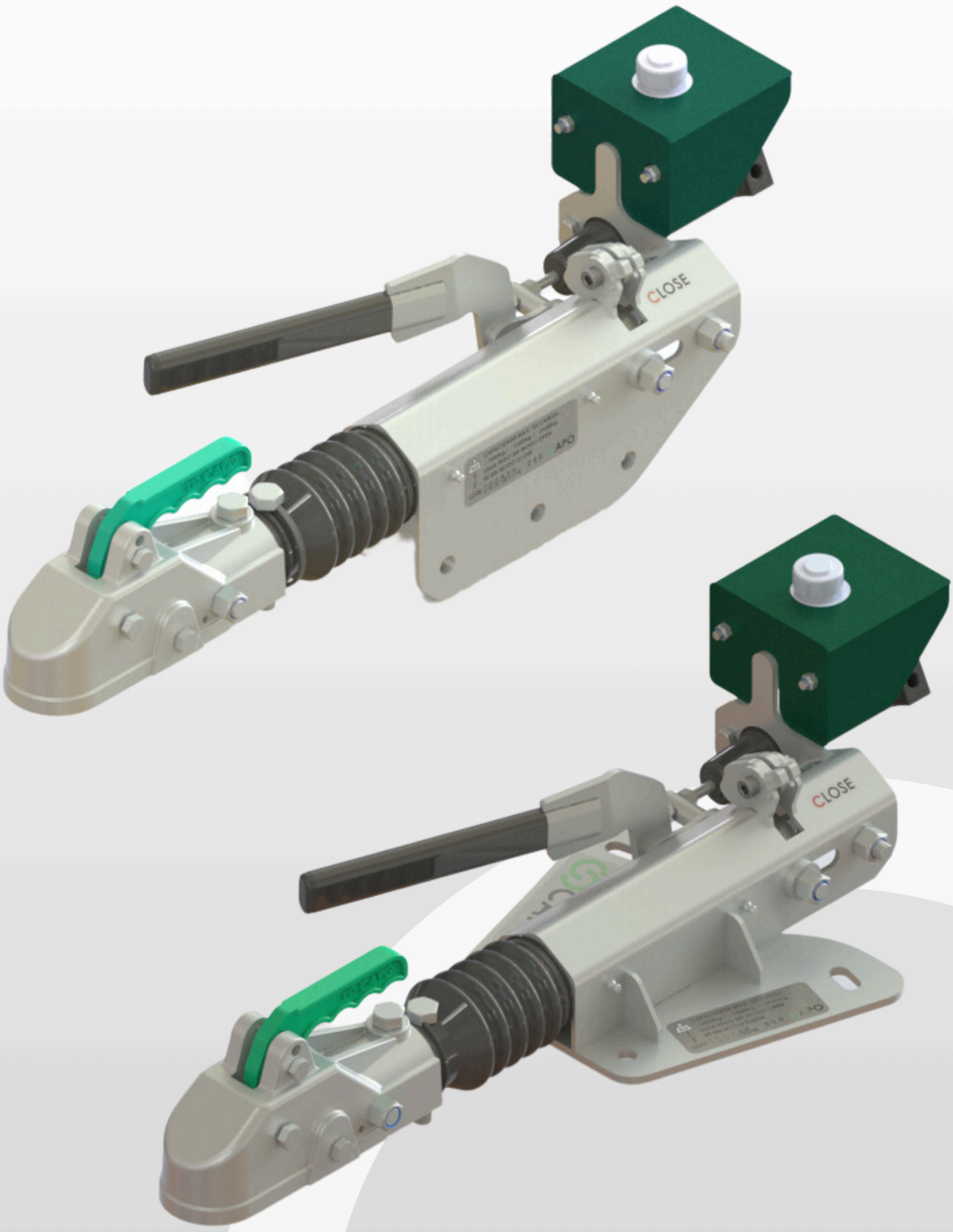

ATUADOR DE FREIO HIDRÁULICO



No momento que o veículo automotor começa a frear, devido á velocidade maior do reboque, é exercida uma força inercial sobre o atuador de freio. Essa força exerce uma compressão controlada que aciona o cilindro mestre do freio. O cilindro mestre, por sua vez, gera uma pressão e envia óleo para os freios das rodas.

NOVA TECNOLOGIA

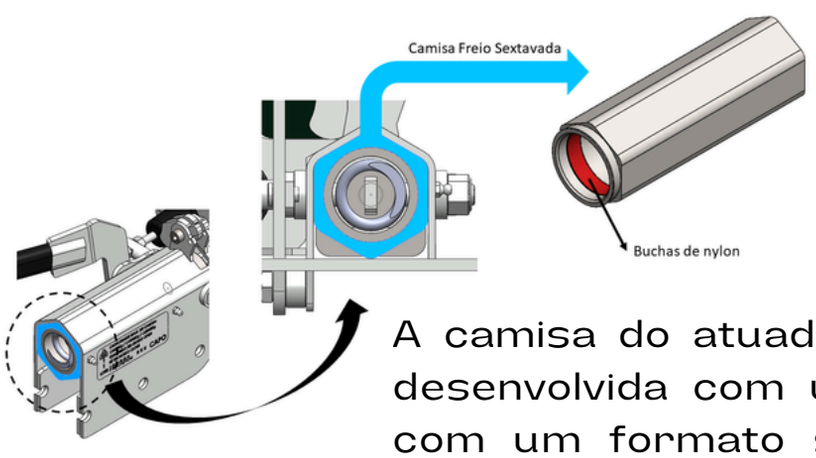

A camisa do atuador de freio CAPO foi desenvolvida com uma nova tecnologia, com um formato sextavado externo e redondo interno. Isso garante maior resistência mecânica e uma área plana para melhor fixação no corpo do atuador de freio.

FIXAÇÃO TUBO C/ TRAVA DE ESFERA

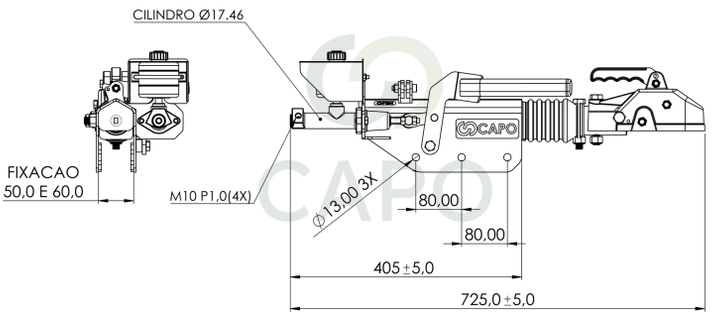



CÓDIGO	DESCRIÇÃO	CAP. TRAÇÃO
260002	ATUADOR DE FREIO HIDR. CAP 700-1.000KG - C/ TRAVA Ø50MM	**1.000KG**
260006	ATUADOR DE FREIO HIDR. CAP 950-1.500KG - C/ TRAVA Ø50MM	**1.500KG**
260010	ATUADOR DE FREIO HIDR. CAP 1.450-2.500KG - C/ TRAVA Ø50MM	**2.500KG**

FIXAÇÃO TUBO S/ TRAVA DE ESFERA

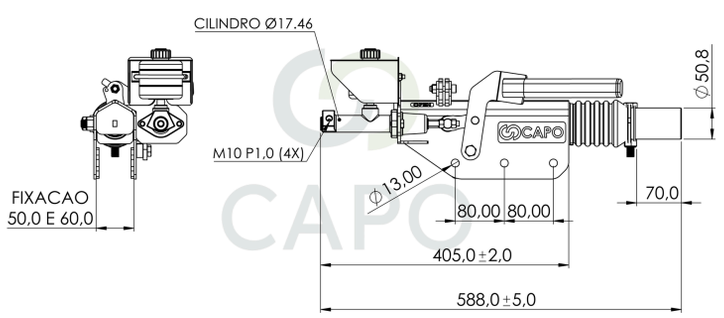



CÓDIGO	DESCRIÇÃO	CAP. TRAÇÃO
260001	ATUADOR DE FREIO HIDR. CAP 700-1.000KG	**1.000KG**
260005	ATUADOR DE FREIO HIDR. CAP 950-1.500KG	**1.500KG**
260009	ATUADOR DE FREIO HIDR. CAP 1.450-2.500KG	**2.500KG**

FIXAÇÃO “V” C/ TRAVA DE ESFERA

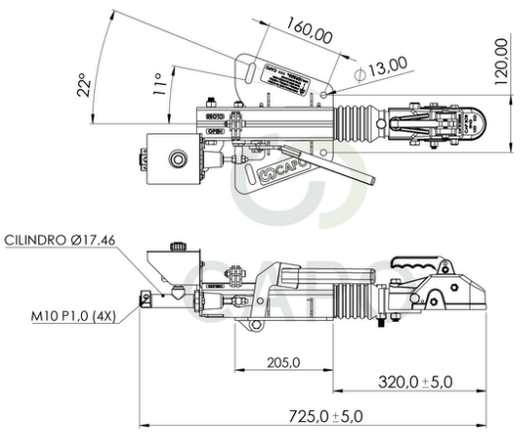



CÓDIGO	DESCRIÇÃO	CAP. TRAÇÃO
260004	ATUADOR DE FREIO HIDR. CAP 700-1.000KG - C/ TRAVA Ø50MM - FIX. V	**1.000KG**
260008	ATUADOR DE FREIO HIDR. CAP 950-1.500KG - C/ TRAVA Ø50MM - FIX. V	**1.500KG**
260012	ATUADOR DE FREIO HIDR. CAP 1.450-2.500KG - C/ TRAVA Ø50MM - FIX. V	**2.500KG**

FIXAÇÃO “V” S/ TRAVA DE ESFERA

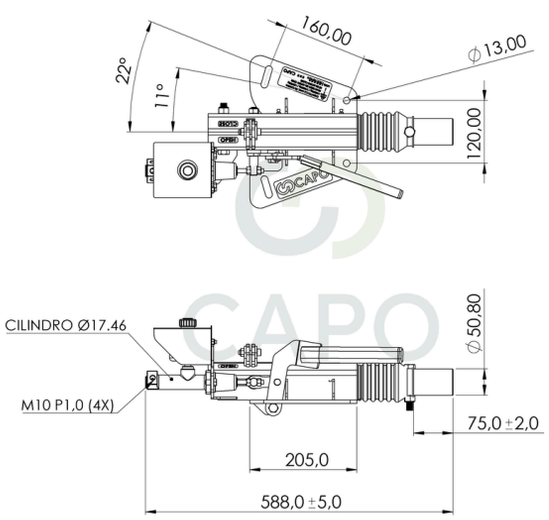

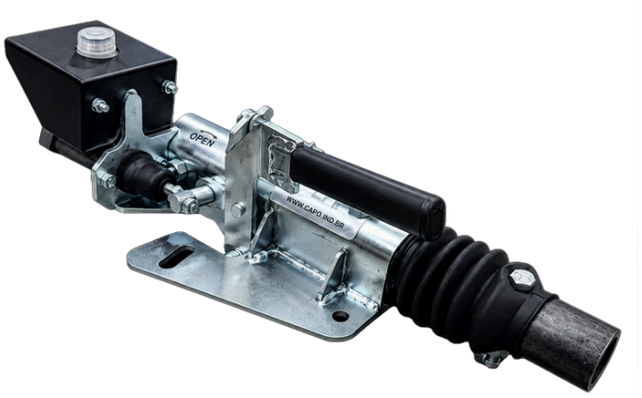

CÓDIGO	DESCRIÇÃO	CAP. TRAÇÃO
260003	ATUADOR DE FREIO HIDR. CAP 700-1.000KG - FIX. V	**1.000KG**
260007	ATUADOR DE FREIO HIDR. CAP 950-1.500KG - FIX. V	**1.500KG**
260011	ATUADOR DE FREIO HIDR. CAP 1.450-2.500KG - FIX. V	**2.500KG**

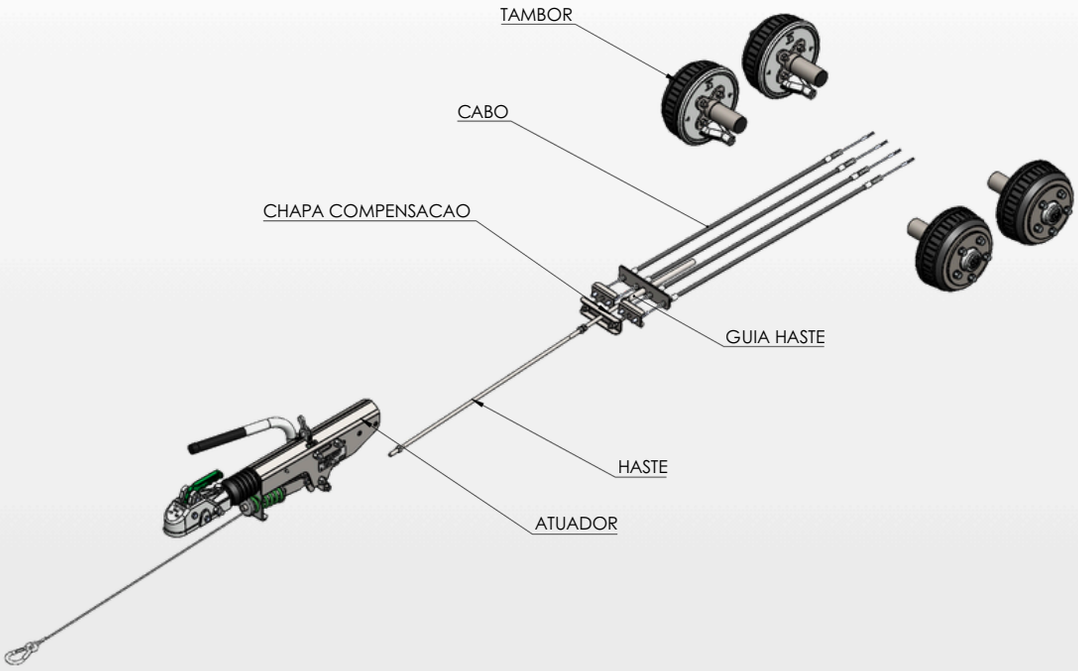



ATUADOR DE FREIO MECÂNICO

ATUADOR DE FREIO MECÂNICO - FIXACAO RETA

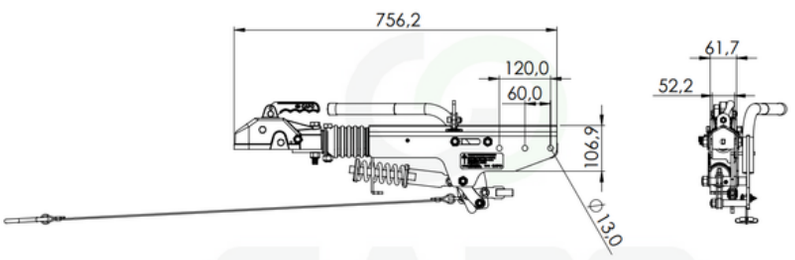

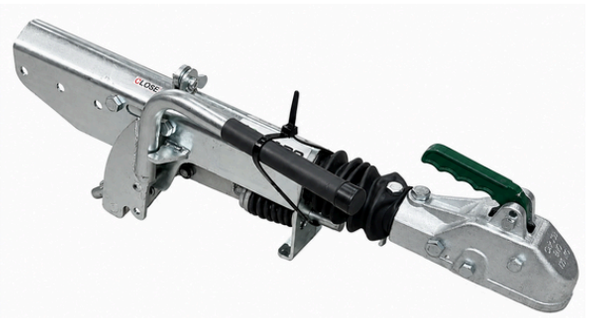

CÓDIGO	DESCRIÇÃO	CAP. TRAÇÃO
205505	ATUADOR DE FREIO MEC. C700/1000KG FIXACAO RETA	**1.000KG**
205506	ATUADOR DE FREIO MEC. C950/1500KG FIXACAO RETA	**1.500KG**
205507	ATUADOR DE FREIO MEC. C1450/2500KG FIXACAO RETA	**2.500KG**

ATUADOR DE FREIO MECÂNICO - FIXACAO V

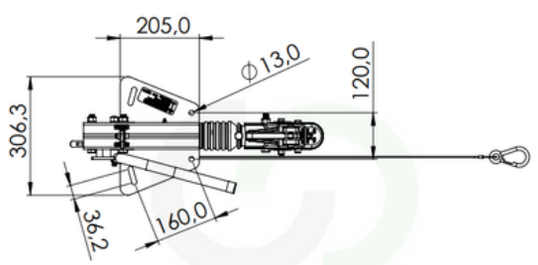

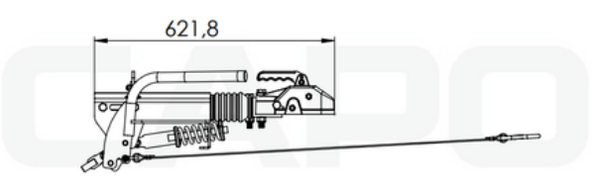



CÓDIGO	DESCRIÇÃO	CAP. TRAÇÃO
205508	ATUADOR DE FREIO MEC. C700/1000KG FIX. V	**1.000KG**
205509	ATUADOR DE FREIO MEC. C950/1500KG FIX. V	**1.500KG**
205510	ATUADOR DE FREIO MEC. C1450/2500KG FIX. V	**2.500KG**

KIT CABO FREIO

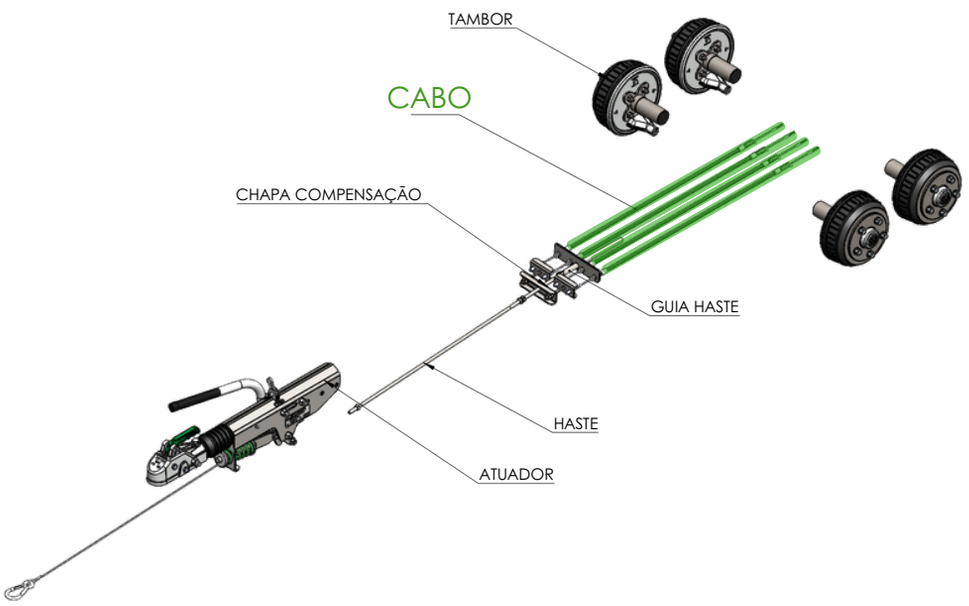

CÓDIGO	DESCRIÇÃO	TAMANHO
209157	KIT CABO FREIO M10 COM BUCHA	6,0MM X 1050MM UNI
209158	KIT CABO FREIO M10 COM BUCHA	6,0MM X 1250MM UNI
209159	KIT CABO FREIO M10 COM BUCHA	6,0MM X 1450MM UNI

HASTE DE LIGAÇÃO

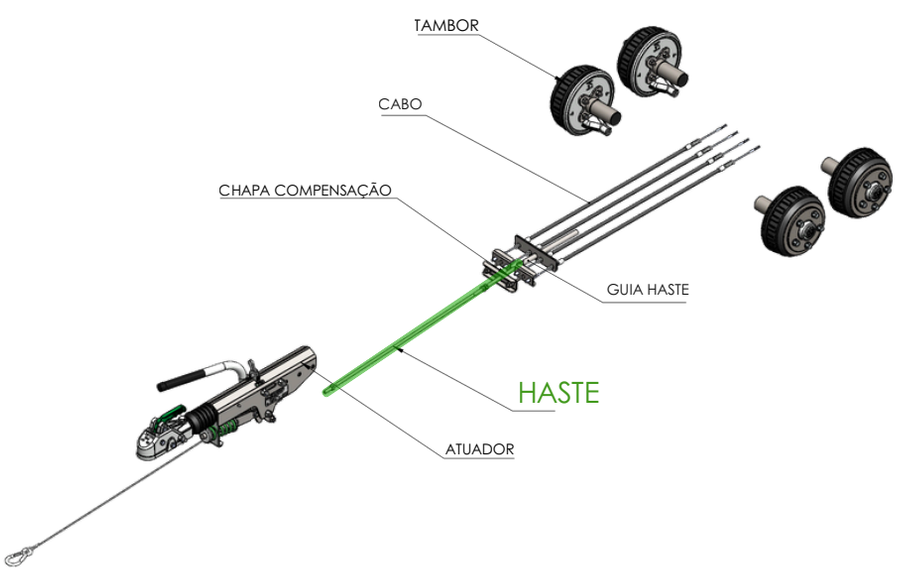

CÓDIGO	DESCRIÇÃO	CAP. TRAÇÃO
205800	HASTE DE LIGAÇÃO FREIO MECÂNICO	M10 X 1000MM ZB
205801	HASTE DE LIGAÇÃO FREIO MECÂNICO	M10 X 1250MM ZB
205802	HASTE DE LIGAÇÃO FREIO MECÂNICO	M10 X 1500MM ZB
205803	HASTE DE LIGAÇÃO FREIO MECÂNICO	M10 X 2000MM ZB

GUIA HASTE

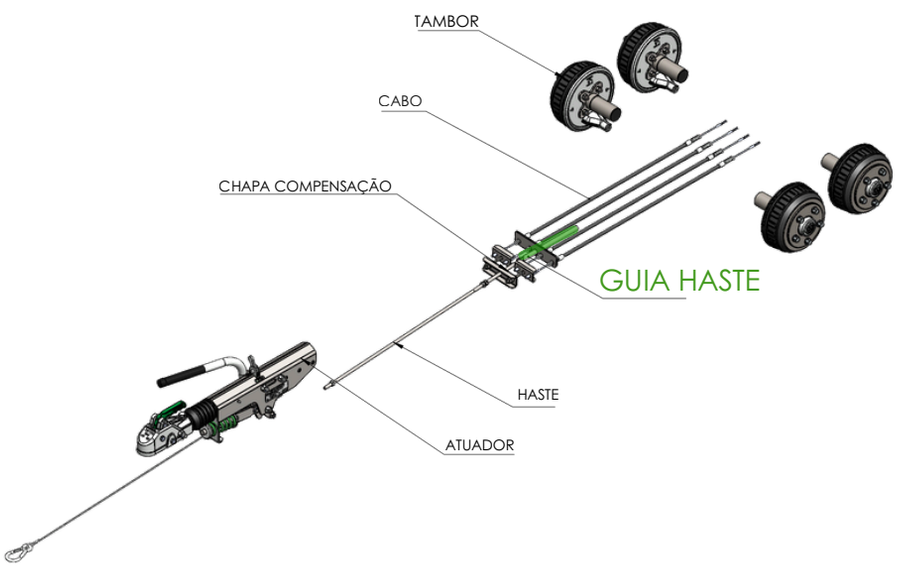

CÓDIGO	DESCRIÇÃO	MEDIDA
205809	GUIA DA HASTE M10	M10 - 250MM

TAMBOR DE FREIO MECÂNICO



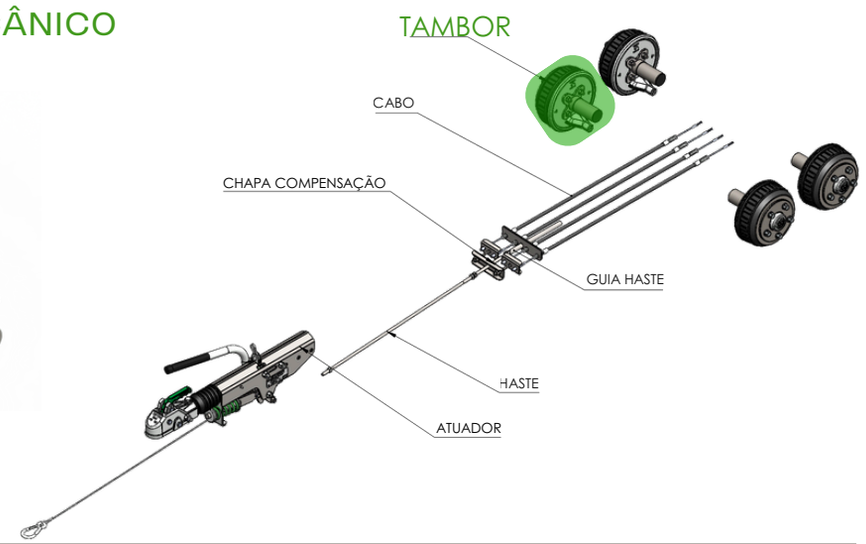

CÓDIGO	DESCRIÇÃO	CAP. MAX. RODA	CAP. MÁX. EIXO	MEDIDA (A)	ENCAIXE RODA (B)	FURAÇÃO
204031	KIT TAMBOR DE FREIO MEC. C500KG - 4X100 - 4X108	500KG	**1.000KG**	Ø47,50MM	Ø56MM	**4x100-4x108**
204030	KIT TAMBOR DE FREIO MEC. C500KG - 4X98	500KG	**1.000KG**	Ø47,50MM	Ø56MM	**4x98**
204034	KIT TAMBOR DE FREIO MEC. C750KG - 5X100	750KG	**1.500KG**	Ø47,50MM	Ø56MM	**5x100**
204036	KIT TAMBOR DE FREIO MEC. C750KG - 5X112	750KG	**1.500KG**	Ø47,50MM	Ø56MM	**5x112**
204032	KIT TAMBOR DE FREIO MEC. C750KG - 5X114,3	750KG	**1.500KG**	Ø47,50MM	Ø60MM	**5x114,3**
204033	KIT TAMBOR DE FREIO MEC. C750KG - 5X120,65	750KG	**1.500KG**	Ø47,50MM	Ø60MM	**5x120,65**

CHAPAS

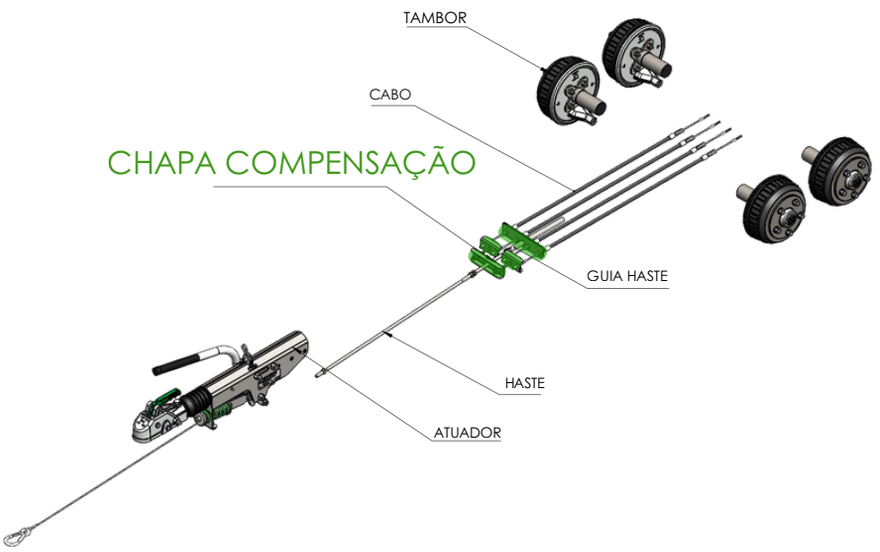

CÓDIGO	DESCRIÇÃO	TIPO DE EIXO
205815	KIT CHAPAS PUXADOR CABOS FREIO MEC.	EIXO SIMPLES
205816	KIT CHAPAS PUXADOR CABOS FREIO MEC.	EIXO DUPLO

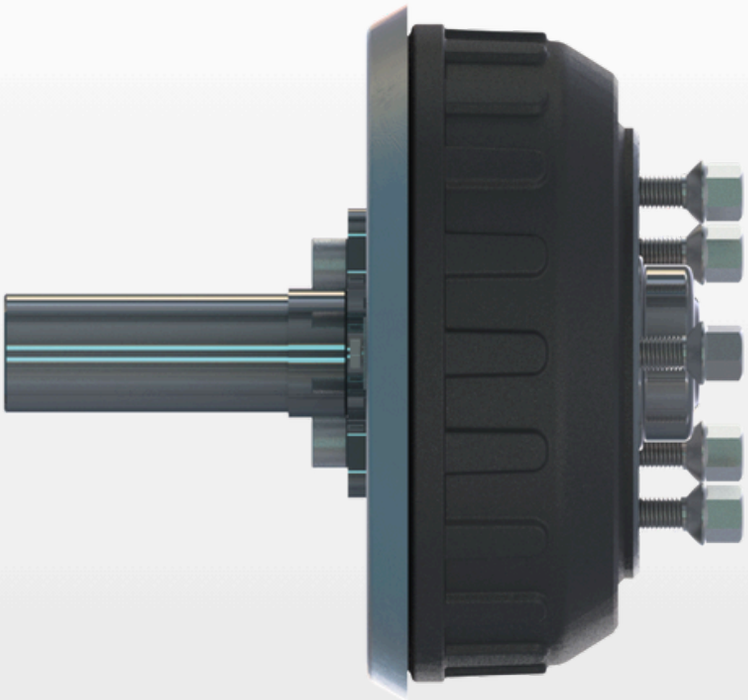

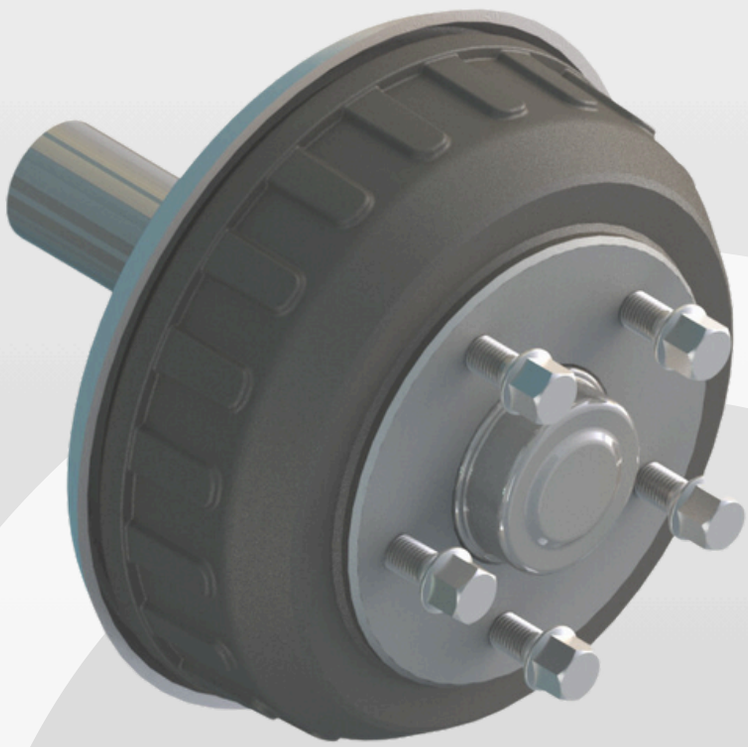

TAMBOR DE FREIO



TAMBOR DE FREIO HIDRÁULICO

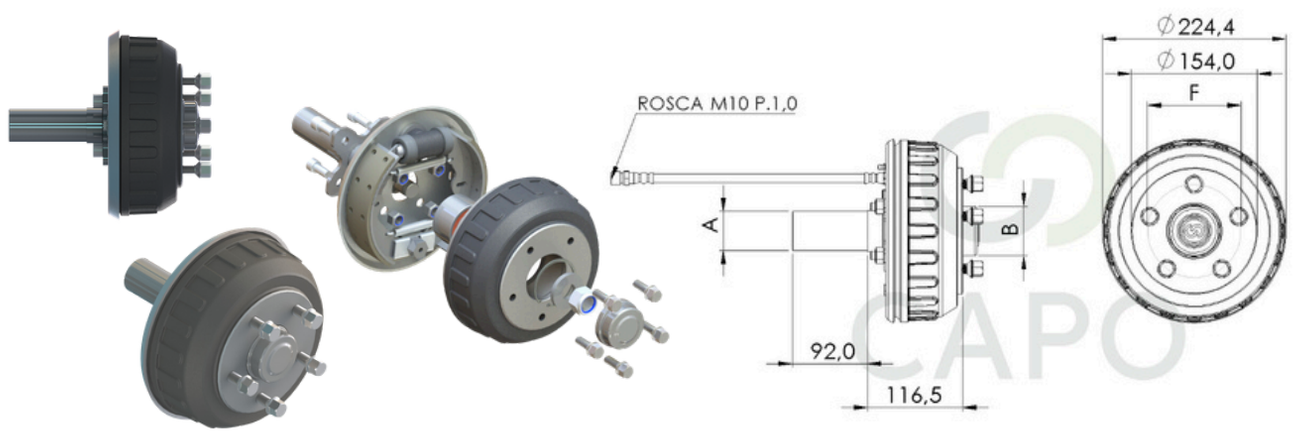

CÓDIGO	DESCRIÇÃO	CAP. MAX. RODA	CAP. MÁX. EIXO	MEDIDA (A)	ENCAIXE RODA (B)	FURAÇÃO
204022	KIT TAMBOR DE FREIO HID. C500KG - 4X100 - 4X108	500KG	**1.000KG**	Ø47,50MM	Ø56MM	**4x100-4x108**
204023	KIT TAMBOR DE FREIO HID. C500KG - 4X98	500KG	**1.000KG**	Ø47,50MM	Ø56MM	**4x98**
204024	KIT TAMBOR DE FREIO HID. C750KG - 5X100	750KG	**1.500KG**	Ø47,50MM	Ø56MM	**5x100**
204020	KIT TAMBOR DE FREIO HID. C750KG - 5X114,3	750KG	**1.500KG**	Ø47,50MM	Ø60MM	**5x114,3**
204028	KIT TAMBOR DE FREIO HID. C750KG - 5X112	750KG	**1.500KG**	Ø47,50MM	Ø60MM	**5x112**
204021	KIT TAMBOR DE FREIO HID. C750KG - 5X120,65	750KG	**1.500KG**	Ø47,50MM	Ø60MM	**5x120,65**

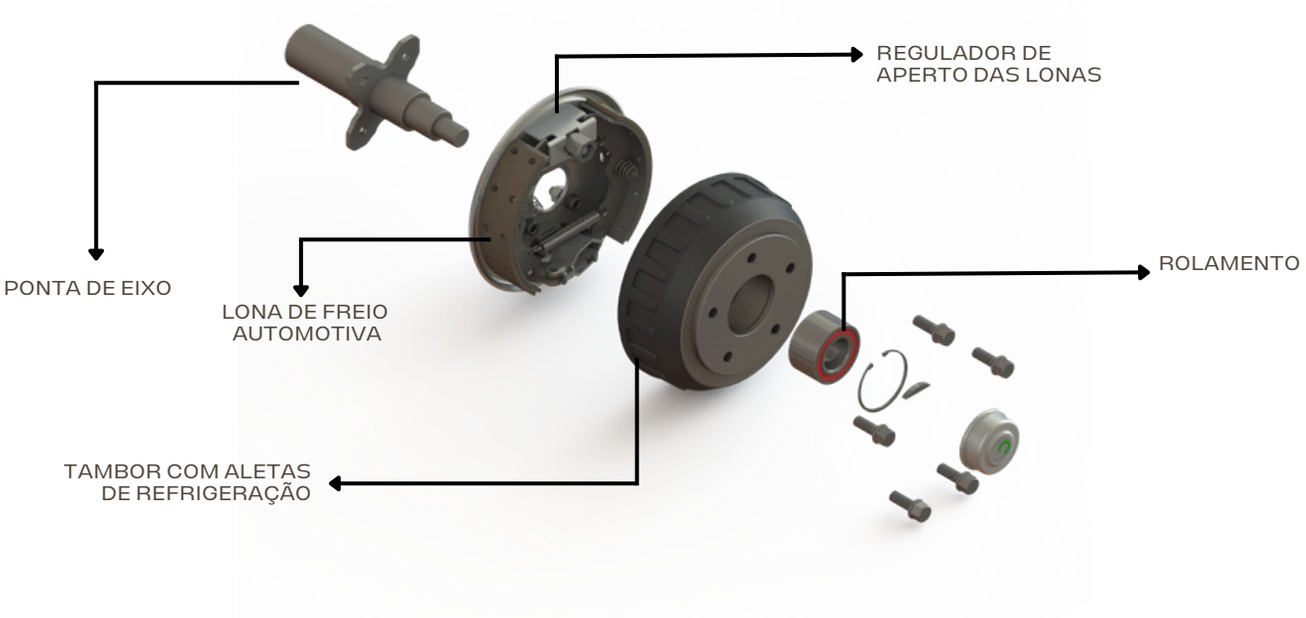

TAMBOR DE FREIO MECÂNICO



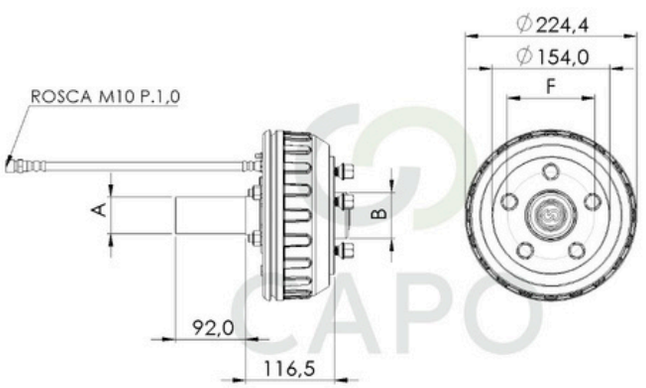

CÓDIGO	DESCRIÇÃO	CAP. MAX. RODA	CAP. MÁX. EIXO	MEDIDA (A)	ENCAIXE RODA (B)	FURAÇÃO
204031	KIT TAMBOR DE FREIO MEC. C500KG - 4X100 - 4X108	500KG	**1.000KG**	Ø47,50MM	Ø56MM	**4x100-4x108**
204030	KIT TAMBOR DE FREIO MEC. C500KG - 4X98	500KG	**1.000KG**	Ø47,50MM	Ø56MM	**4x98**
204034	KIT TAMBOR DE FREIO MEC. C750KG - 5X100	750KG	**1.500KG**	Ø47,50MM	Ø56MM	**5x100**
204036	KIT TAMBOR DE FREIO MEC. C750KG - 5X112	750KG	**1.500KG**	Ø47,50MM	Ø56MM	**5x112**
204032	KIT TAMBOR DE FREIO MEC. C750KG - 5X114,3	750KG	**1.500KG**	Ø47,50MM	Ø60MM	**5x114,3**
204033	KIT TAMBOR DE FREIO MEC. C750KG - 5X120,65	750KG	**1.500KG**	Ø47,50MM	Ø60MM	**5x120,65**

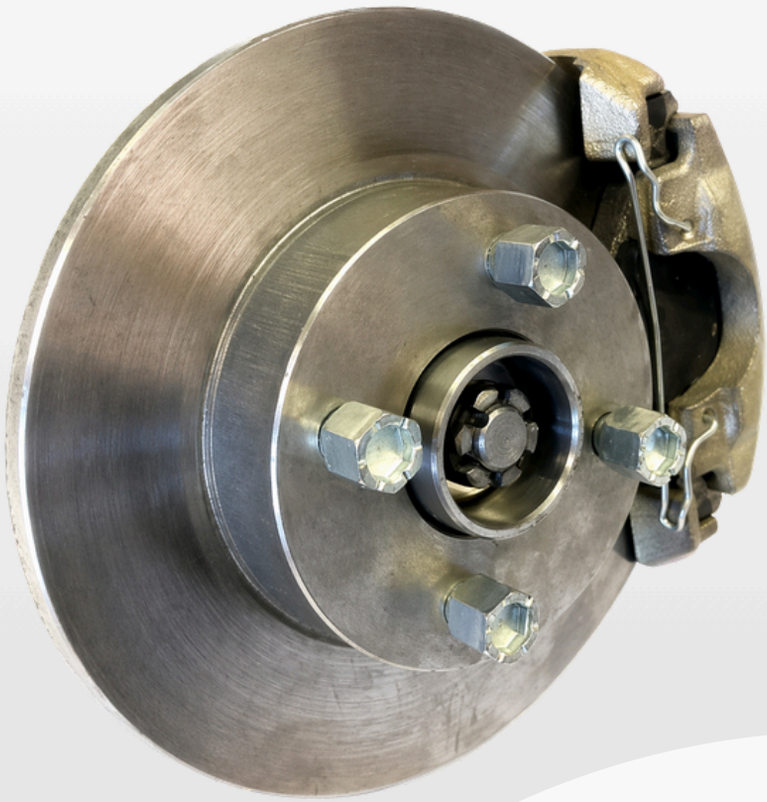

CONJUNTO DE FREIO A DISCO

CONJUNTO DE FREIO A DISCO



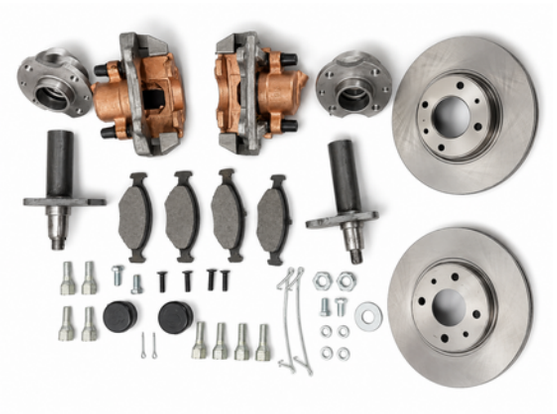

CÓDIGO	DESCRIÇÃO	CAP. MAX. RODA	CAP. MÁX. EIXO	FURAÇÃO
205004	CONJUNTO DE FREIO A DISCO COMPLETO	375KG	**750KG**	**4x98**
205050U	KIT P/ REBOQUE CONEXOES FREIO A DISCO/FLEXIVEL MOD. FIAT			

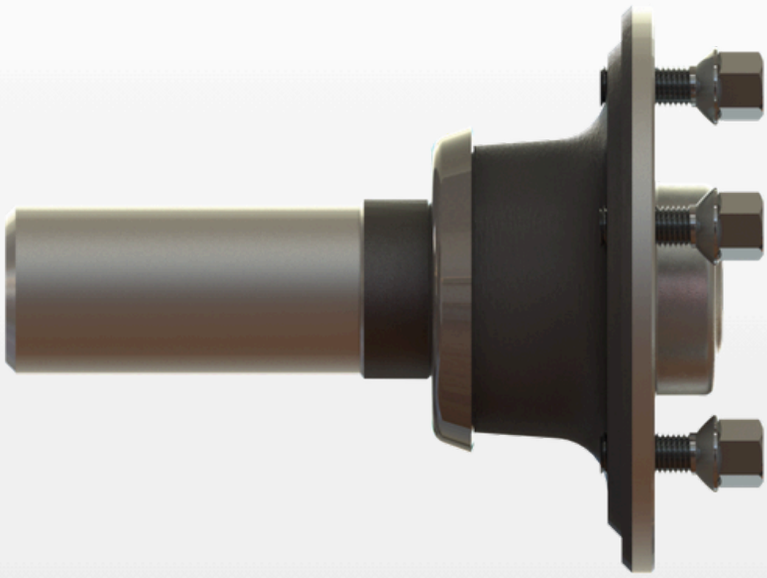

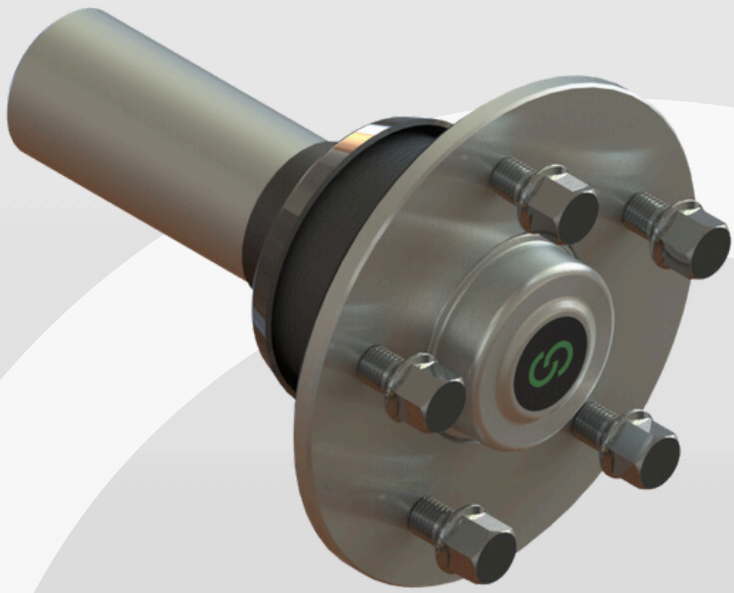

CUBOS
DE RODA

KIT CUBO DE RODA C750

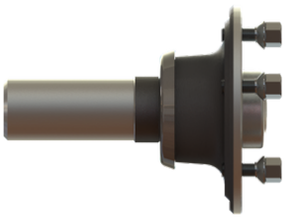

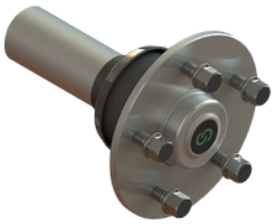



***ACOMPANHA PARAFUSOS DE RODA**

CÓDIGO	DESCRIÇÃO	MEDIDA (A)	CAP. MÁX. UNIT.	CAP. MÁX. EIXO	FURAÇÃO
204045	KIT CUBO DE RODA COMPLETO C750	Ø47,50MM	750KG	1.500KG	**5x112**
204015	KIT CUBO DE RODA COMPLETO C750	Ø47,50MM	750KG	1.500KG	**5x114,30**
204016	KIT CUBO DE RODA COMPLETO C750	Ø47,50MM	750KG	1.500KG	**5x120,65**
204017	KIT CUBO DE RODA COMPLETO C750	Ø47,50MM	750KG	1.500KG	**5x100**

KIT CUBO DE RODA C500 COMPLETO

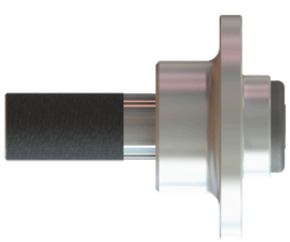



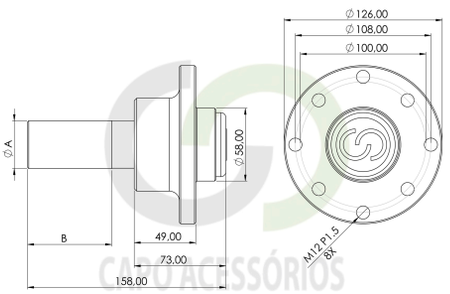

CÓDIGO	DESCRIÇÃO	MEDIDA (A)	CAP. MÁX. UNIT.	CAP. MÁX. EIXO	FURAÇÃO
204013	KIT CUBO DE RODA ROL. RETO Ø30 - C500KG	**Ø38,10MM**	500KG	1.000KG	**4x100/4x108**
204014	KIT CUBO DE RODA ROL. RETO Ø30 - C500KG	**Ø41,27MM**	500KG	1.000KG	**4x100/4x108**

KIT CUBO DE RODA C375 COMPLETO

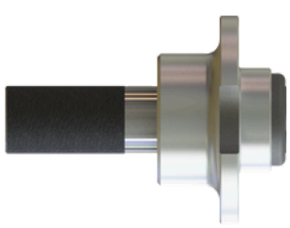

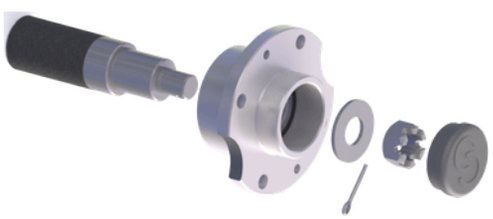

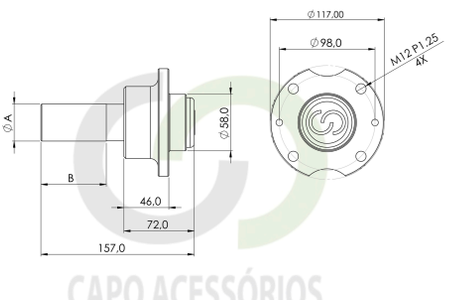

CÓDIGO	DESCRIÇÃO	MEDIDA (A)	CAP. MÁX. UNIT.	CAP. MÁX. EIXO	FURAÇÃO
204008	KIT CUBO DE RODA ROL. RETO Ø30 - C375KG	**Ø38,10MM**	375KG	750KG	**4x98**
204010	KIT CUBO DE RODA ROL. RETO Ø30 - C375KG	**Ø41,27MM**	375KG	750KG	**4x98**

KIT CUBO DE RODA C750

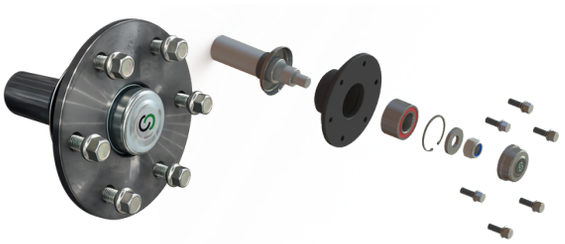

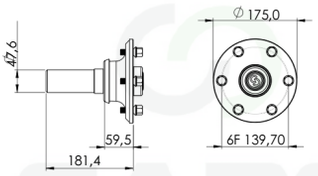

CÓDIGO	DESCRIÇÃO	MEDIDA ROLAMENTO	ENCAIXE CALOTA	CAP. MÁX. UNIT.	CAP. MÁX. EIXO	FURAÇÃO
204035	KIT CUBO DE RODA COMPLETO - C750KG - 6X139,7 RODA +Ø60	Ø34MM	Ø66MM	750KG	1.500KG	**6X139,7**

CUBO DE RODA C750

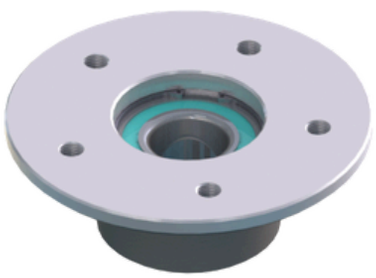



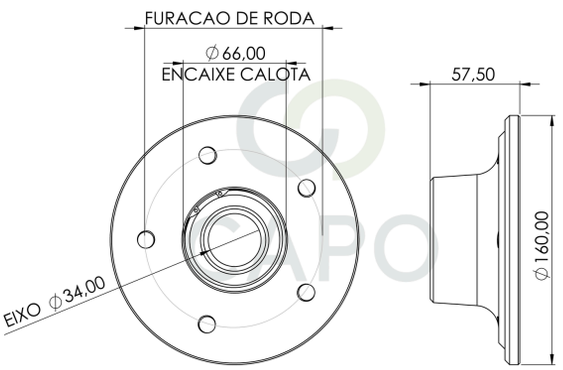

CÓDIGO	DESCRIÇÃO	MEDIDA ROLAMENTO	ENCAIXE CALOTA	CAP. MÁX. UNIT.	CAP. MÁX. EIXO	FURAÇÃO
204040	KIT CUBO DE RODA C750KG - 5X114,3 RODA +Ø60 - SEM PONTA EIXO	Ø34MM	Ø66MM	750KG	1.500KG	**5x114,3**
204041	KIT CUBO DE RODA C750KG - 5X120,65 RODA +Ø60 - SEM PONTA EIXO	Ø34MM	Ø66MM	750KG	1.500KG	**5x120,65**
204042	KIT CUBO DE RODA C750KG - 5X100 RODA +Ø56 - SEM PONTA EIXO	Ø34MM	Ø66MM	750KG	1.500KG	**5x100**

CUBO DE RODA C500

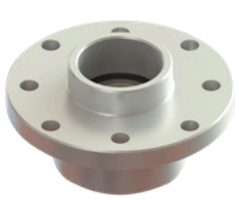



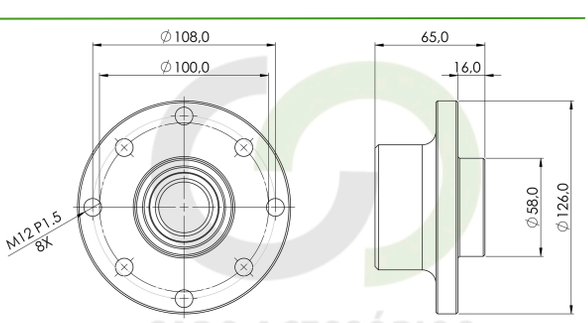

CÓDIGO	DESCRIÇÃO	MEDIDA ROLAMENTO	CAP. MÁX. UNIT.	CAP. MÁX. EIXO	FURAÇÃO
204012	CUBO DE RODA ROL. RETO Ø30 - C500KG	Ø30MM	500KG	1.000KG	**4x100/4x108**

CUBO DE RODA C375

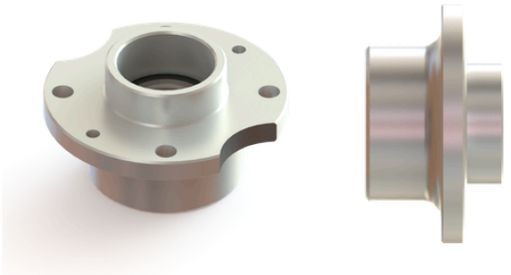

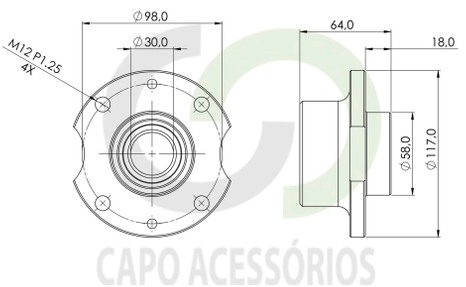

CAPO ACESSÓRIOS

CÓDIGO	DESCRIÇÃO	MEDIDA ROLAMENTO	CAP. MÁX. UNIT.	CAP. MÁX. EIXO	FURAÇÃO
204009	CUBO DE RODA ROL. RETO Ø30 - C375KG	Ø30MM	375KG	750KG	**4x98**

COPO TAPA-PÓ CUBO C750



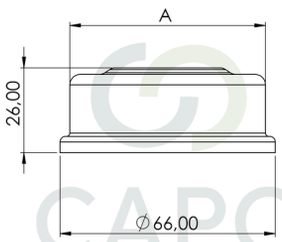

CÓDIGO	DESCRIÇÃO	MATÉRIA PRIMA	MEDIDA (A)
204060	CALOTA DA GRAXA CUBO-TAMBOR Ø66 ENCAIXE RODA Ø60 ZB	AÇO	Ø60MM
204061	CALOTA DA GRAXA CUBO-TAMBOR Ø66 ENCAIXE RODA Ø56 ZB	AÇO	Ø56MM

COPO TAPA-PÓ ROLAMENTO RETO



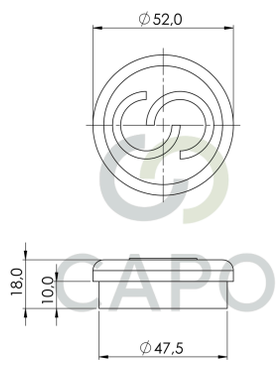

CÓDIGO	DESCRIÇÃO	MATÉRIA PRIMA
209110	COPO TAPA-PO P/ CUBO ROL. RETO	Plástico

COPO TAPA-PÓ ROLAMENTO CÔNICO



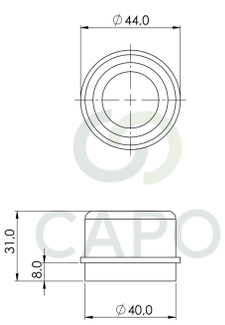

CÓDIGO	DESCRIÇÃO	MATÉRIA PRIMA
209111	COPO TAPA-PO P/ CUBO ROL. CÔNICO	Plástico

PARAFUSO DE RODA FIAT



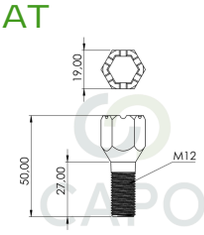

CÓDIGO	DESCRIÇÃO	ROSCA
209151	PARAFUSO DE RODA UNO	M12X1.25X27

PARAFUSO DE RODA VW



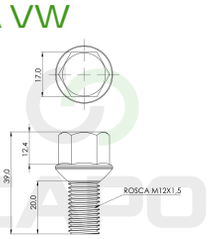

CÓDIGO	DESCRIÇÃO	ROSCA
209150	PARAFUSO DE RODA GOL/PASSAT/VOYAGE	M12X1.50X20





RODAS

RODAS DE FERRO ARO 14



CÓDIGO	DESCRIÇÃO	FURAÇÃO
215001	RODA DE FERRO C500 ARO 14"	5x112MM

RODAS DE FERRO ARO 14

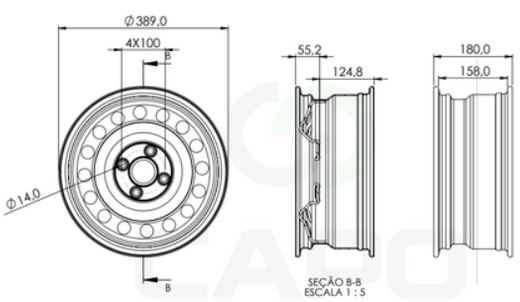



CÓDIGO	DESCRIÇÃO	FURAÇÃO
215000	RODA DE FERRO C500 ARO 14"	4X100MM

RODAS DE FERRO ARO 13



CÓDIGO	DESCRIÇÃO	FURAÇÃO
215002	RODA DE FERRO C500 ARO 13"	4x98MM







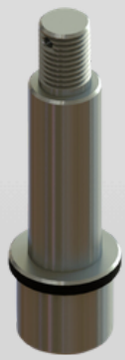

PONTAS DE EIXO

PONTA DE EIXO ROLAMENTO RETO Ø30

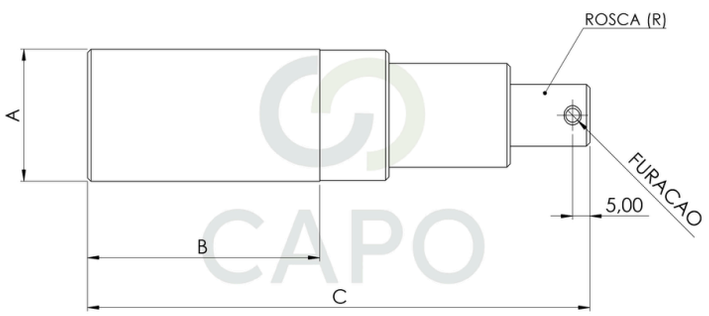



CÓDIGO	DESCRIÇÃO	MEDIDA (A)	MEDIDA (B)	MEDIDA (C)	ROSCA	PORCA	FURAÇÃO	CAP. MÁX. RODA
204500	PONTEIRA MOD. UNO - ø38,10MM - 145MM	Ø38,10MM	67MM	145MM	3/4 UNF	CASTELO	Ø4MM	500KG
204500T	PONTEIRA MOD. UNO - ø38,10MM - 145MM - TRAVANTE	Ø38,10MM	67MM	145MM	3/4 UNF	TRAVANTE	NÃO	500KG
204512	PONTEIRA MOD. UNO - ø41,27MM - 145MM	Ø41,27MM	60MM	145MM	3/4 UNF	TRAVANTE	Ø4MM	500KG

PONTA DE EIXO (G) ROLAMENTO RETO Ø30

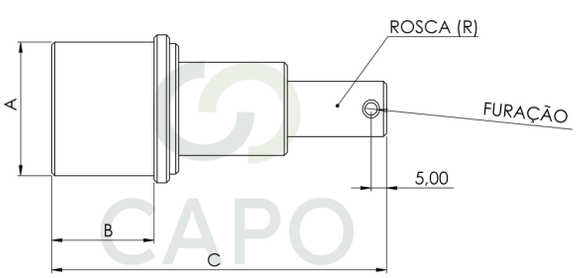



CÓDIGO	DESCRIÇÃO	MEDIDA (A)	MEDIDA (B)	MEDIDA (C)	ROSCA	PORCA	FURAÇÃO	CAP. MÁX. RODA
204700	PONTEIRA (G) MODELO UNO - ø47,62MM - 108MM	Ø43MM	33MM	108MM	3/4 UNF	TRAVANTE	Ø4MM	500KG

PONTA DE EIXO P/ REBOQUE DE MOTO

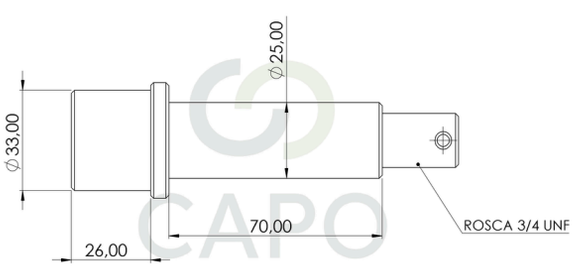

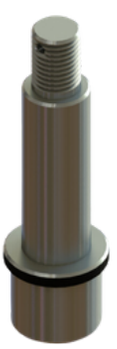

CÓDIGO	DESCRIÇÃO	ROSCA	PORCA	FURAÇÃO	CAP. MÁX. RODA
204810	PONTEIRA P/ REBOQUE DE MOTO - 127MM - 38,10MM	3/4 UNF	CASTELO	Ø4MM	150KG

PONTA DE EIXO ROLAMENTO CÔNICO

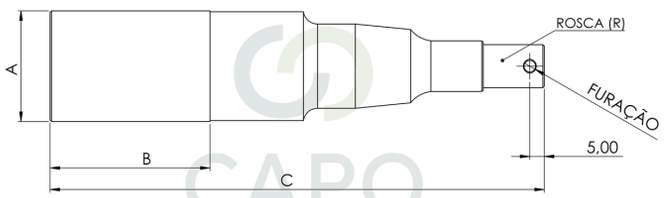



CÓDIGO	DESCRIÇÃO	MEDIDA (A)	MEDIDA (B)	MEDIDA (C)	ROSCA	PORCA	FURAÇÃO	CAP. MÁX. RODA
204501	PONTEIRA MOD. PASSAT - ø38,10MM - 170MM	Ø38,10MM	55MM	170MM	5/8 UNF	CASTELO	Ø4MM	375KG
204502	PONTEIRA MOD. CORSA - ø38,10MM - 170MM	Ø38,10MM	55MM	170MM	5/8 UNF	CASTELO	Ø4MM	375KG
204503	PONTEIRA MOD. GOL - ø38,10MM - 170MM	Ø38,10MM	55MM	170MM	5/8 UNF	CASTELO	Ø4MM	375KG

PONTA DE EIXO C750 ROLAMENTO RETO Ø34

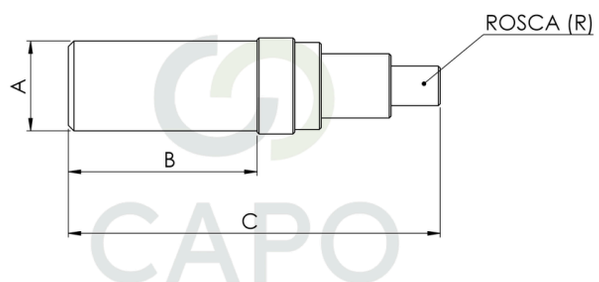



CÓDIGO	DESCRIÇÃO	MEDIDA (A)	MEDIDA (B)	MEDIDA (C)	ROSCA	PORCA	FURAÇÃO	CAP. MÁX. RODA
204912	PONTA EIXO MOD. CUBO C750 BASE Ø47,6	Ø47,60	100MM	197MM	3/4 UNF	TRAVANTE	NÃO	750KG

PONTA DE EIXO MOD. UNO COM SUPORTE PINÇA DE FREIO

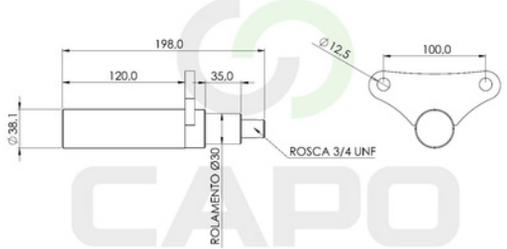



CÓDIGO	DESCRIÇÃO	ROSCA	PORCA	FURAÇÃO
204898	PONTEIRA P/REBOQUE MOD. UNO Ø38,10x200MM COM SUPORTE PARA PINÇA DE FREIO	3/4 UNF	CASTELO	Ø4MM

CONJUNTO PORCA E ARRUELA

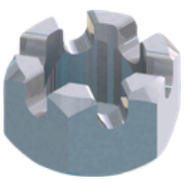

PORCA CASTELO

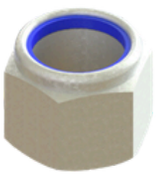

PORCA TRAVANTE

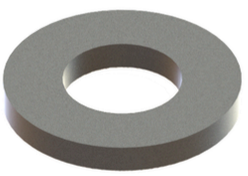

ARRUELA



CONTRAPINO

CÓDIGO	DESCRIÇÃO	PORCA	ARRUELA	ROSCA
204600	CONJUNTO 3/4 (PORCA CASTELO, ARRUELA E CONTRAPINO)	**CASTELO**	**SIMPLES**	**3/4 UNF**
204607	CONJUNTO 3/4 (PORCA CASTELO, ARRUELA REFORCADA E CONTRAPINO)	**CASTELO**	**REFORÇADA**	**3/4 UNF**
204602	CONJUNTO 3/4 (PORCA TRAVANTE, ARRUELA E CONTRAPINO)	**TRAVANTE**	**SIMPLES**	**3/4 UNF**
204603	CONJUNTO 3/4 (PORCA TRAVANTE, ARRUELA REFORCADA E CONTRAPINO)	**TRAVANTE**	**REFORÇADA**	**3/4 UNF**
204601	CONJUNTO 5/8 (PORCA CASTELO, ARRUELA E CONTRAPINO)	**CASTELO**	**SIMPLES**	**5/8 UNF**
204606	CONJUNTO 5/8 (PORCA TRAVANTE, ARRUELA E CONTRAPINO)	**TRAVANTE**	**SIMPLES**	**5/8 UNF**
204601R	CONJUNTO 5/8 (PORCA TRAVANTE, ARRUELA REFORÇADA E CONTRAPINO)	**TRAVANTE**	**REFORÇADA**	**5/8 UNF**

PORCA

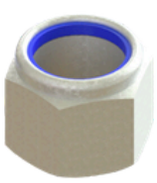

PORCA TRAVANTE

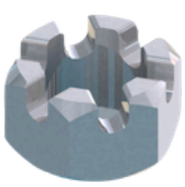

PORCA CASTELO

CÓDIGO	DESCRIÇÃO	TIPO	ROSCA
206023	PORCA CASTELO UNF 3/4	**CASTELO**	**3/4 UNF**
204891	PORCA TRAVANTE SEXT UNF 3/4	**TRAVANTE**	**3/4 UNF**
204892	PORCA CASTELO UNF 5/8	**CASTELO**	**5/8 UNF**

ARRUELA

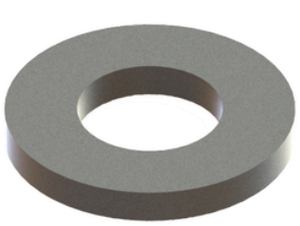

CÓDIGO	DESCRIÇÃO	APLICAÇÃO
204621	ARRUELA PONTEIRA 3/4	**3/4**
204620	ARRUELA PONTEIRA 5/8	**5/8**



ITENS DE SUSPENSÃO

GRAMPO DE MOLA REDONDO Ø50MM



CÓDIGO BRUTO	CÓDIGO ZINCADO	DESCRIÇÃO	MEDIDA (A)	ROSCA	CAP. MÁX. EIXO
206006	**206006Z**	GRAMPO DE MOLA Ø50X120X3/8	120	3/8 UNC	500KG
206007	**206007Z**	GRAMPO DE MOLA Ø50X150X3/8	150	3/8 UNC	500KG
206030	**206030Z**	GRAMPO DE MOLA Ø50X110XM10	110	M10	800KG
206000	**206000Z**	GRAMPO DE MOLA Ø50X120XM10	120	M10	800KG
206001	**206001Z**	GRAMPO DE MOLA Ø50X150XM10	150	M10	800KG
206002	**206002Z**	GRAMPO DE MOLA Ø50X120XM12	120	M12	1.500KG
206152	**206152Z**	GRAMPO DE MOLA Ø50X130XM12	130	M12	1.500KG
206003	**206003Z**	GRAMPO DE MOLA Ø50X150XM12	150	M12	1.500KG

GRAMPO DE MOLA REDONDO Ø60MM



CÓDIGO BRUTO	CÓDIGO ZINCADO	DESCRIÇÃO	MEDIDA (A)	ROSCA	CAP. MÁX. EIXO
206032	**206032Z**	GRAMPO DE MOLA Ø60X120XM10	120	M10	800KG
206004	**206004Z**	GRAMPO DE MOLA Ø60X120XM12	120	M12	1.500KG
206054	**206054Z**	GRAMPO DE MOLA Ø60X130XM12	130	M12	1.500KG
206005	**206005Z**	GRAMPO DE MOLA Ø60X150XM12	150	M12	1.500KG

GRAMPO DE MOLA QUADRADO Ø50MM



CÓDIGO BRUTO	CÓDIGO ZINCADO	DESCRIÇÃO	MEDIDA (A)	ROSCA	CAP. MÁX. EIXO
206018	**206018Z**	GRAMPO DE MOLA QUAD. 50X120XM10	120	M10	800KG
206024	**206024Z**	GRAMPO DE MOLA QUAD. 50X150XM10	150	M10	800KG
206092	**206092Z**	GRAMPO DE MOLA QUAD. 50X100XM12	100	M12	1.500KG
206008	**206008Z**	GRAMPO DE MOLA QUAD. 50X120XM12	120	M12	1.500KG
206017	**206017Z**	GRAMPO DE MOLA QUAD. 50X150XM12	150	M12	1.500KG

GRAMPO DE MOLA QUADRADO Ø60MM

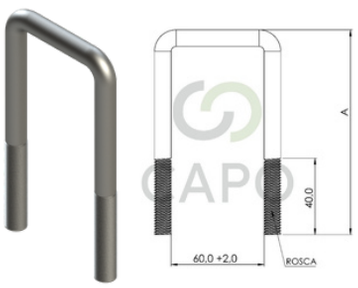

CÓDIGO BRUTO	CÓDIGO ZINCADO	DESCRIÇÃO	MEDIDA (A)	ROSCA	CAP. MÁX. EIXO
206034	**206034Z**	GRAMPO DE MOLA QUAD. 60X120XM10	120MM	M10	800KG
206053	**206053Z**	GRAMPO DE MOLA QUAD. 60X120XM12	120MM	M12	1.500KG
206036	**206036Z**	GRAMPO DE MOLA QUAD. 60X150XM12	150MM	M12	1.500KG

PORCA TRAVANTE PARA ABRACADEIRA

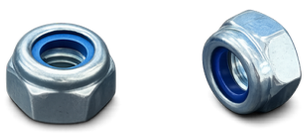

CÓDIGO	DESCRIÇÃO	TIPO	ROSCA
206022	PORCA M10 TRAVANTE PARA ABRACADEIRA	TRAVANTE	M10
206020	PORCA M12 TRAVANTE ZB	TRAVANTE	M12
204893	PORCA ⅜ TRAVANTE PARA ABRACADEIRA	TRAVANTE	3/8

BASE DE MOLA 5 FUROS

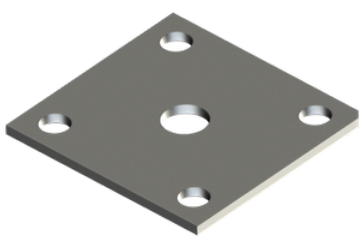

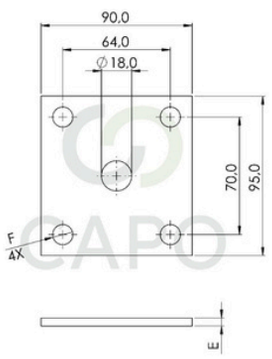

CÓDIGO BRUTO	CÓDIGO ZINCADO	DESCRIÇÃO	ESPESSURA (E)	FURAÇÃO (F)	CAP. MÁX. EIXO
206081	**206080Z**	BASE DE MOLA 5F 4,75MM - FØ14	4,75	Ø14	1.250KG
206080T	**206082**	BASE DE MOLA 5F 6,35MM - FØ14	6,35	Ø14	1.250KG

BASE DE MOLA 5 FUROS C/ SUPORTE

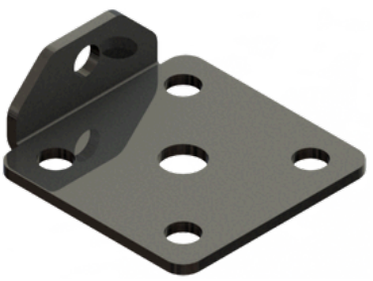

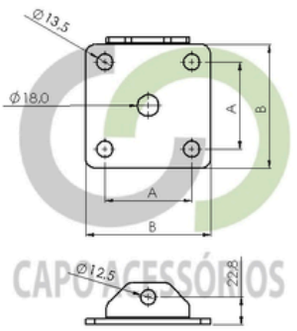

CÓDIGO BRUTO	CÓDIGO ZINCADO	DESCRIÇÃO	MEDIDA (A)	MEDIDA (B)	CAP. MÁX. EIXO
206085	**206085Z**	BASE DE MOLA (5 FUROS) GRAMPO 60MM - 4,75 - COM SUPORTE DE AMORTECEDOR	73MM	105MM	1.250KG
206086	**206086Z**	BASE DE MOLA (5 FUROS) GRAMPO 50MM - 4,75 - COM SUPORTE DE AMORTECEDOR	63MM	95MM	1.250KG

SUPORTE DE MOLA



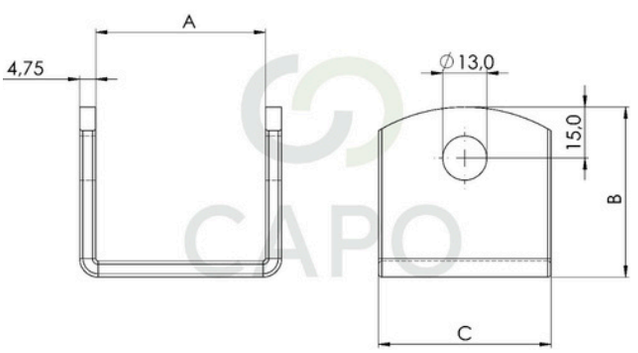

CÓDIGO	DESCRIÇÃO	MEDIDA (A)	MEDIDA (B)	MEDIDA (C)	LARGURA FEIXE	CAP. MÁX. EIXO
206111	**SUPORTE DE MOLA 3/16" X 2" X 35MM**	36	50	50,8	35MM	1.000KG
206109	**SUPORTE DE MOLA 3/16" X 2" X 45MM**	46	50	50,8	45MM	1.500KG
206101	**SUPORTE DE MOLA 3/16" X 2" X 50MM**	51	50	50,8	50MM	1.500KG
206100	**SUPORTE DE MOLA 3/16" X 2" X 60MM**	62	50	50,8	60MM	1.500KG
206117	**SUPORTE DE MOLA 3/16" X 1.1/4" X 40MM**	41	55	31,75	40MM	1.000KG
206116	**SUPORTE DE MOLA 3/16" X 1.1/4" X 45MM**	46	55	31,75	45MM	1.000KG

ARRUELA QUADRADA

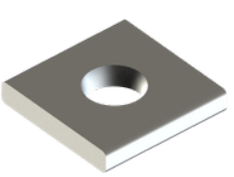



CÓDIGO BRUTO	CÓDIGO ZINCADO	DESCRIÇÃO
206050	**206050Z**	ARRUELA QUADRADA 40X40 ESP 1/4 ø16

SUPORTE DE AMORTECEDOR



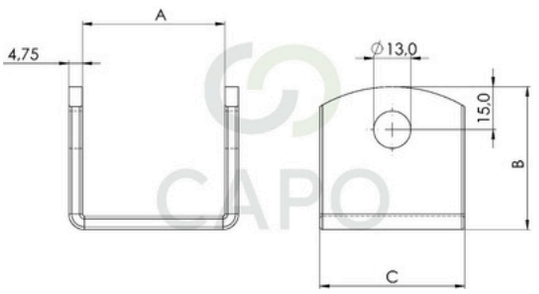

CÓDIGO	DESCRIÇÃO	MEDIDA (A)	MEDIDA (B)	MEDIDA (C)	LARGURA FEIXE
206102	**SUPORTE DE AMORTECEDOR 3/16 X 1.1/4" X 35MM**	36MM	45MM	31,75MM	35MM
206103	**SUPORTE DE AMORTECEDOR 1/8" X 1.1/4" X 35MM**	36MM	45MM	31,75MM	35MM

BRAÇO DO JUMELO



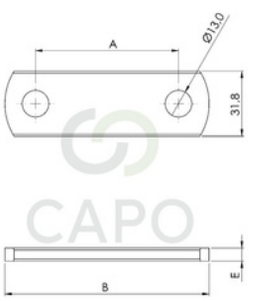

CÓDIGO BRUTO	CÓDIGO ZINCADO	DESCRIÇÃO	MEDIDA (A)	MEDIDA (B)	MEDIDA (C)	CAP. MÁX. EIXO
206060	**206060Z**	BRACO DO JUMELO 1/4" X 1.1/4" X 100MM	70	100	6,35	1.500KG
206062	-	BRACO DO JUMELO 1/4" X 1.1/4" X 120MM	90	120	6,35	1.500KG
206118	-	BRACO DO JUMELO 3/16" X 1.1/4" X 100MM	70	100	4,75	1.000KG

KIT JUMELO

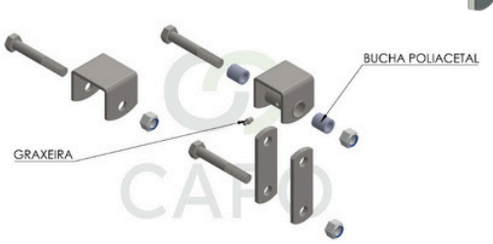

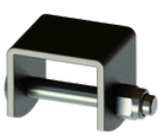



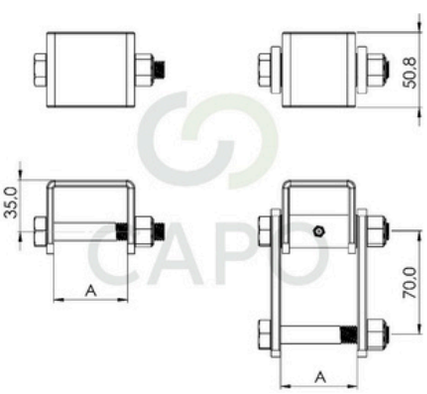

CÓDIGO	DESCRIÇÃO	MEDIDA (A)	LARGURA FEIXE	CAP. MÁX. EIXO
206121	KIT JUMELO PARA FEIXE 45MM	47MM	45MM	1.500KG
206120	KIT JUMELO PARA FEIXE 50MM	52MM	50MM	1.500KG
206104	KIT JUMELO PARA FEIXE 60MM	62MM	60MM	1.500KG

BALANCIM DE MOLA

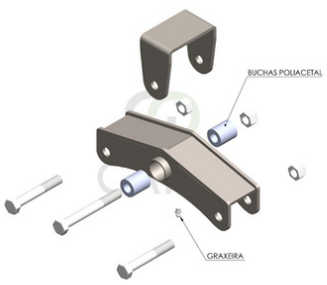



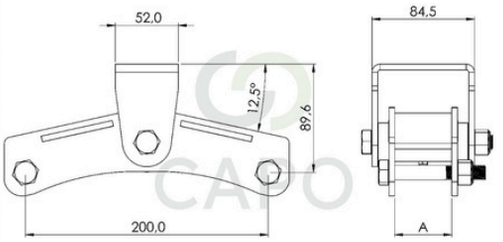

CÓDIGO	DESCRIÇÃO	MEDIDA (A)	LARGURA FEIXE	CAP. MÁX. EIXO
208190	BALANCIM DE MOLA 45MM	47MM	45MM	1.500KG
208191	BALANCIM DE MOLA 50MM	52MM	50MM	1.500KG
208192	BALANCIM DE MOLA 60MM	62MM	60MM	1.500KG

FEIXE DE MOLAS

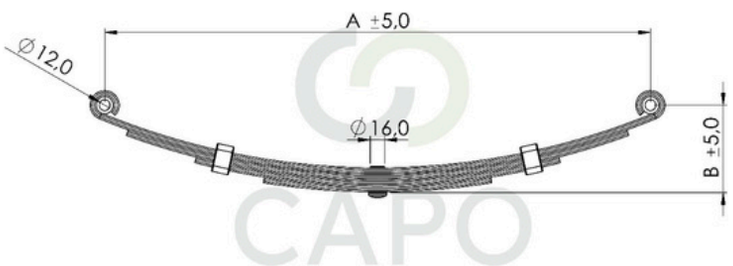



CÓDIGO	DESCRIÇÃO	QUANTIDADE DE LÂMINAS	MEDIDA (A)	MEDIDA (B)	LARGURA FEIXE	CAP. MÁX. EIXO
213030	Feixe de mola 1/4 x 1.3/4 - 640MM	3	600MM	135MM	45MM	**400KG**
213040	Feixe de mola 1/4 x 1.3/4 - 640MM	4	600MM	145MM	45MM	**540KG**
213050	Feixe de mola 1/4 x 1.3/4 - 640MM	5	600MM	155MM	45MM	**750KG**
213060	Feixe de mola 1/4 x 1.3/4 - 640MM	6	600MM	165MM	45MM	**1.000KG**
213070	Feixe de mola 1/4 x 1.3/4 - 640MM	7	600MM	175MM	45MM	**1.200KG**







TRAVAS DE ENGATE

SOLUÇÕES PARA REBOQUES E TRAILERS

TRAVA DE ENGATE FERRO FUNDIDO Ø50



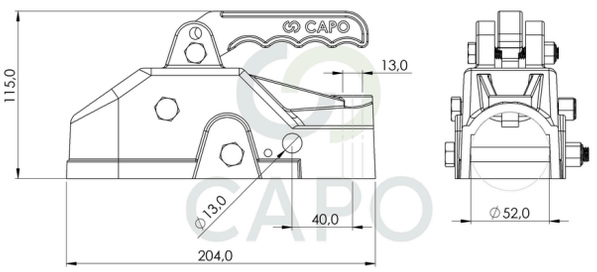

CÓDIGO	DESCRIÇÃO	MATERIAL	ACABAMENTO	CAP. MÁX.
203001	TRAVA DE ENGATE FERRO FUNDIDO	FERRO FUNDIDO NODULAR	PINTURA PRETA	**2.500KG**
203005	TRAVA DE ENGATE FERRO FUNDIDO - ZINCADO	FERRO FUNDIDO NODULAR	ZINCADO BRANCO	**2.500KG**
203001F	KIT PARAFUSOS FIXAR MUNHAO FERRO FUNDIDO			

TRAVA DE ENGATE TUBULAR Ø50



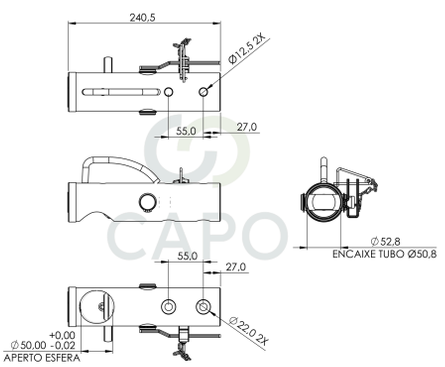

CÓDIGO	DESCRIÇÃO	MATERIAL	ACABAMENTO	CAP. MÁX.
203100	MUNHAO TUBULAR Ø50	AÇO 1020	ZINCADO BRANCO	**1.500KG**
203101	KIT PARAFUSOS, PORCAS E BUCHAS P/ FIXAR MUNHAO TUBULAR			

TRAVA DE ENGATE QUADRADA Ø50



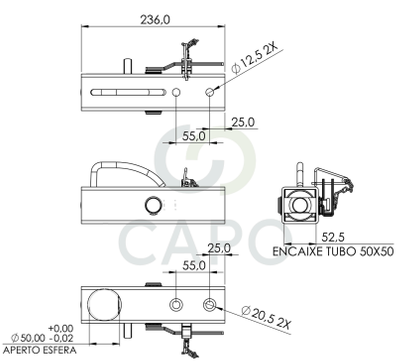

CÓDIGO	DESCRIÇÃO	MATERIAL	ACABAMENTO	CAP. MÁX.
203111	TRAVA DE ESFERA QUADRADA 1500KG	AÇO 1020	ZINCADO BRANCO	**1.500KG**
203101	KIT PARAFUSOS, PORCAS E BUCHAS P/ FIXAR MUNHAO TUBULAR			

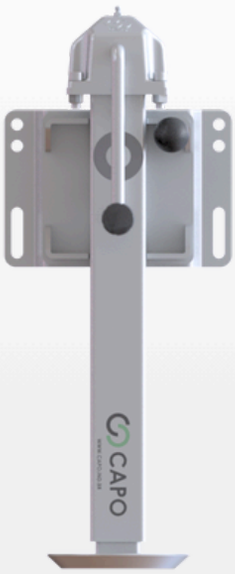





PEDESTAIS

PÉ DE APOIO LATERAL ESCAMOTEÁVEL

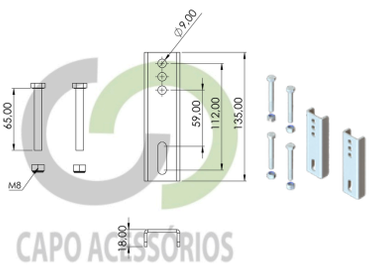



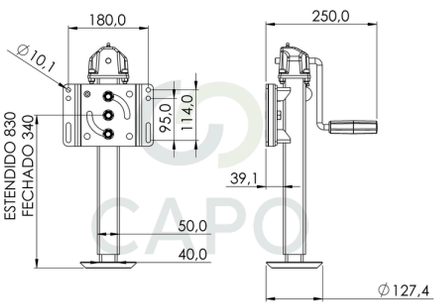

CÓDIGO	DESCRIÇÃO	CAP. MÁX. ESTÁTICA	CAP. MÁX. DINÂMICA	DIAMETRO SAPATA	FIXAÇÃO
207085	PE DE APOIO LATERAL ESCAMOTEAVEL 600KG	**600KG**	600KG	Ø127,40MM	ESCAMOTEÁVEL
207004C	KIT FIXADOR PEDESTAL LIGHT E PLUS 120MM				

PEDESTAL P/ REBOQUE OFF ROAD ESCAMOTEÁVEL

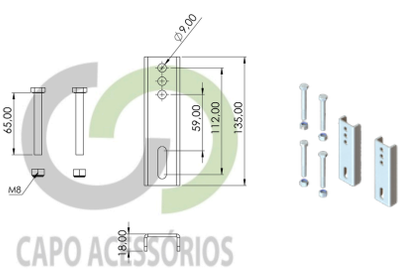



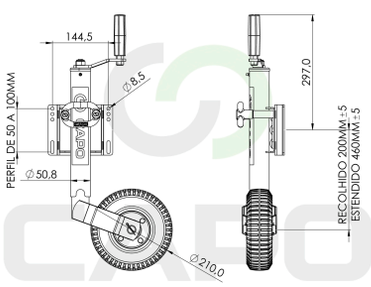

CÓDIGO	DESCRIÇÃO	CAP. MÁX. ESTÁTICA	CAP. MÁX. DINÂMICA	DIÂMETRO RODA	LARGURA RODA	FIXAÇÃO
207011	PEDESTAL P/ REBOQUE OFF ROAD ESCAMOTEAVEL	**250KG**	200KG	8"	66,20MM	ESCAMOTEÁVEL
207004C	KIT FIXADOR PEDESTAL LIGHT E PLUS 120MM					

PEDESTAL STRONG 01 ESCAMOTEÁVEL

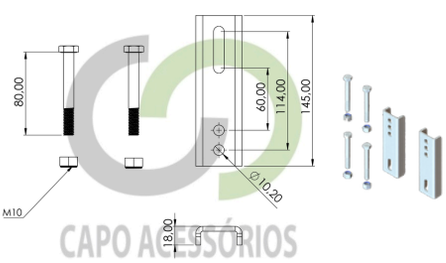



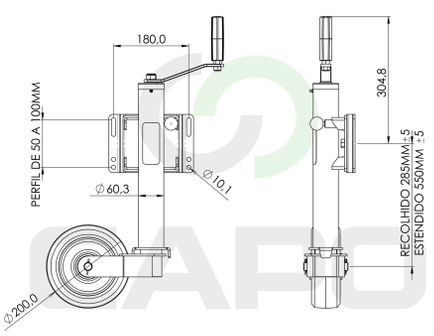

CÓDIGO	DESCRIÇÃO	CAP. MÁX. ESTÁTICA	CAP. MÁX. DINÂMICA	DIÂMETRO RODA	LARGURA RODA	FIXAÇÃO
207080	PEDESTAL STRONG 01 ESCAMOTEAVEL	**500KG**	500KG	8"	70MM	ESCAMOTEÁVEL
207080F	KIT FIXADOR PEDESTAL STRONG					

SOLUÇÕES PARA REBOQUES E TRAILERS

PEDESTAL PLUS 01 ESCAMOTEÁVEL

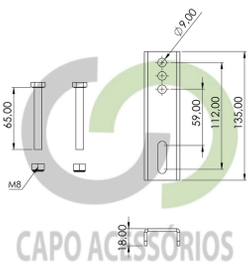





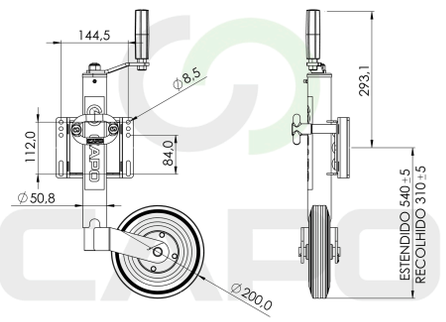

CÓDIGO	DESCRIÇÃO	CAP. MÁX. ESTÁTICA	CAP. MÁX. DINÂMICA	DIÂMETRO RODA	LARGURA RODA	FIXAÇÃO
207002	PEDESTAL PLUS 01 ESCAMOTEAVEL	**250KG**	200KG	8"	45MM	ESCAMOTEÁVEL
207004C	KIT FIXADOR PEDESTAL LIGHT E PLUS 120MM					

PEDESTAL PLUS 01 LISO

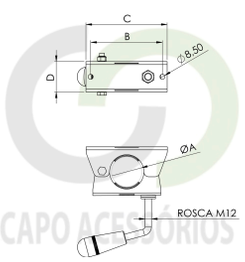



A	Ø50,8
B	120MM
C	136MM
D	51MM



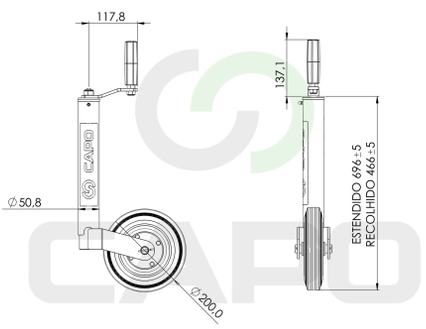

CÓDIGO	DESCRIÇÃO	CAP. MÁX. ESTÁTICA	CAP. MÁX. DINÂMICA	DIÂMETRO RODA	LARGURA RODA	FIXAÇÃO
207002R	PEDESTAL PLUS 01 LISO	**200KG**	200KG	8"	45MM	ABRAÇADEIRA
207002U	FIXADOR TIPO U PEDESTAL PLUS Ø50,8					

PEDESTAL PLUS 02 ESCAMOTEÁVEL

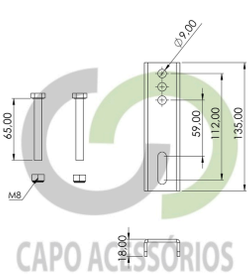





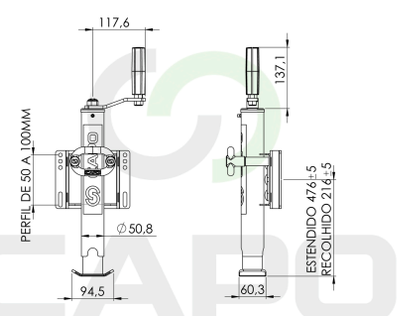

CÓDIGO	DESCRIÇÃO	CAP. MÁX. ESTÁTICA	CAP. MÁX. DINÂMICA	MEDIDA SAPATA	FIXAÇÃO
207004	PEDESTAL PLUS 02 ESCAMOTEAVEL	**250KG**	200KG	79X50,80MM	ESCAMOTEÁVEL
207004C	KIT FIXADOR PEDESTAL LIGHT E PLUS 120MM				

SOLUÇÕES PARA REBOQUES E TRAILERS

PEDESTAL PLUS 02 LISO

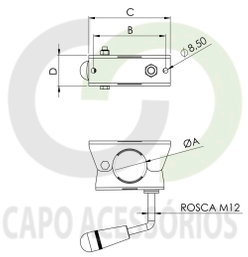



A	Ø50,8
B	120MM
C	136MM
D	51MM

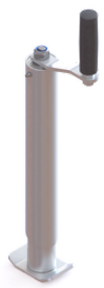

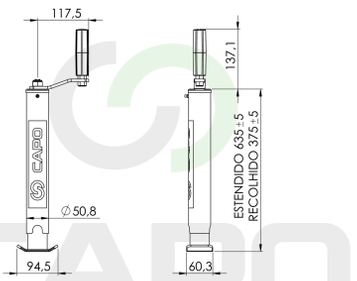

CÓDIGO	DESCRIÇÃO	CAP. MÁX. ESTÁTICA	CAP. MÁX. DINÂMICA	MEDIDA SAPATA	FIXAÇÃO
207004R	PEDESTAL PLUS 02 LISO	**200KG**	200KG	79X50,80MM	ABRAÇADEIRA
207002U	FIXADOR TIPO U PEDESTAL PLUS Ø50,8				

PEDESTAL LIGHT 01 ESCAMOTEÁVEL







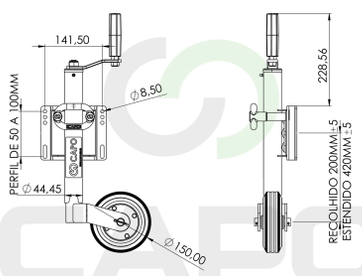

CÓDIGO	DESCRIÇÃO	CAP. MÁX. ESTÁTICA	CAP. MÁX. DINÂMICA	DIÂMETRO RODA	LARGURA RODA	FIXAÇÃO
207005	PEDESTAL LIGHT 01 ESCAMOTEAVEL	**150KG**	150KG	6"	46MM	ESCAMOTEÁVEL
207004C	KIT FIXADOR PEDESTAL LIGHT E PLUS 120MM					

PEDESTAL LIGHT 01 LISO

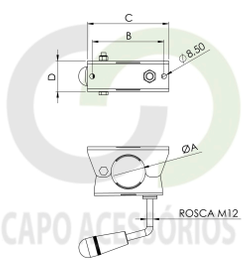



A	Ø44,45
B	110MM
C	130MM
D	50,36MM



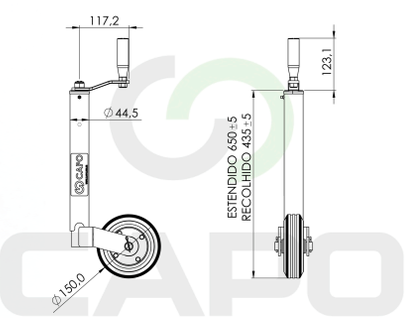

CÓDIGO	DESCRIÇÃO	CAP. MÁX. ESTÁTICA	CAP. MÁX. DINÂMICA	DIÂMETRO RODA	LARGURA RODA	FIXAÇÃO
207005R	PEDESTAL LIGHT 01 LISO	**150KG**	150KG	6"	46MM	ABRAÇADEIRA
207005U	FIXADOR TIPO U PEDESTAL LIGHT Ø44,45					

SOLUÇÕES PARA REBOQUES E TRAILERS

PEDESTAL LIGHT 02 ESCAMOTEÁVEL







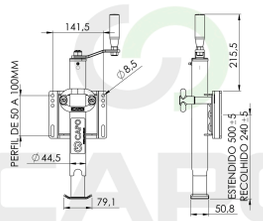

CÓDIGO	DESCRIÇÃO	CAP. MÁX. ESTÁTICA	CAP. MÁX. DINÂMICA	MEDIDA SAPATA	FIXAÇÃO
207006	PEDESTAL LIGHT 02 ESCAMOTEAVEL	**150KG**	150KG	79X50,80MM	ESCAMOTEÁVEL
207004C	KIT FIXADOR PEDESTAL LIGHT E PLUS 120MM				

PEDESTAL LIGHT 02 LISO

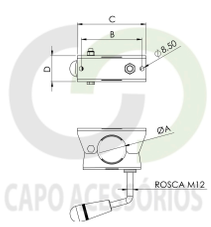



A	Ø44,45
B	110MM
C	130MM
D	50,36MM



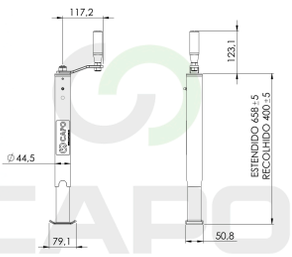

CÓDIGO	DESCRIÇÃO	CAP. MÁX. ESTÁTICA	CAP. MÁX. DINÂMICA	MEDIDA SAPATA	FIXAÇÃO
207006R	PEDESTAL LIGHT 02 LISO	**150KG**	150KG	79X50,80MM	ABRAÇADEIRA
207005U	FIXADOR TIPO U PEDESTAL LIGHT Ø44,45				

PÉ DE APOIO CAMPER

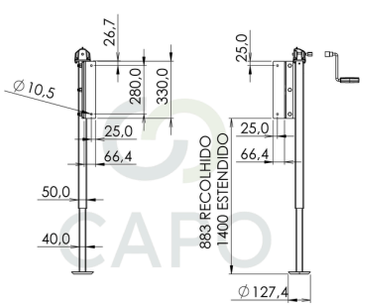





CÓDIGO	DESCRIÇÃO	CAP. MÁX. ESTÁTICA	CAP. MÁX. DINÂMICA
207510	PÉ DE APOIO CAMPER C1500 LATERAL MOD.001	**1.500KG**	1.000KG

PE ESTABILIZADOR REGULAGEM DE ALTURA



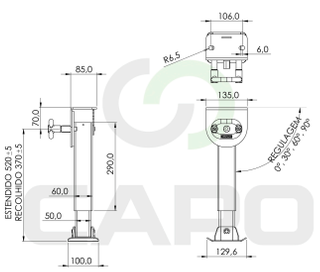

CÓDIGO	DESCRIÇÃO	CAP. MÁX. ESTÁTICA	CAP. MÁX. DINÂMICA
207600	PE ESTABILIZADOR REGULAGEM DE ALTURA	**600KG**	600KG

SOLUÇÕES PARA REBOQUES E TRAILERS

PÉ DE APOIO NIVELADOR



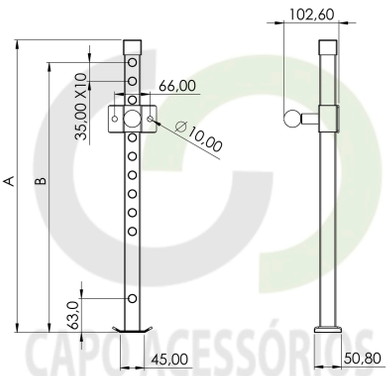

CÓDIGO	DESCRIÇÃO	CAP. MÁX.	MEDIDA (A)	MEDIDA (B)
207003	PÉ DE APOIO NIVELADOR 540MM	**200KG**	**540MM**	**500MM**
207003G	PÉ DE APOIO NIVELADOR 800MM	**200KG**	**800MM**	**760MM**

PÉ DE APOIO ESTABILIZADOR



COM SISTEMA ESCAMOTEAVEL

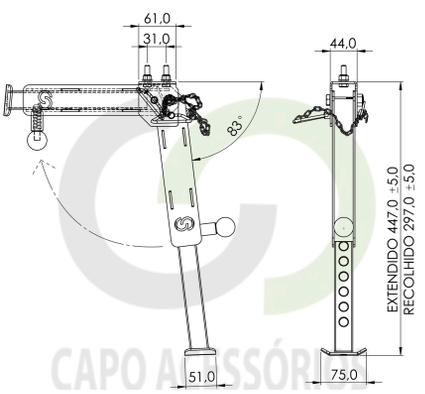

CÓDIGO	DESCRIÇÃO	CAP. MÁX.	FIXAÇÃO
207008	PÉ DE APOIO ESTABILIZADOR 250KG	**250KG**	PARAFUSO

BASE ESTABILIZADORA 800 KG





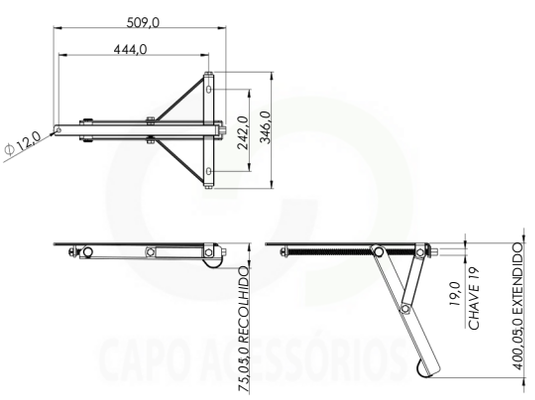

CÓDIGO	DESCRIÇÃO	CAP. MÁX.
207500	BASE ESTABILIZADORA 800KG	**800KG**

BASE ESTABILIZADORA PREMIUM





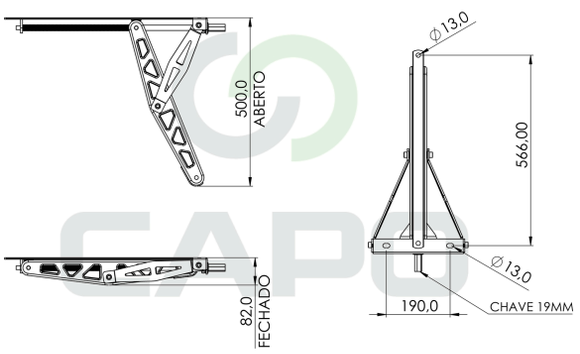

CÓDIGO	DESCRIÇÃO	CAP. MÁX.
207501	BASE ESTABILIZADORA PREMIUM 1000KG	**1000KG**

PÉ DE APOIO FIXO ROBUSTO

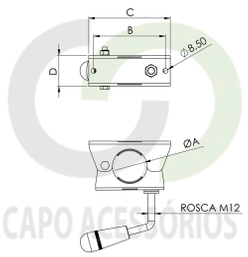



A	Ø50,8
B	120MM
C	136MM
D	51MM

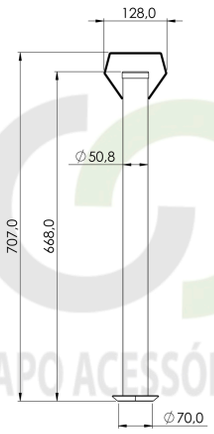



CÓDIGO	DESCRIÇÃO	CAP. MÁX.
207007	PÉ DE APOIO FIXO ROBUSTO	**200KG**
207002U	FIXADOR TIPO U PEDESTAL PLUS Ø50,8	

PÉ DE APOIO RODA GIRATÓRIA

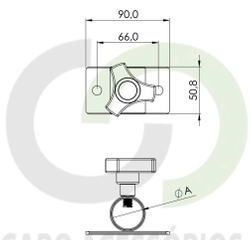

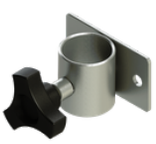

A	Ø39

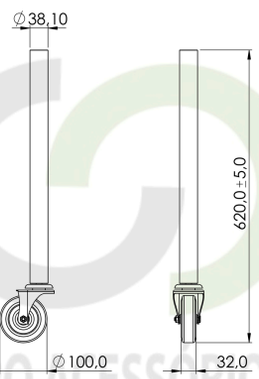



CÓDIGO	DESCRIÇÃO	CAP. MÁX.
207001T	PÉ DE APOIO RODA GIRATORIA	**80KG**
207001F	FIXADOR PÉ DE APOIO RODA GIRATORIA	**80KG**

PÉ DE APOIO FIXO LEVE



Cód.: 207000F

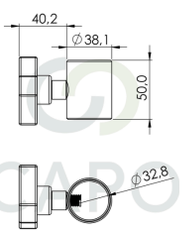

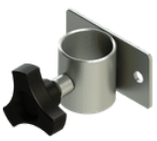

A	Ø32

Cód.: 207100F

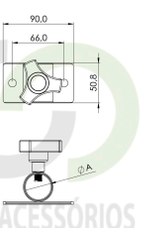





CÓDIGO	DESCRIÇÃO	CAP. MÁX.
207000T	PÉ DE APOIO FIXO LEVE	**80KG**
207000F	FIXADOR PÉ DE APOIO FIXO LEVE - SOLDAR	**80KG**
207100F	FIXADOR PÉ DE APOIO FIXO LEVE - PARAFUSAR	**80KG**

FIXADOR TIPO U

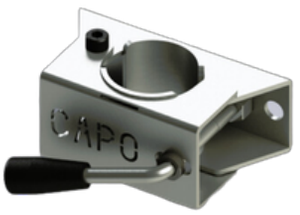

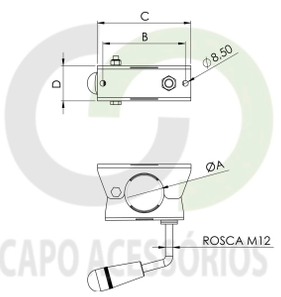

CÓDIGO	DESCRIÇÃO	MEDIDA (A)	MEDIDA (B)	MEDIDA (C)	MEDIDA (D)
207005U	FIXADOR TIPO U PEDESTAL LIGTH Ø44,45	Ø44,45	110MM	130MM	50,36MM
207002U	FIXADOR TIPO U PEDESTAL PLUS Ø50,8	Ø50,8	120MM	136MM	51MM

FIXADOR QUADRADO COM MOLA

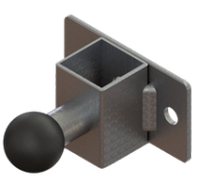

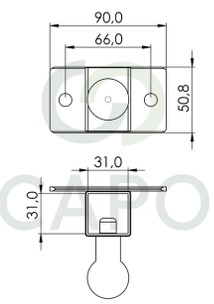

CÓDIGO	DESCRIÇÃO
207003F	FIXADOR QUADRADO SISTEMA MOLA

FIXADOR COM MANÍPULO - PARAFUSAR



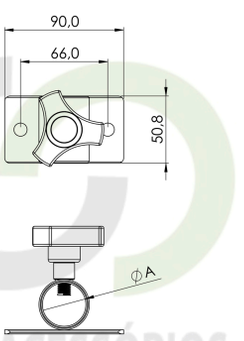

CÓDIGO	DESCRIÇÃO	MEDIDA (A)
207001F	FIXADOR PÉ DE APOIO RODA GIRATORIA PARAFUSAR COM MANIPULO	Ø39
207100F	FIXADOR PÉ DE APOIO FIXO PARAFUSAR COM MANIPULO	Ø32

FIXADOR COM MANÍPULO - SOLDAR



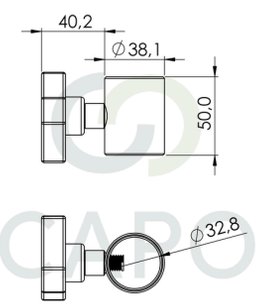

CÓDIGO	DESCRIÇÃO
207000F	FIXADOR PÉ DE APOIO FIXO SOLDA COM MANIPULO



PÉS DE APOIO

ALAVANCA SUPERIOR



CÓDIGO	CAP. MÁX. ESTÁTICA	CAP. MÁX. DINÂMICA	ACABAMENTO EXTERNO	ACABAMENTO INTERNO
270031	1.800 KG	1.000 KG	PINTURA EPÓXI	ZINCO
270014	3.000 KG	1.000 KG	PINTURA EPÓXI	ZINCO
MÍNIMO 10 UNIDADES	5.000 KG	1.000 KG	PINTURA EPÓXI	ZINCO
MÍNIMO 10 UNIDADES	7.500 KG	1.000 KG	PINTURA EPÓXI	ZINCO

MODELOS DESENVOLVIDOS DE ACORDO COM O PROJETO E NECESSIDADE DO CLIENTE.

ALAVANCA LATERAL



CÓDIGO	CAP. MÁX. ESTÁTICA	CAP. MÁX. DINÂMICA	ACABAMENTO EXTERNO	ACABAMENTO INTERNO
270002	1.800 KG	1.000 KG	PINTURA EPÓXI	ZINCO
270132	3.000 KG	1.000 KG	PINTURA EPÓXI	ZINCO
MÍNIMO 10 UNIDADES	5.000 KG	1.000 KG	PINTURA EPÓXI	ZINCO
MÍNIMO 10 UNIDADES	7.500 KG	1.000 KG	PINTURA EPÓXI	ZINCO

MODELOS DESENVOLVIDOS DE ACORDO COM O PROJETO E NECESSIDADE DO CLIENTE.

ALAVANCA ARTICULADA



CÓDIGO	CAP. MÁX. ESTÁTICA	CAP. MÁX. DINÂMICA	ACABAMENTO EXTERNO	ACABAMENTO INTERNO
270017	1.800 KG	1.000 KG	PINTURA EPÓXI	ZINCO
270178	3.000 KG	1.000 KG	PINTURA EPÓXI	ZINCO
MÍNIMO 10 UNIDADES	5.000 KG	1.000 KG	PINTURA EPÓXI	ZINCO
MÍNIMO 10 UNIDADES	7.500 KG	1.000 KG	PINTURA EPÓXI	ZINCO

MODELOS DESENVOLVIDOS DE ACORDO COM O PROJETO E NECESSIDADE DO CLIENTE.



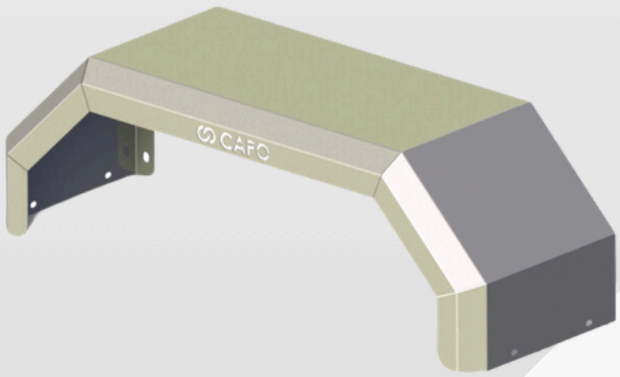

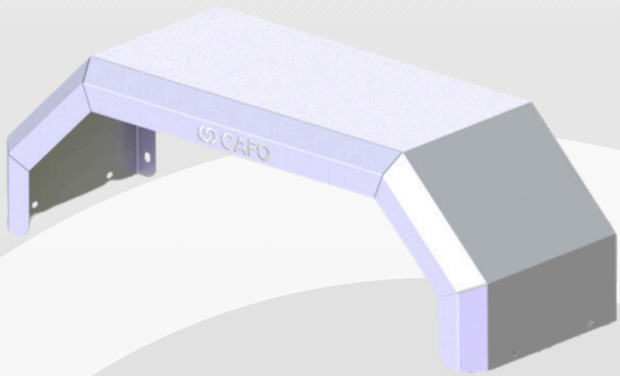



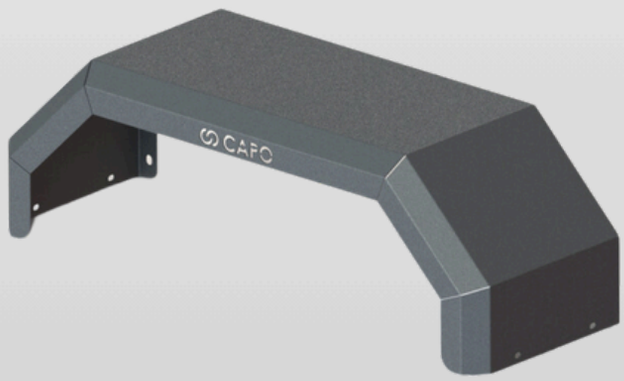

PARA-LAMAS

PARA-LAMA PLÁSTICO





CÓDIGO	DESCRIÇÃO	MATERIAL	EIXOS
209080	PARALAMA PLASTICO PT CAPO	PLÁSTICO	1 EIXO

PARA-LAMA DE AÇO 01 EIXO



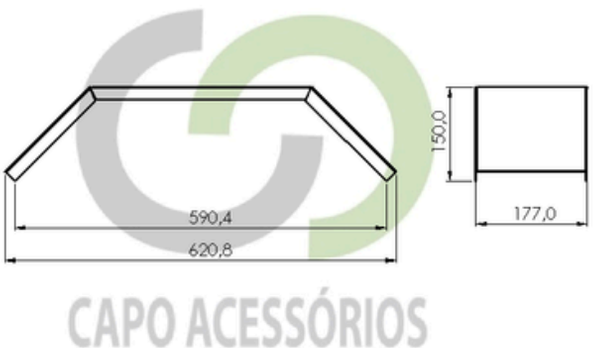

CÓDIGO	DESCRIÇÃO	MATERIAL	EIXOS	ACABAMENTO
208020	PARALAMA ACO PEQUENO 1,50MM	**AÇO 1,50MM**	1 EIXO	BRUTO
208027	PARALAMA ACO PEQUENO 1,20MM	**AÇO 1,20MM**	1 EIXO	BRUTO

PARA-LAMA DE AÇO 02 EIXOS

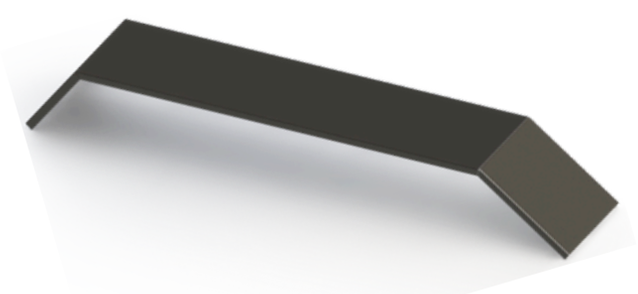



CÓDIGO	DESCRIÇÃO	MATERIAL	EIXOS	ACABAMENTO
208021	PARALAMA ACO GRANDE 1,50MM	**AÇO 1,50MM**	2 EIXOS	BRUTO
208028	PARALAMA ACO GRANDE 1,20MM	**AÇO 1,20MM**	2 EIXOS	BRUTO

PARA-LAMA DE AÇO ROBUSTO 01 EIXO

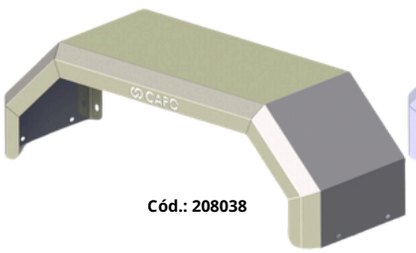

Cód.: 208038

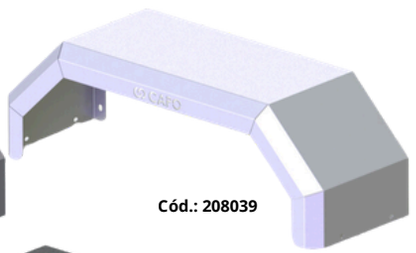

Cód.: 208039

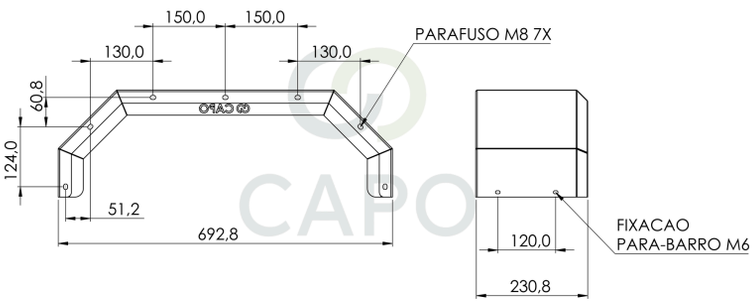

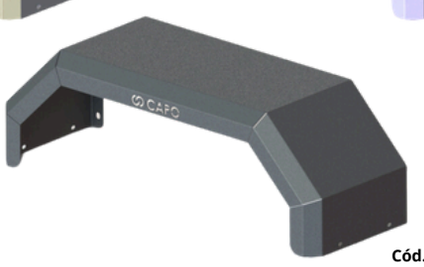

Cód.: 208040

CÓDIGO	DESCRIÇÃO	MATERIAL	EIXOS	ACABAMENTO
208038	PARALAMA P/ REBOQUE AÇO ROBUSTO - BRUTO	AÇO 1,20MM	1 EIXO	BRUTO
208039	PARALAMA P/ REBOQUE AÇO ROBUSTO - ZINCADO	AÇO 1,20MM	1 EIXO	ZINCADO BRANCO
208040	PARALAMA P/ REBOQUE AÇO ROBUSTO - PRETO	AÇO 1,20MM	1 EIXO	PINTURA PRETA EPÓXI

PARA-LAMA DE AÇO ROBUSTO 02 EIXOS



Cód.: 208045

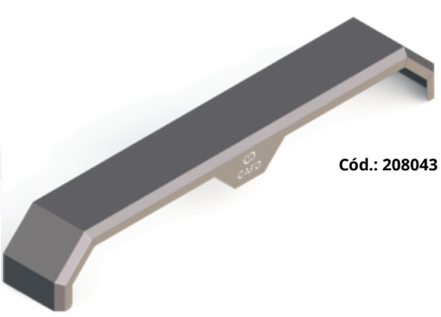

Cód.: 208043

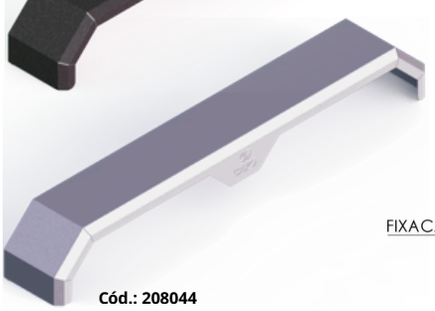

Cód.: 208044

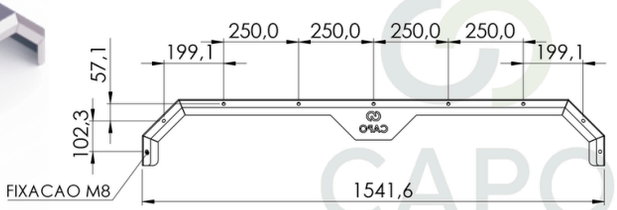

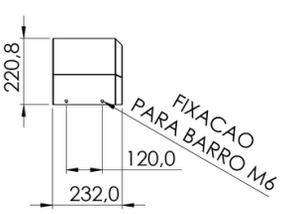

CÓDIGO	DESCRIÇÃO	MATERIAL	EIXOS	ACABAMENTO
208043	PARALAMA P/ REBOQUE ACO ROBUSTO EIXO DUPLO - BRUTO	AÇO 1,20MM	2 EIXOS	BRUTO
208044	PARALAMA P/ REBOQUE ACO ROBUSTO EIXO DUPLO - ZINCADO	AÇO 1,20MM	2 EIXOS	ZINCADO BRANCO
208045	PARALAMA P/ REBOQUE ACO ROBUSTO EIXO DUPLO - PRETO	AÇO 1,20MM	2 EIXOS	PINTURA PRETA EPÓXI

PARA-LAMA P/REBOQUE PLÁSTICO CAPO G2

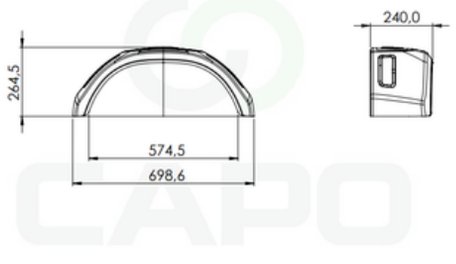



CÓDIGO	DESCRIÇÃO	MATERIAL	EIXOS	ACABAMENTO
209096	PARALAMA P/REBOQUE PLASTICO PT CAPO G2 - S/LOGO	PLASTICO	1	PRETO

PARA-LAMA PLÁSTICO EIXO DUPLO

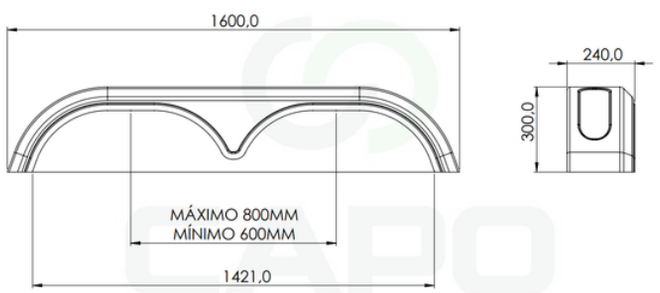



CÓDIGO	DESCRIÇÃO	MATERIAL	EIXOS	ACABAMENTO
209089	PARALAMA PLASTICO EIXO DUPLO MOD. CAPO	PLASTICO	2	PRETO

PARALAMA OFF-ROAD CAPO

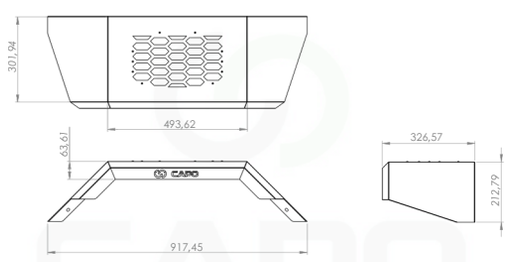



CÓDIGO	DESCRIÇÃO	MATERIAL	EIXOS	ACABAMENTO
208019	PARALAMA OFF-ROAD CAPO	AÇO	1	PINTURA PRETA EPÓXI



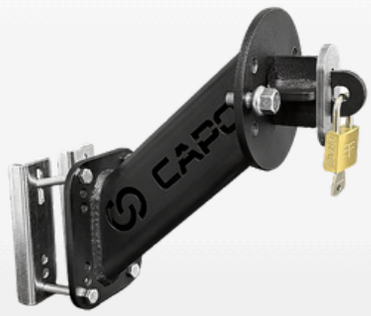



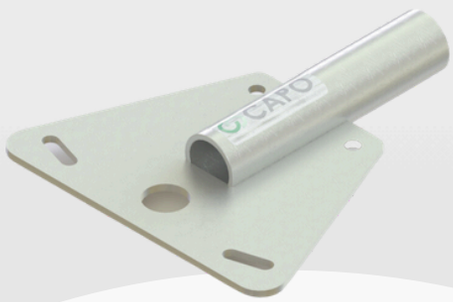





ACESSÓRIOS PARA REBOQUES E TRAILERS

SUPORTE DE APOIO P/ MOTO

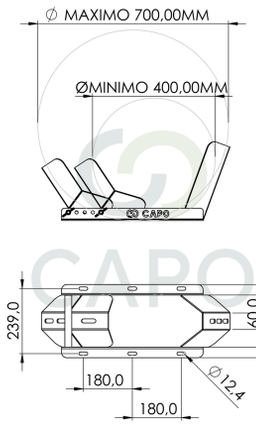





CÓDIGO	DESCRIÇÃO	LARGURA MÁX. PNEU	ACABAMENTO	ARO
208204	SUPORTE APOIO DE MOTO	185MM	PINTURA EPÓXI	ATÉ ARO 21"

SUPORTE DE APOIO P/ MOTO - COMPACT

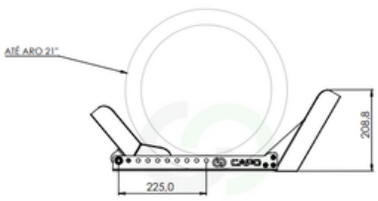

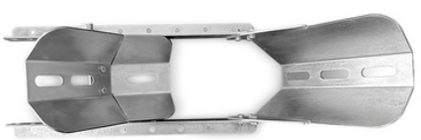



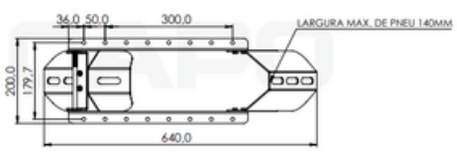

CÓDIGO	DESCRIÇÃO	LARGURA MÁX. PNEU	ACABAMENTO	ARO
208227	SUPORTE APOIO MOTO COMPACT	140MM	ZINCADO	ATÉ ARO 21"

ESCADA RETRATIL 500MM

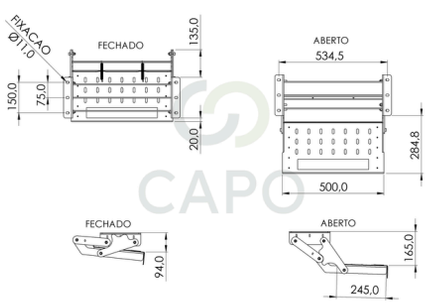

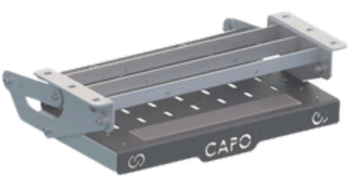



CÓDIGO	DESCRIÇÃO	ACABAMENTO	CAP. MÁX.
208051	ESCADA RETRATIL 500MM	ZINCADO BRANCO E PINTURA EPOXI	150KG

CAIXA FERRAMENTAS CAPO

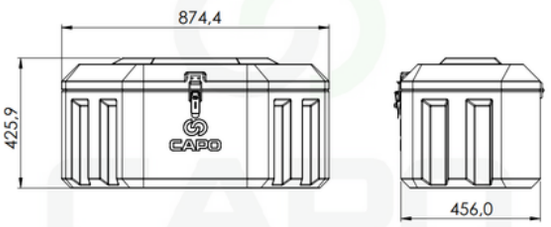



CÓDIGO	DESCRIÇÃO	ACABAMENTO	CAPACIDADE
230040	CAIXA DE FERRAMENTAS P/REBOQUES MOD. CAPO	PRETO	**110 LITROS**

SUPORTE PARA ESTEPE

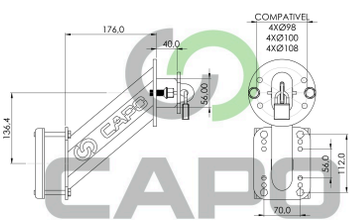





CÓDIGO	DESCRIÇÃO	ACABAMENTO	COMPATIBILIDADE
208250	SUPORTE PARA ESTEPE	PINTURA EPÓXI	**4x98 - 4x100 - 4x108**
209115	CADEADO	-	**30MM**

SUPORTE PARA ESTEPE

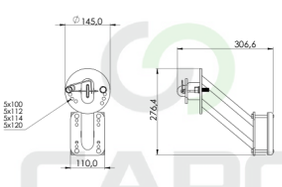

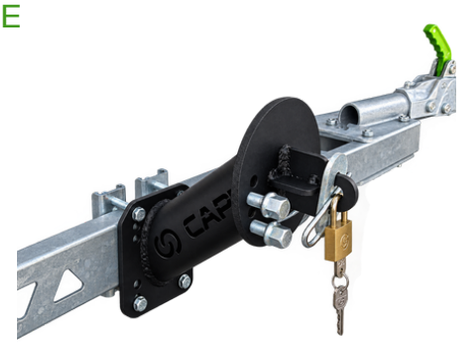

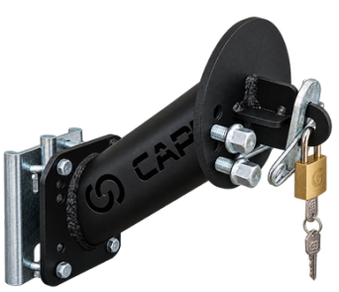

CÓDIGO	DESCRIÇÃO	ACABAMENTO	COMPATIBILIDADE
208251	SUPORTE PARA ESTEPE	PINTURA EPÓXI	**5X100 - 5X112 - 5X114 - 5X120**
209115	CADEADO	-	**30MM**

TANQUE PLÁSTICO C/ SABONETEIRA (26 LITROS)

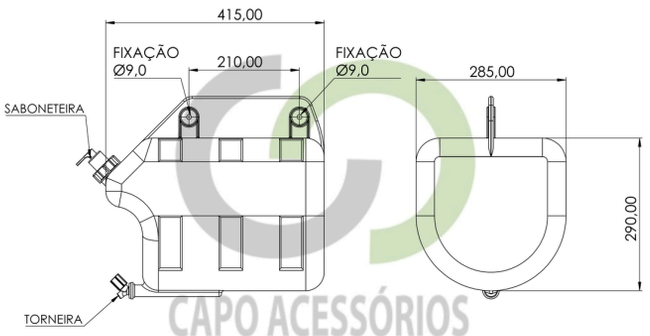



CÓDIGO	DESCRIÇÃO	CAPACIDADE
230020	TANQUE P/ REBOQUE PLASTICO P/ AGUA C/ SABONETEIRA	26 Litros

TRINCO REFORÇADO 200MM - TRAVA AUTOMÁTICA

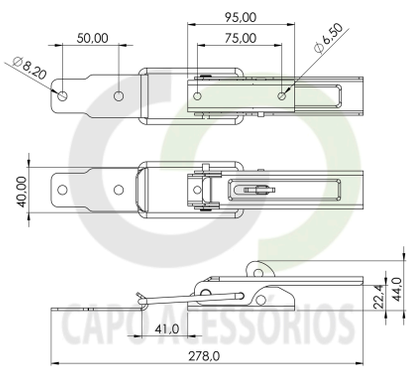

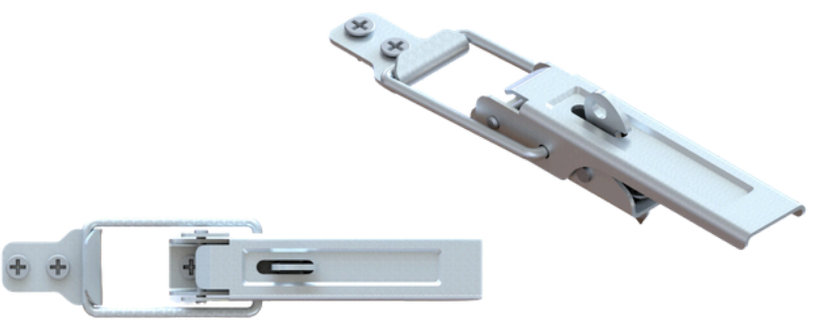

CÓDIGO	DESCRIÇÃO	ACABAMENTO
208155	TRINCO CAPO TRAVA AUTOMATICA 200MM - RETO	ZINCADO BRANCO
208156	PRESILHA RETA TRINCO CAPO TRAVA AUTOMATICA	ZINCADO BRANCO

TRINCO

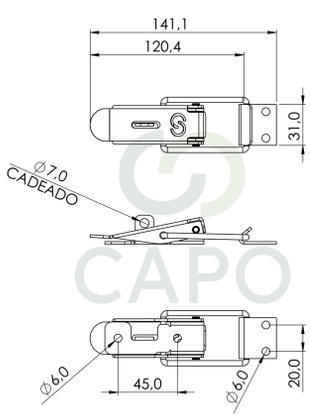



CÓDIGO	DESCRIÇÃO	ACABAMENTO
208150	TRINCO CAPO	ZINCADO BRANCO

PAINEL DE AÇO P/ CARRETINHA



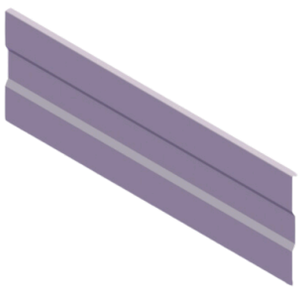

CÓDIGO	DESCRIÇÃO	ACABAMENTO	ESPESSURA CHAPA	MEDIDA (A)
208080	PAINEL ACO 1,2MM - 1200 X 400MM BRUTO	BRUTO	1,20MM	**1.200MM**
208081	PAINEL ACO 1,2MM - 1500 X 400MM BRUTO	BRUTO	1,20MM	**1.500MM**
208082	PAINEL ACO 1,2MM - 2000 X 400MM BRUTO	BRUTO	1,20MM	**2.000MM**

RAMPA ATV PARA QUADRICICLO



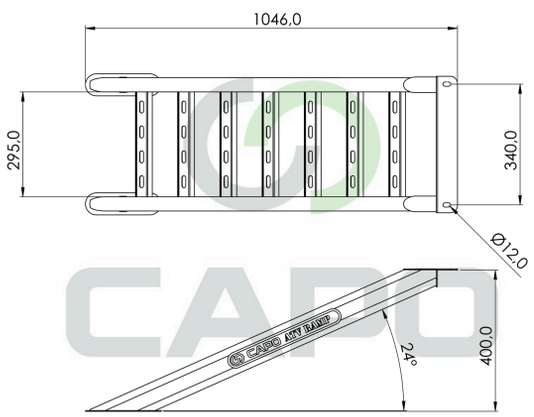

CÓDIGO	DESCRIÇÃO	ACABAMENTO	CAPACIDADE MÁXIMA DE CARGA
208230	RAMPA CAPO ATV RAMP 1METRO - PRETO	PINTURA EPÓXI	1000KG (PAR)

PARABARRO

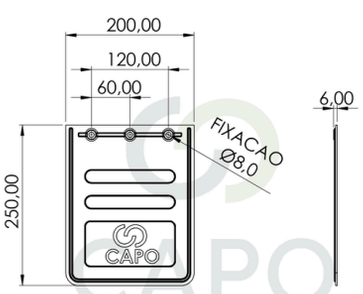



CÓDIGO	DESCRIÇÃO	MATERIAL
208090	PARABARRO P/ REBOQUE 200X250 - BORRACHA	BORRACHA

TRAVA ANTIFURTO

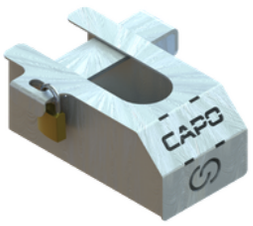

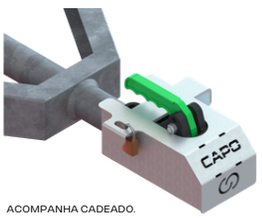

ACOMPANHA CADEADO.

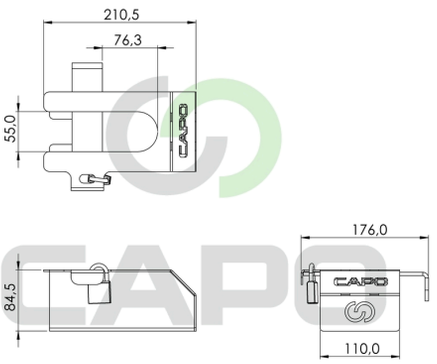

CÓDIGO	DESCRIÇÃO	ACABAMENTO	COMPATIBILIDADE
208060	TRAVA ANTIFURTO PARA ENGATE FUNDIDO	ZINCADO BRANCO	TRAVA DE ENGATE CAPO

Projetada para dificultar o acoplamento do reboque ou trailer ao veículo transportador, essa trava oferece proteção contra furtos, garantindo a segurança do seu patrimônio.

CÓDIGO		ACABAMENTO	
EM DESENVOLVIMENTO			

CAVALETE 2.500KG

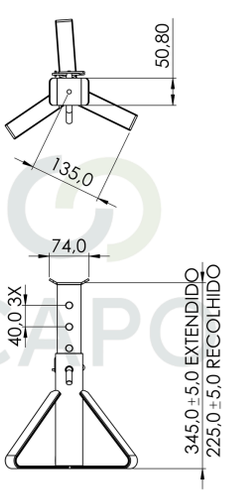



CÓDIGO	DESCRIÇÃO	ACABAMENTO	CAPACIDADE
207030	CAVALETE 2500 KG	ZINCADO BRANCO E PINTURA EPOXI	2.500KG

PONTA CAMBÃO TRACÃO C750KG

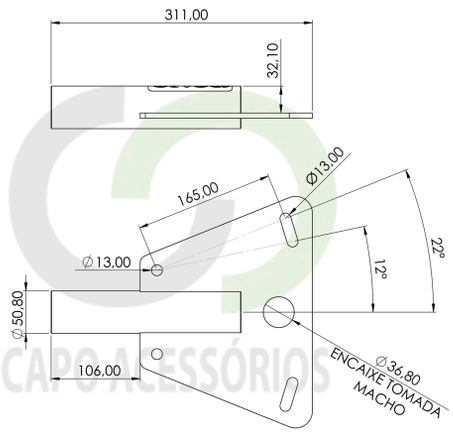

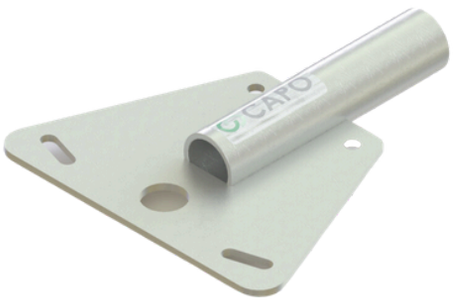

CÓDIGO	DESCRIÇÃO	ACABAMENTO	CAP. MÁX.
295050	PONTA CAMBAO TRACAO C750KG	ZINCADO BRANCO	750KG

TRILHO E RAMPA DE MOTO

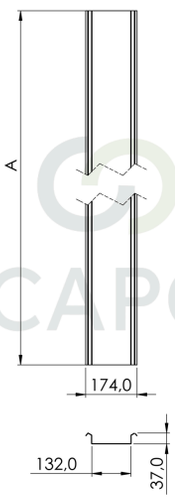

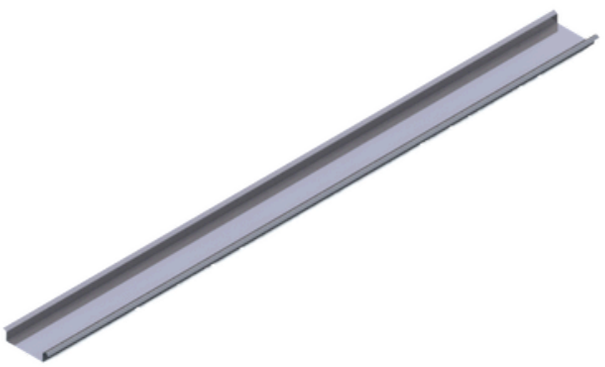

CÓDIGO	DESCRIÇÃO	ACABAMENTO	ESPESSURA CHAPA	MEDIDA (A)
208220	TRILHO DE MOTO 2 METROS	BRUTO	1,20MM	**2M**
208221	RAMPA DE MOTO 1 METRO	BRUTO	1,20MM	**1M**

DEGRAU CAPO



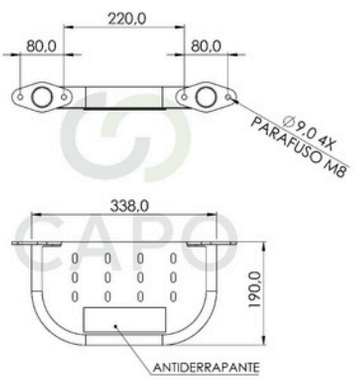

CÓDIGO	DESCRIÇÃO	ACABAMENTO	CAP. MÁX.
208050	DEGRAU TUBULAR C/BASE ANTIDERRAPANTE 300X170MM ZB	ZINCADO BRANCO	150KG

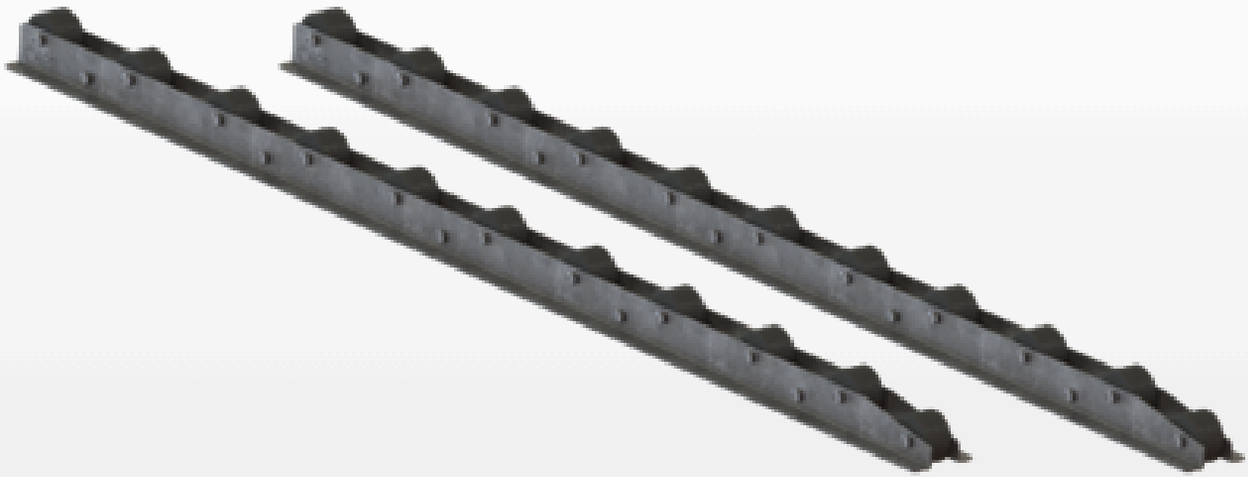





LINHA NÁUTICA

GUIA GIRATÓRIO NÁUTICO

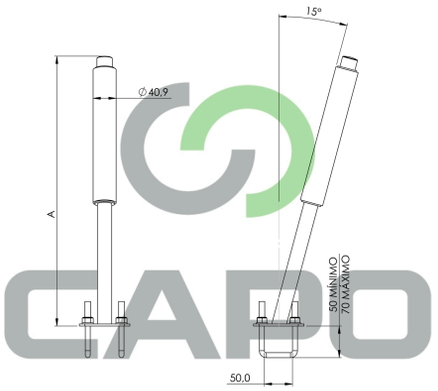



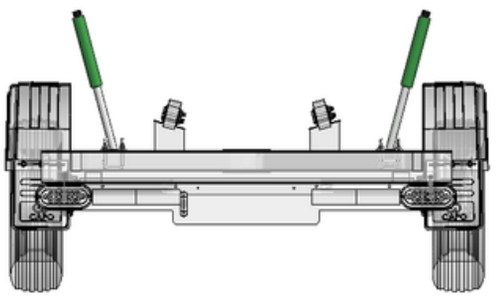

CÓDIGO	DESCRIÇÃO	ACABAMENTO
208055	GUIA GIRATORIO NAUTICO 50CM	ZINCADO BRANCO
208056	GUIA GIRATORIO NAUTICO 95CM	ZINCADO BRANCO

CATRACA / GUINCHO

CÓDIGO	DESCRIÇÃO	ACABAMENTO
EM DESENVOLVIMENTO		ZINCADO BRANCO

Y BORRACHA



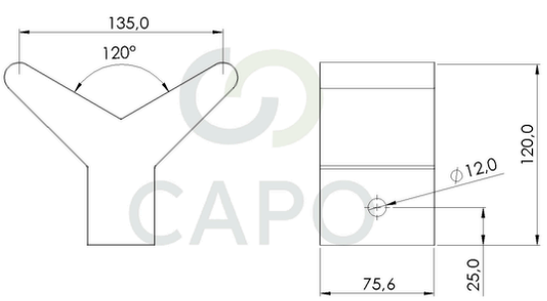

CÓDIGO	DESCRIÇÃO	MATERIAL
209000	Y DE BORRACHA	BORRACHA

ROLETE





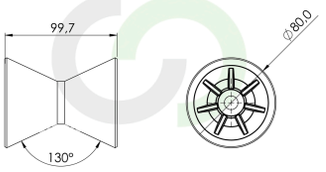

CÓDIGO	DESCRIÇÃO	MATERIAL
209005	ROLETE NAUTICO MOD. CAPO - VERDE	TPE
209008	ROLETE NAUTICO MOD. CAPO - PRETO	TPE

KIT ROLETE





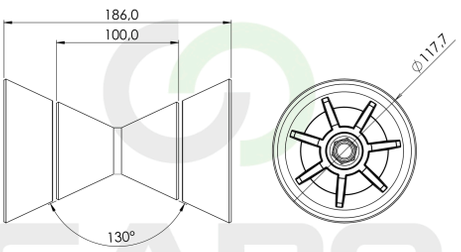

CÓDIGO	DESCRIÇÃO	MATERIAL	ACABAMENTO
209006	KIT ROLETE NAUTICO MOD. CAPO - VERDE	TPE	VERDE
209009	KIT ROLETE NAUTICO MOD. CAPO - PRETO	TPE	PRETO

SUPORTE NÁUTICO



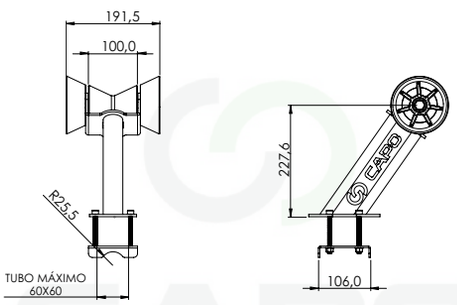

CÓDIGO	DESCRIÇÃO	SUPORTE	MATERIAL
209010	SUPORTE NAUTICO - CAPO	AÇO- ZINCADO BRANCO	TPE

ROLETE DE BORRACHA V



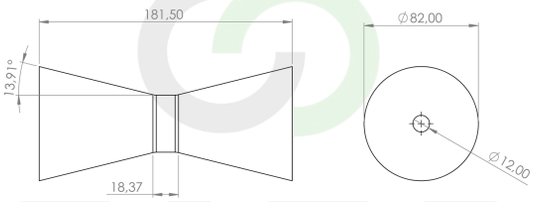

CÓDIGO	DESCRIÇÃO	MATERIAL
209001	ROLETE DE BORRACHA V	TPE

TRILHO CAPO JET FLOW (PAR)



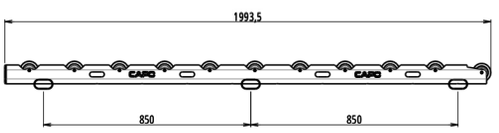

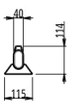

CÓDIGO	DESCRIÇÃO	ACABAMENTO
208235	TRILHO CAPO JET FLOW (PAR)	GALVANIZADO

TRILHO P/ REBOQUE JET SKI (PAR)

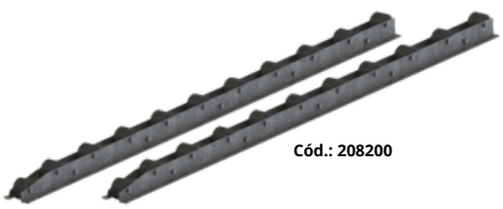

Cód.: 208200

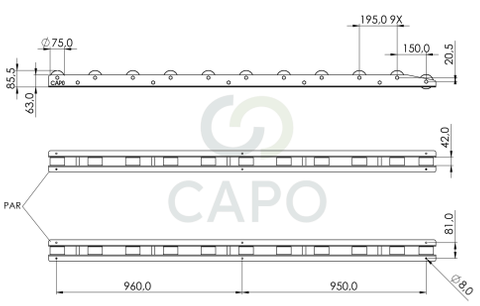



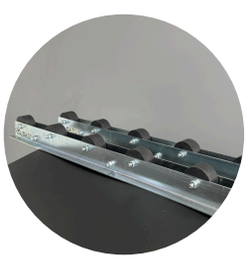

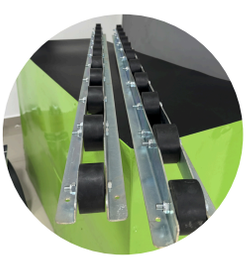

Cód.: 208200R



CÓDIGO	DESCRIÇÃO	ACABAMENTO
208200	TRILHO P/ REBOQUE JET SKI (PAR)	ZINCADO BRANCO
208200R	BUCHA DE BORRACHA - TRILHO DO JET	BORRACHA

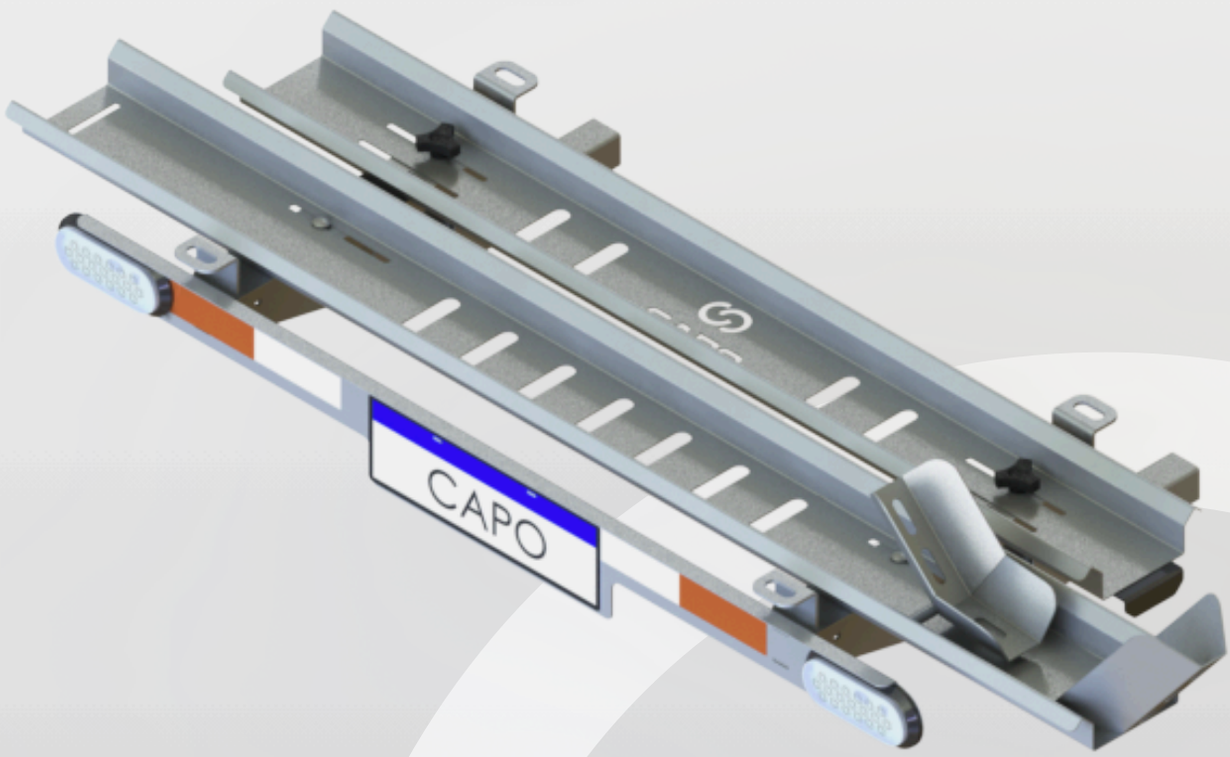

LINHA MOTORHOME

SOLUÇÕES PARA REBOQUES E TRAILERS

FIXO

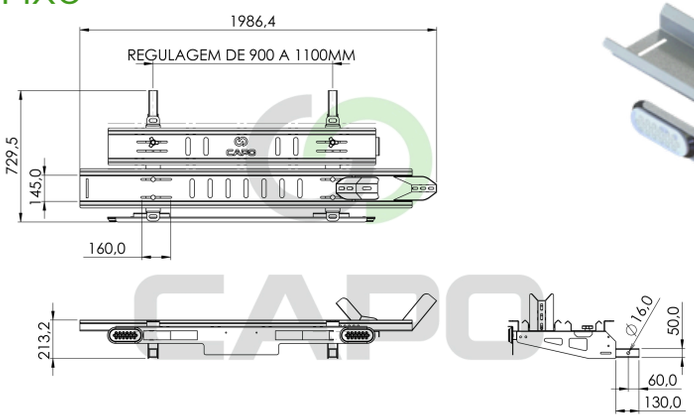

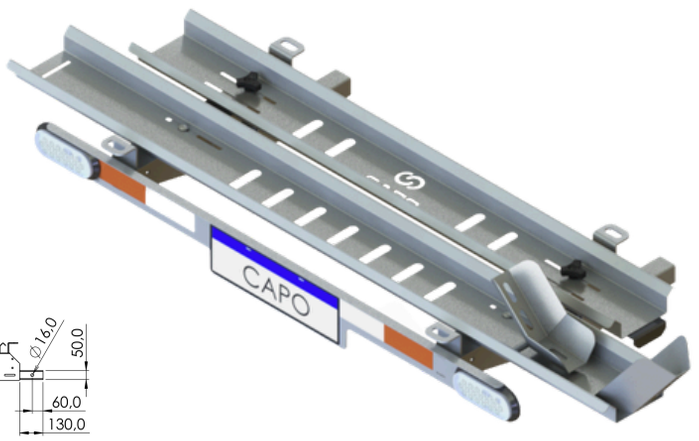

CÓDIGO	DESCRIÇÃO	MATERIAL	ARO"	LARGURA MÁXIMA PNEU	CAP. MÁX. DE PESO
208300	SUPORTE CARGA DE MOTO FIXO	ZINCADO	até aro 21"	140MM	250KG

ARTICULADO

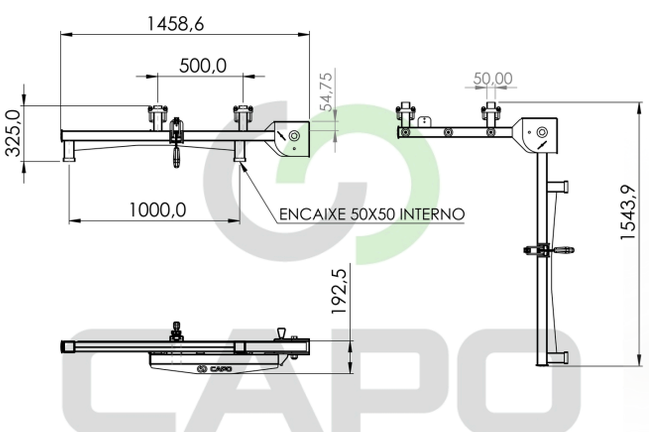

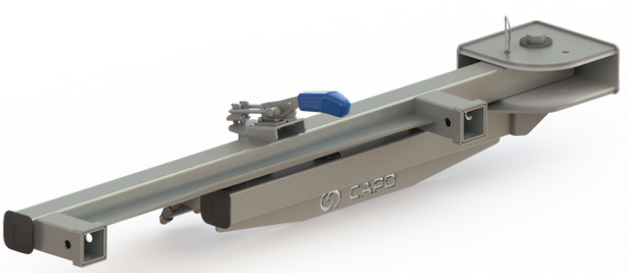

CÓDIGO	DESCRIÇÃO	MATERIAL	ARO"	LARGURA MÁXIMA PNEU	CAP. MÁX. TRAÇÃO
208500	ARTICULADOR SUPORTE CARGA DE MOTO	ZINCADO	ATÉ ARO 21"	140MM	250KG















ELÉTRICA E SINALIZAÇÃO

SINALEIRA LED 3 LENTES 4 FUNÇÕES CAPO



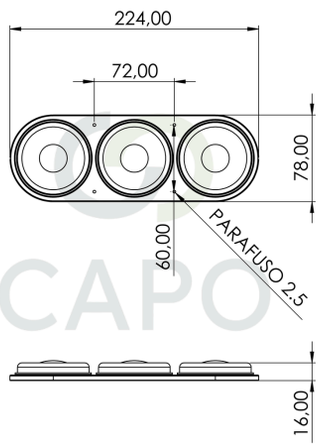

CÓDIGO	DESCRIÇÃO	LED	FUNÇÕES
209035	SINALEIRA LED 3 LENTES - 4 FUNCOES - MOD. CAPO	Sim	MEIA LUZ - FREIO - PISCA - RÉ

SINALEIRA LED 4 FUNÇÕES



Cód.: 209047

Cód.: 209046



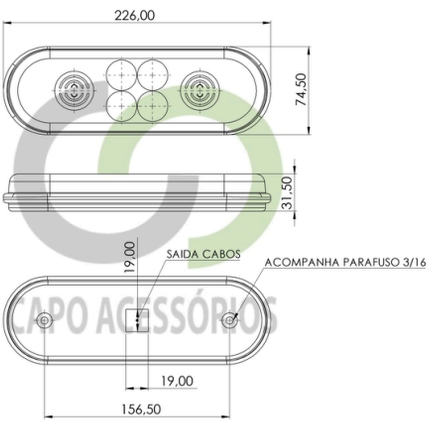

CÓDIGO	DESCRIÇÃO	LED	FUNÇÕES
209046	SINALEIRA LED PARA REBOQUES 4 FUNCOES SB VERMELHA	Sim	MEIA LUZ - FREIO - PISCA - RÉ
209047	SINALEIRA LED PARA REBOQUES 4 FUNCOES SB MASCARA NEGRA	Sim	MEIA LUZ - FREIO - PISCA - RÉ

SINALEIRA CANOINHA

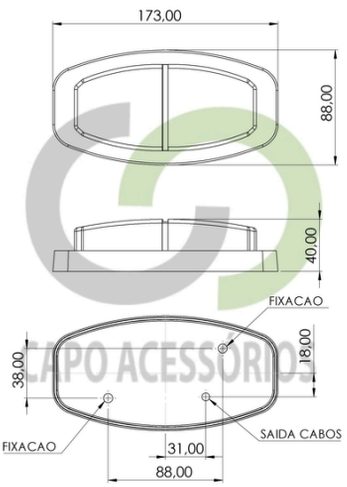



CÓDIGO	DESCRIÇÃO	LED	FUNÇÕES
209014	SINALEIRA CANOINHA	Não	MEIA LUZ - FREIO - PISCA

SINALEIRA CANOINHA LED 4 FUNÇÕES



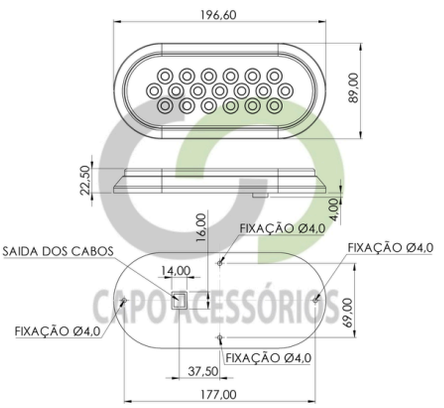

CÓDIGO	DESCRIÇÃO	LED	FUNÇÕES
209044	SINALEIRA CANOINHA LED 4 FUNÇÕES	Sim	MEIA LUZ - FREIO - PISCA - RÉ

SINALEIRA LED 4 FUNÇÕES PISCA SEQUENCIAL



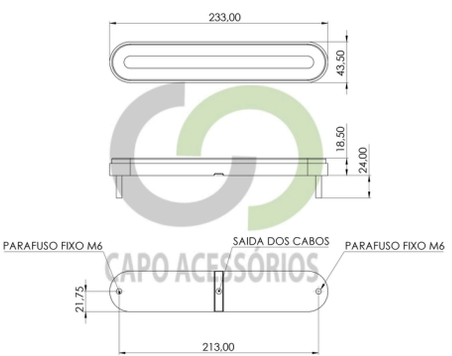

CÓDIGO	DESCRIÇÃO	LED	FUNÇÕES
209045	SINALEIRA CANOINHA LED 4 FUNÇÕES PISCA SEQUENCIAL	Sim	MEIA LUZ - FREIO - PISCA - RÉ

SINALEIRA LED 4 FUNÇÕES

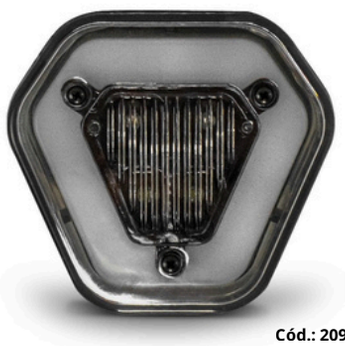

Cód.: 209036



Cód.: 209037

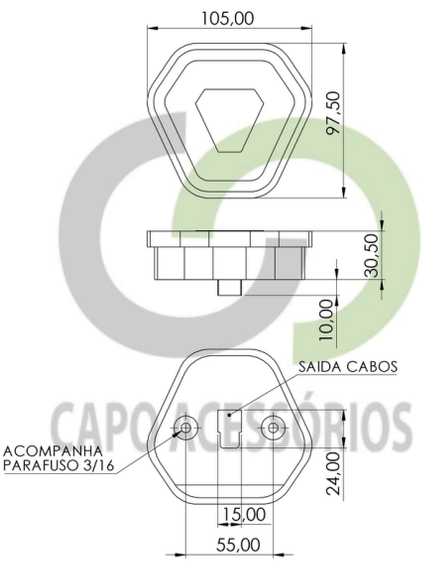

CÓDIGO	DESCRIÇÃO	LED	FUNÇÕES
209036	SINALEIRA 12V - LED 4 FUNCOES CRISTAL	Sim	MEIA LUZ - FREIO - PISCA - RÉ
209037	SINALEIRA 12V - LED 4 FUNCOES VERMELHO	Sim	MEIA LUZ - FREIO - PISCA - RÉ

SINALEIRA LED TRAILER PISCA SEQUENCIAL





Cód.: 209038 / 209039



Cód.: 209042 / 209043

CÓDIGO	DESCRIÇÃO	LED	FUNÇÕES
209038	SINALEIRA 12V - LED TRAILER CR C/ PISCA SEQUENCIAL - **LD ESQUERDO**	Sim	MEIA LUZ - FREIO - PISCA - RÉ
209039	SINALEIRA 12V - LED TRAILER CR C/ PISCA SEQUENCIAL - **LD DIREITO**	Sim	MEIA LUZ - FREIO - PISCA - RÉ
209042	SINALEIRA 12V - LED TRAILER VM C/ PISCA SEQUENCIAL - **LD ESQUERDO**	Sim	MEIA LUZ - FREIO - PISCA - RÉ
209043	SINALEIRA 12V - LED TRAILER VM C/ PISCA SEQUENCIAL - **LD DIREITO**	Sim	MEIA LUZ - FREIO - PISCA - RÉ

SINALEIRA DELIMITADORA - 12V



CÓDIGO	DESCRIÇÃO	LED	FUNÇÕES
209025	SINALEIRA DELIMITADORA LED - 12V - POLICARBONATO CRISTAL	Sim	SINALIZAÇÃO
209026	SINALEIRA DELIMITADORA LED - 12V - POLICARBONATO LARANJA	Sim	SINALIZAÇÃO
209027	SINALEIRA DELIMITADORA LED - 12V - POLICARBONATO VERMELHA	Sim	SINALIZAÇÃO
209028	SINALEIRA DELIMITADORA LED - 12V - POLICARBONATO VERDE	Sim	SINALIZAÇÃO

FAIXA REFLETIVA





CÓDIGO	DESCRIÇÃO	FUNÇÕES
209060	FAIXA REFLETIVA (PAR)	SINALIZAÇÃO

SINALEIRA DE PLACA LED



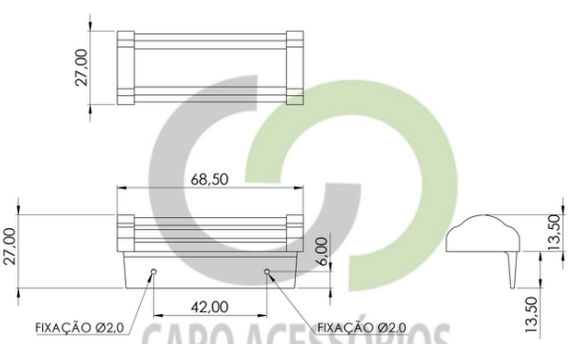

CÓDIGO	DESCRIÇÃO	LED	FUNÇÕES
209015S	SINALEIRA DE PLACA LED MOD. S	Sim	LUZ BRANCA



ACESSÓRIOS PARA ENGATE

ESFERA DE AÇO



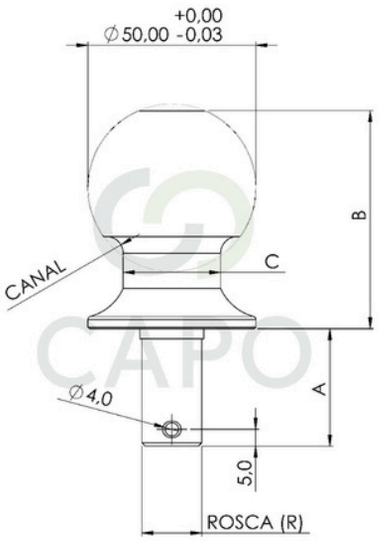

CÓDIGO	DESCRIÇÃO	DIÂMETRO ESFERA	CROMO	AÇO	MEDIDA (A)	MEDIDA (B)	MEDIDA (C)	ROSCA	CAP. MÁX. TRAÇÃO
200002	ESFERA DE AÇO 50X100	Ø50MM	**DECORATIVO**	CARBONO	35MM	65MM	29MM	3/4	2.500KG
200005	ESFERA DE AÇO 50X110	Ø50MM	**DECORATIVO**	CARBONO	40MM	70MM	29MM	3/4	2.500KG
200006	ESFERA DE AÇO 50X115	Ø50MM	**DECORATIVO**	CARBONO	40MM	75MM	29MM	3/4	2.500KG
200007	ESFERA DE AÇO 50X120	Ø50MM	**DECORATIVO**	CARBONO	45MM	75MM	29MM	3/4	2.500KG
200200	ESFERA DE AÇO 50X100	Ø50MM	**DURO**	CARBONO	35MM	65MM	29MM	3/4	2.500KG
200202	ESFERA DE AÇO 50X110	Ø50MM	**DURO**	CARBONO	40MM	70MM	29MM	3/4	2.500KG
200203	ESFERA DE AÇO 50X115	Ø50MM	**DURO**	CARBONO	40MM	75MM	29MM	3/4	2.500KG
200204	ESFERA DE AÇO 50X120	Ø50MM	**DURO**	CARBONO	45MM	75MM	29MM	3/4	2.500KG
200205	ESFERA DE AÇO 50X120 - 1POL.	Ø50MM	**DURO**	CARBONO	45MM	75MM	29MM	1"	2.500KG
200303	ESFERA DE AÇO 50X150 - THULE	Ø50MM	**DURO**	CARBONO	55MM	90MM	30MM	3/4	2.500KG
200212	ESFERA DE AÇO 49X128 - RANGER	Ø49,9MM	**DURO**	CARBONO	50MM	78MM	26.5MM	1.5	2.500KG

ESFERA DE INOX



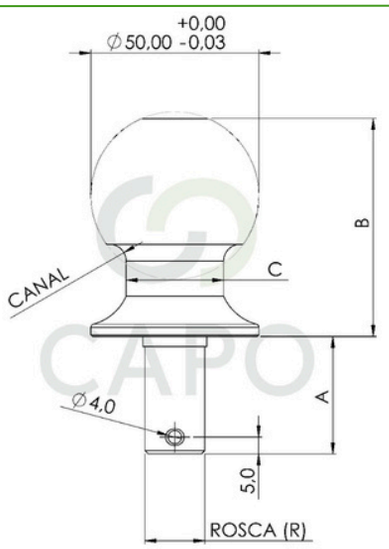

CÓDIGO	DESCRIÇÃO	DIÂMETRO ESFERA	CROMO	AÇO	MEDIDA (A)	MEDIDA (B)	MEDIDA (C)	ROSCA	CAP. MÁX. TRAÇÃO
200500	ESFERA DE AÇO INOX 50X115	Ø50MM	-	INOX	40MM	75MM	29MM	3/4	2.500KG

CAPA DO ENGATE





*C/ PERFIL

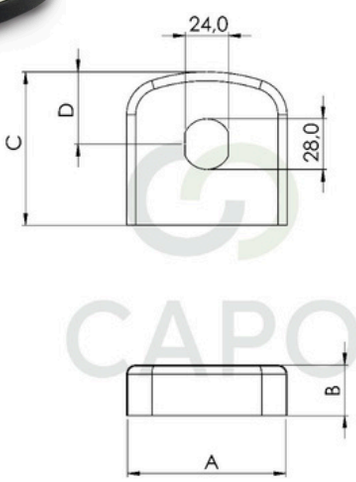

CÓDIGO	DESCRIÇÃO	AÇO	MEDIDA (A)	MEDIDA (B)	MEDIDA (C)	MEDIDA (D)
201050	CAPA (05) 75MM	INOX	**75MM**	28MM	87MM	40MM
201051	CAPA (05) 75MM C/ PERFIL	INOX	**75MM**	30MM	87MM	40MM
201060	CAPA (06) 86MM	INOX	**86MM**	28MM	87MM	42MM
201062	CAPA (06) 86MM C/ PERFIL	INOX	**86MM**	30MM	87MM	42MM
201080	CAPA (08) 100MM	INOX	**100MM**	28MM	87MM	42MM
201082	CAPA (08) 100MM C/ PERFIL	INOX	**100MM**	30MM	87MM	42MM
201064	CAPA (06) 86MM PRETA	FERRO	**86MM**	28MM	87MM	42MM

TOMADA FÊMEA



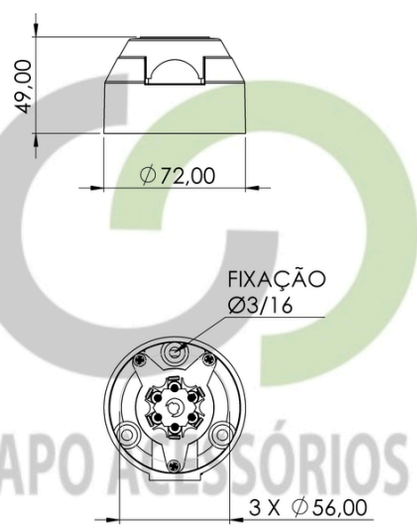

CÓDIGO	DESCRIÇÃO	CORPO	ACABAMENTO	POLOS	MATERIAL PINOS
202010	TOMADA P/ ENGATE FEMEA CROMADA 6P	ABS	METALIZADO	**6P**	**ALUMÍNIO**
202001R	TOMADA P/ ENGATE FEMEA CROMADA 6P	ABS	METALIZADO	**6P**	**LATÃO**
202011	TOMADA P/ ENGATE FEMEA PRETA 6P	ABS	PRETO	**6P**	**ALUMÍNIO**
202002R	TOMADA P/ ENGATE FEMEA PRETA 6P	ABS	PRETO	**6P**	**LATÃO**
202010ALI	TOMADA P/ ENGATE FEMEA ALUMINIO 6P - PINO DE COBRE	ALUMÍNIO	ESCOVADO	**6P**	**COBRE**
202018	KIT PARAFUSOS FIXAR TOMADA				

TOMADA MACHO

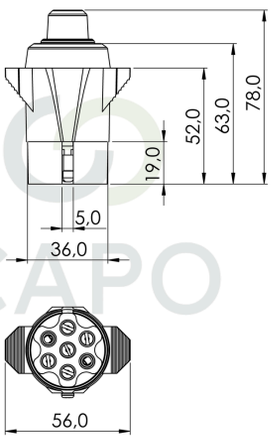



CÓDIGO	DESCRIÇÃO	CORPO	ACABAMENTO	POLOS	MATERIAL PINOS
202030	TOMADA MACHO PRETA	ABS	PRETO	**6P**	ALUMÍNIO
202004R	TOMADA MACHO PRETA	ABS	PRETO	**6P**	LATÃO
202013R	TOMADA MACHO PRETA	ABS	PRETO	**6P**	ZAMAK

TOMADA MACHO ALUMINIO

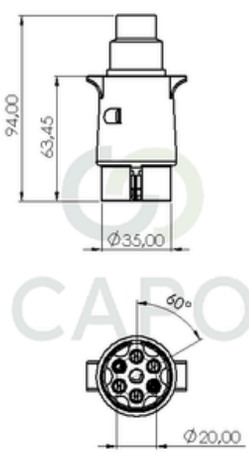



CÓDIGO	DESCRIÇÃO	CORPO	ACABAMENTO	POLOS	MATERIAL PINOS
202012ALI	TOMADA P/ REBOQUE MACHO ALUMINIO 6P	ALUMÍNIO	ESCOVADO	**6P**	ZAMAK
202028	TOMADA MACHO METALIZADA	ABS	METALIZADO	**6P**	ALUMÍNIO

SUPORTE DESTACÁVEL P/ ENGATE TUB 160MM LANÇA



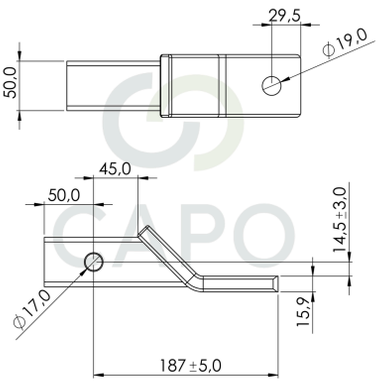

CÓDIGO	DESCRIÇÃO	TRATAMENTO	ENCAIXE TUBO
208100	SUPORTE DESTACAVEL P/ ENGATE TUB 160MM LANCA	PINTURA EPÓXI PRETA	**50x50MM**

SUPORTE DESTACÁVEL P/ ENGATE TUB 250MM LANÇA



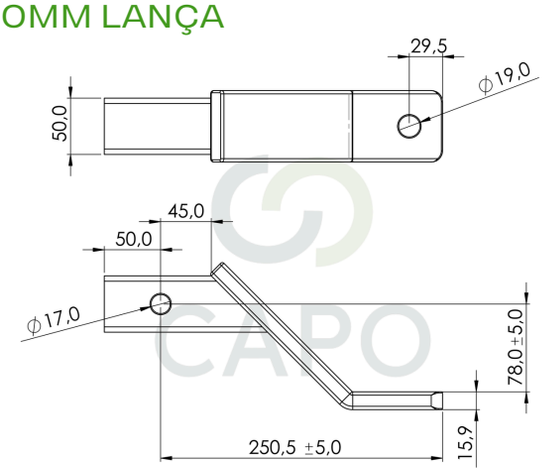

CÓDIGO	DESCRIÇÃO	TRATAMENTO	ENCAIXE TUBO
208104	SUPORTE DESTACAVEL P/ ENGATE TUB 250MM LANCA	PINTURA EPÓXI PRETA	**50x50MM**

BASE SUPORTE DESTACÁVEL TUB.

Cód.: 208108



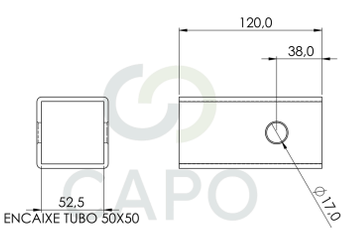

Cód.: 208109



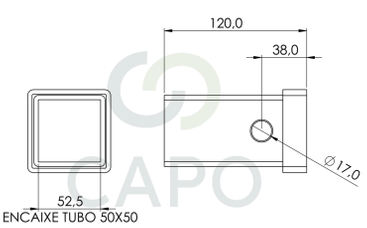

CÓDIGO	DESCRIÇÃO	TRATAMENTO	MEDIDA EXTERNA
208108	BASE SUPORTE DESTACAVEL TUB.	BRUTO	**60x60MM**
208109	BASE SUPORTE DESTACAVEL TUB. C/ REFORCO FRONTAL	BRUTO	**60x60MM**

PINO RECARTILHADO

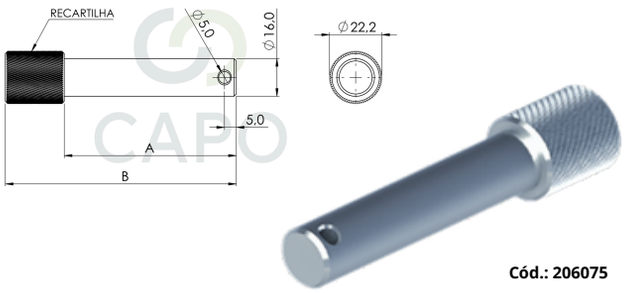

Cód.: 206075

JOANA - TRAVA



Cód.: 203121

CÓDIGO	DESCRIÇÃO	MATERIAL	ACABAMENTO
206075	PINO TRAVA SUPORTE DESTACAVEL RETO Ø22,22X98MM RECARTILHADO ZB	AÇO 1020	ZINCADO BRANCO
203121	JOANA GRANDE 3MM MFF	AÇO 1020	

CONJUNTO SUP. DESTACÁVEL 160MM

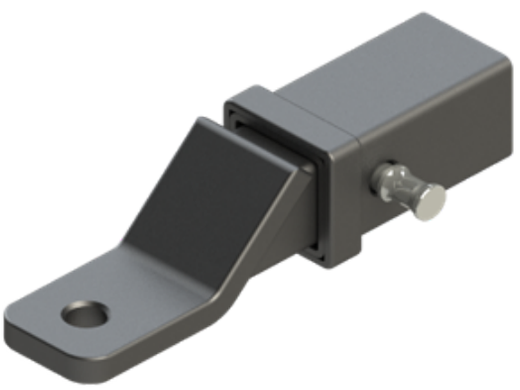

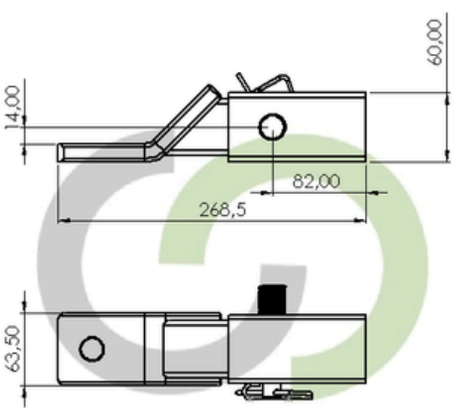

CÓDIGO	DESCRIÇÃO	CAP. MÁX. TRAÇÃO	CAP. MÁX. SOBRE ENGATE
208102	SUPORTE DESTACAVEL TUB. 160MM C/ BASE + PINO + JOANA	2.500KG	100KG

CONJUNTO SUP. DESTACÁVEL 250MM



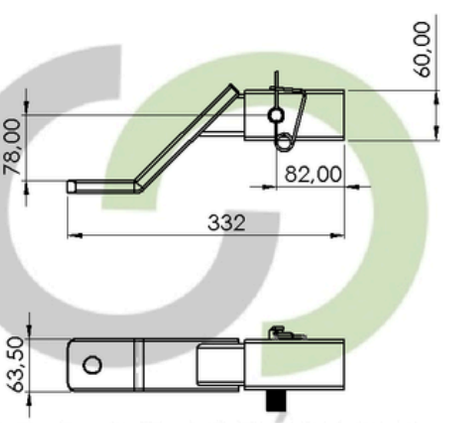

CÓDIGO	DESCRIÇÃO	CAP. MÁX. TRAÇÃO	CAP. MÁX. SOBRE ENGATE
208106	SUPORTE DESTACAVEL TUB. 250MM C/ BASE + PINO + JOANA	2.500KG	100KG

TAMPÃO ENGATE EXPORTAÇÃO

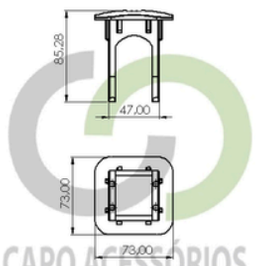



Cód.: 209105

COPO PROTETOR DE ESFERA





Cód.: 209100

CÓDIGO	DESCRIÇÃO	MATERIAL
209105	TAMPAO ENGATE EXPORTACAO	ABS
209100	COPO P/ ENGATE PROTETOR PARA BOLA	ABS

CHAPA P/ FIXAR TOMADA



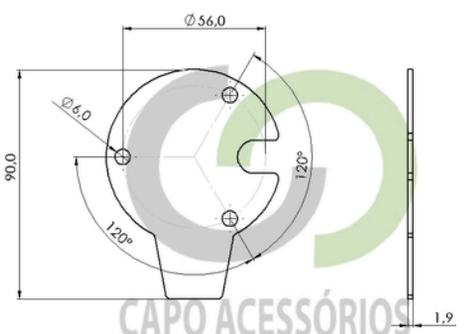

CÓDIGO	DESCRIÇÃO	MATERIAL	ESPESSURA CHAPA
208010	CHAPA P/ ENGATE P/ FIXAR TOMADA 1,9MM	AÇO 1020	**1,90MM**
208011	CHAPA P/ ENGATE P/ FIXAR TOMADA 2,65MM	AÇO 1020	**2,65MM**

CAMBÃO REBOCADOR

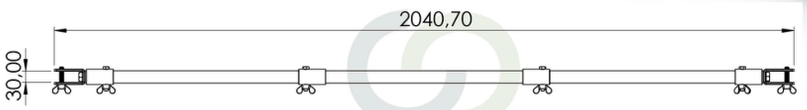

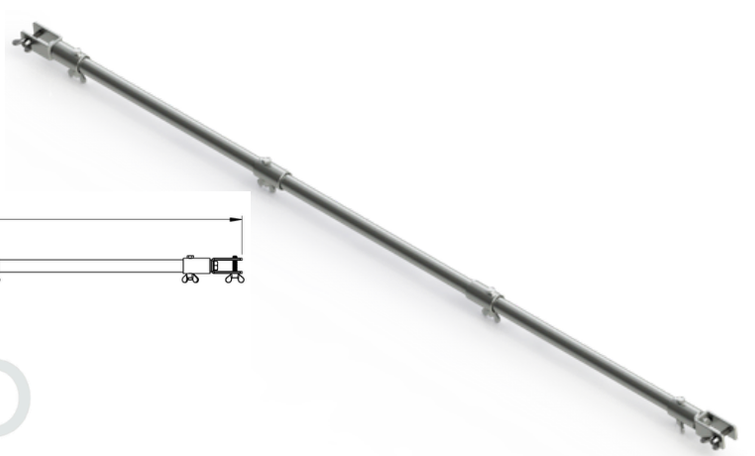

CÓDIGO	DESCRIÇÃO	MATERIAL	CAP. MÁX. TRAÇÃO
208160	CAMBAO REBOCADOR	AÇO	**1.500KG**

CAPO

A MAIOR FABRICANTE DE SOLUÇÕES PARA REBOQUES, TRAILERS E MOTORHOME DO BRASIL

ENTRE EM CONTATO:

QUALIDADE COMPROVADA | **SOLUÇÕES COMPLETAS** | **PARCERIA DE CONFIANÇA** | **PRESENTE EM TODO O BRASIL**

WWW.CAPO.IND.BR | @CAPO.BR

FLORES DA CUNHA - RS - BRASIL

Empresa associada:

ANFATRE
ASSOCIAÇÃO NACIONAL DOS FABRICANTES DE TRAILERS, REBOQUES E ENGATES